DESPIECES DEL SERVICIO TECNICO

Armarios Frigoríficos Snack
Armoires Réfrigérées Snack
Snack Refrigerated Cabinets
Snack Hochkühlschränke
Armadi Frigoriferi Snack

AFP-700 / AFP-1400 / AFP-2100
AFN-700 / AFN-1400
AF-MIX

FEBRERO 2002

FAGOR

Fagor Industrial

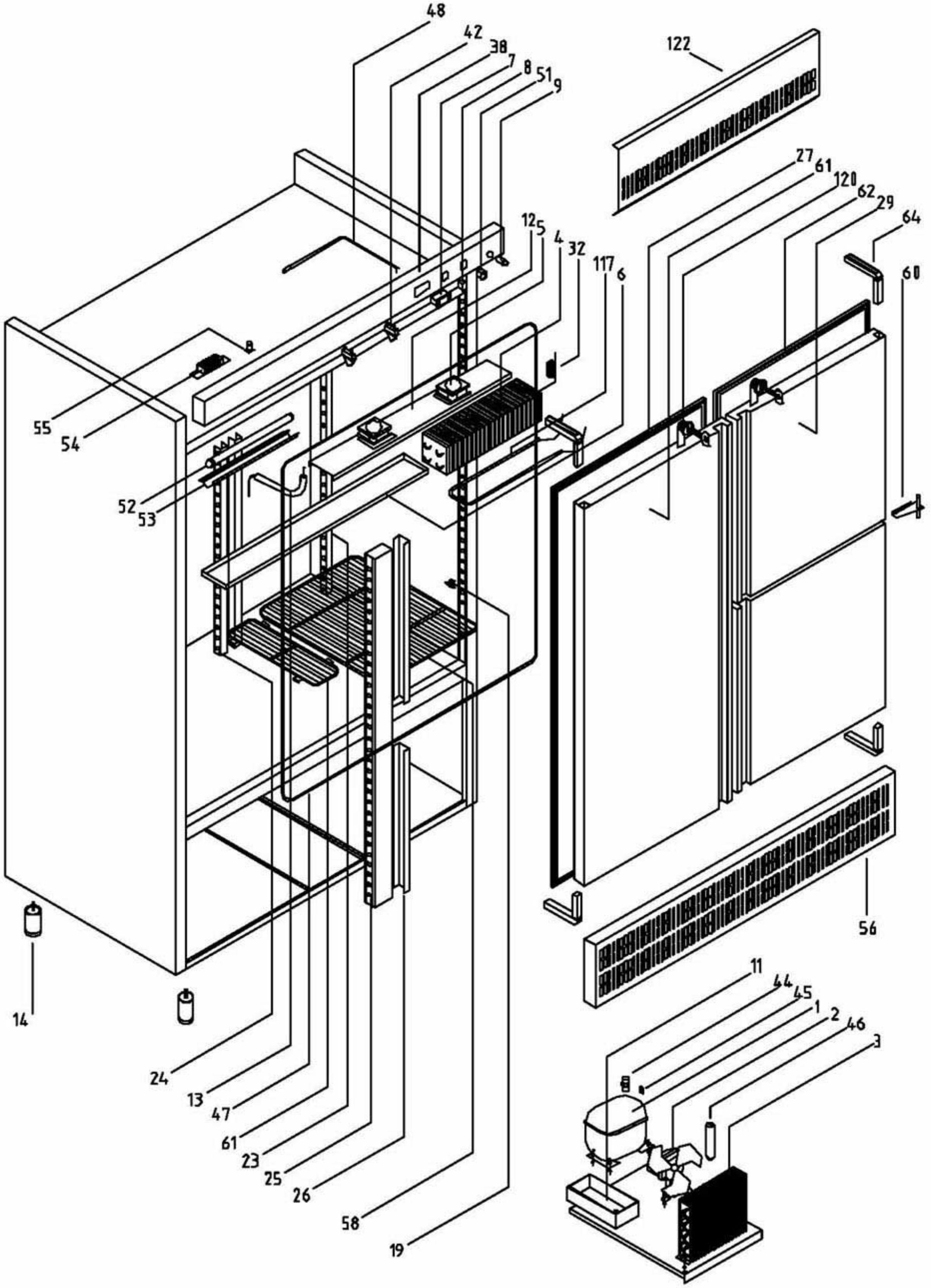

COMUN A

Armarios Snack de Refrigeración

Armarios con departamento, cámara grande

	Firma	Fecha
Dibujado	M. Mellado	14/12/01
Proyectado		
Comprobado		

DESPIECE ARMARIOS REFRIGERACION

Código

DSP0051

FAGOR

FAGOR FRI s.a.

FAGOR
FAGOFRI SA

PLANO DESPIECE

	FAGOFRI Código	MATERIAL	MODELO	DSP0051 AFP-701	DSP0051 AFP-702	DSP0051 AFP-1402	DSP0051 AFP-1403	DSP0051 AFP-1404	DSP0051 AFP-2103	DSP0051 AFP-2104	DSP0051 AFP-2105	DSP0051 AFP-2106
				1	1	1	1	1	1	1	1	1
1	6001700004	Compresor, Danfoss FR-8,5-G		1	1							
1	6001700007	Compresor, Danfoss SC-12-G				1	1	1				
1	6001700009	Compresor, Danfoss SC-18-G							1	1	1	1
2	6001506002	Ventilador unidad condensadora, 10 w con pala y pata		1	1	1	1	1	1	1	1	1
3	6001911005	Condensador, 10x4 derecha techo							1	1	1	1
3	6001911002	Condensador, 9x2 derecha techo		1	1							
3	6001911003	Condensador, 9x3 derecha techo				1	1	1				
4	6001901005	Evaporador estático armario 1 cuerpo , V 5T 3R 450A 10/20S		1	1							
4	6001901006	Evaporador estático armario 2 cuerpos, V 5T 3R 1150A 10/20S				1	1	1				
4	6010240006	Evaporador estático armario 3 cuerpos, V 5T 3R 1750A 10/20S							1	1	1	1
5	6001506003	Ventilador evaporador, 120x120x40 rodamiento de bolas		1	1	2	2	2	3	3	3	3
6	6009992005	Bandeja goteo evaporador Snack 1 cuerpo estático, Acero inox 535x140		1	1							
6	6009992006	Bandeja goteo evaporador Snack 2 cuerpos estático, Acero inox 1235x140				1	1	1				
6	6009992011	Bandeja goteo evaporador Snack 3 cuerpos estático, Acero inox 1925x140							1	1	1	1
7	6001507045	Control digital refrigeración, CAREL IR32SE0000 con sonda y transformador		1	1	1	1	1	1	1	1	1
7	6001507046	Control digital refrigeración, CAREL PJ32SOPOOK con sondas		1	1	1	1	1	1	1	1	1
7	6001507039	Control digital refrigeración, ELIWELL EWDC 112 con sonda		1	1	1	1	1	1	1	1	1
7	6001507002	Control digital refrigeración, ELIWELL EWPC 961 N con sonda y transformador		1	1	1	1	1	1	1	1	1
8	6001507003	Interruptor general on / off, BIPOLAR N/ABMAR 220 V. IB4-3106		1	1	1	1	1	1	1	1	1
9	6001507005	Piloto funcionamiento compresor, L-312 Ø13 mm 220 V AMBAR		1	1	1	1	1	1	1	1	1
11	6000202204	Bandeja evaporación automática, Plastico inyectado		1	1	1	1	1	1	1	1	1
12	6009992301	Soporte ventilador armário Snack 1 cuerpo, inox.		1	1							
12	6009992302	Soporte ventiladores armário Snack 2 cuerpos, inox				1	1	1				
12	6009999001	Soporte ventiladores armário Snack 3 cuerpos, inox.							1	1	1	1
13	6009991085	Conjunto desagüe evaporador tiro forzado,		1	1	1	1	1	1	1	1	1
14	6009990362	Conjunto pata regulable armario Snack, ø63x90 / 130		4	4	4	4	4	6	6	6	6
19	6000202201	Soporte estante parrilla interior, Plastico inyectado		12	12	24	24	24	36	36	36	36
23	6009990215	Cremallera lateral trasera armario Snack, Snack, acero inox 35x1050		2	2	2	2	2	2	2	2	2
24	6009990216	Cremallera central trasera armario Snack, Snack, acero inox 35x1050				4	4	4				
24	6009990217	Cremallera trasera armario GN 2/1, Acero inox 35x1260							2	2	2	2
25	6009990220	Cremallera delantera puerta grande, Común, acero inox 35x1480		2		4	2		6	4	2	
26	6009990221	Cremallera delantera puerta pequeña, Común, acero inox 35x700			4		4	8		4	8	12
27	6001401109	Burlete magnetico puerta grande armario Snack / GN, 640x1525 UR-260-M		1		2	1		3	2	1	

FAGOR
FAGOFRI SA

PLANO DESPIECE

	FAGOFRI Código	MATERIAL	MODELO	DSP0051 AFP-701	DSP0051 AFP-702	DSP0051 AFP-1402	DSP0051 AFP-1403	DSP0051 AFP-1404	DSP0051 AFP-2103	DSP0051 AFP-2104	DSP0051 AFP-2105	DSP0051 AFP-2106
				1	1	1	1	1	1	1	1	1
29	6009990011	Puerta pequeña armario frigorifico, Acero inox. 695x780			2		2	4		2	4	6
32	6009991515	Tubo capilar, 1,0x2300		1	1							
32	6009991507	Tubo capilar, 1,25x2100				1	1	1				
32	6009991514	Tubo capilar, 1,25x2600							1	1	1	1
38	6009990034	Cabeza cuadro de mandos armario Snack 1 cuerpo, inox. 710x100		1	1							
38	6009990024	Cabeza cuadro de mandos armario Snack 2 cuerpos, inox. 1410x100				1	1	1				
38	6009990028	Cabeza cuadro de mandos armario Snack 3 cuerpos, inox. 2100x100							1	1	1	1
44	6002000031	Relé de arranque compresor FR-8,5-G, Danfoss 117U6015		1	1							
44	6004000003	Relé de arranque compresor SC-12-G, Danfoss 117U6003				1	1	1				
44	6004000006	Relé de arranque compresor SC18G, Danfoss 117U6019							1	1	1	1
45	6004000008	Condensador de arranque FR, Danfoss 117U5015		1	1							
45	6004000009	Condensador de arranque SC, Danfoss 117U5017				1	1	1	1	1	1	1
46	6000601003	Filtro secador, 40 gr. 1/4 x 1/4		1	1	1	1	1	1	1	1	1
47	6001508008	Resistencia fronti horizontal armario trop. / mant., 12 w			1		1	2		1	2	3
47	6001508010	Resistencia fronti vertical armario, 31 w				1	1	1	2	2	2	2
47	6001508009	Resistencia marco armario 1 cuerpo trop. / mant., 43 w		1	1				3	3	3	3
47	6001508007	Resistencia marco armario 2 cuerpos trop. / mant., 57 w				1	1	1				
48	6002000057	Sonda termostato, NTC 938 Ohm		1	1	1	1	1	1	1	1	1
49	6009990260	Juego cierre con llave puerta armario,		1	1	2	2	2	3	3	3	3
51	6001507004	Interruptor Iluminación, Unipolar rojo		1	1	1	1	1	1	1	1	1
52	6001509001	Tubo fluorescente, 15 w		1	1	2	2	2	3	3	3	3
53	6000202505	Proteccion fluorescente, Policarbonato traslucido 538 mm.		1	1	2	2	2	3	3	3	3
54	6001507022	Reactancia, 20 w		1	1				3	3	3	3
54	6001507023	Reactancia, 40 w				1	1	1				
55	6001507016	Cebador, 4 - 80 w		1	1	2	2	2	3	3	3	3
56	6009990203	Rejilla delantera motor amario Snack 1 cuerpo, Acero inox. 710x285		1	1							
56	6009990200	Rejilla delantera motor amario Snack 2 cuerpos, Acero inox. 1400x285				1	1	1				
56	6009990202	Rejilla delantera motor amario Snack 3 cuerpos, Acero inox. 2100x285							1	1	1	1
58	6001801015	Estante parrilla armario snack, Alambre plastificado gris 524x565		3	3	6	6	6	9	9	9	9
59	6001801016	Estante parrilla suplemento armario snack, 160x430				3	3	3	6	6	6	6
60	6009990039	Bisagra intermedia armario, apertura derecha, inox						1				1
60	6009990017	Bisagra intermedia armario, apertura izquierda, inox			1		1	1		1	2	2
61	6009990016	Puerta grande armario refrigeración, Acero inox.695x1565		1		2	1		3	2	1	

FAGOR
FAGOFRI SA

PLANO DESPIECE

	FAGOFRI Código	MATERIAL	DSP0051 AFP-701	DSP0051 AFP-702	DSP0051 AFP-1402	DSP0051 AFP-1403	DSP0051 AFP-1404	DSP0051 AFP-2103	DSP0051 AFP-2104	DSP0051 AFP-2105	DSP0051 AFP-2106
MODELO			1	1	1	1	1	1	1	1	1
62	6001401108	Burlete puerta pequeña armario, 640x740 UR-260-M		2		2	4		2	4	6
64	6009991521	Conjunto Bisagra armario, TRS / 1D Doble muelle 2,8 mm	2	2	4	4	4	6	6	6	6
117	6001508005	Resistencia bandeja goteo evaporador armario Snack 1 cuerpo, 20 w	1	1							
117	6001508006	Resistencia bandeja goteo evaporador armario Snack 2 cuerpos, 41 w			1	1	1				
117	6001508015	Resistencia bandeja goteo evaporador armario Snack 3 cuerpos, 60 w						1	1	1	1
122	6009990271	Embellecedor evaporador, Acero inox 1283x115			1	1	1				
122	6009990272	Embellecedor evaporador, Acero inox 1983x115						1	1	1	1
122	6009990273	Embellecedor evaporador, Acero inox 583x115	1	1							

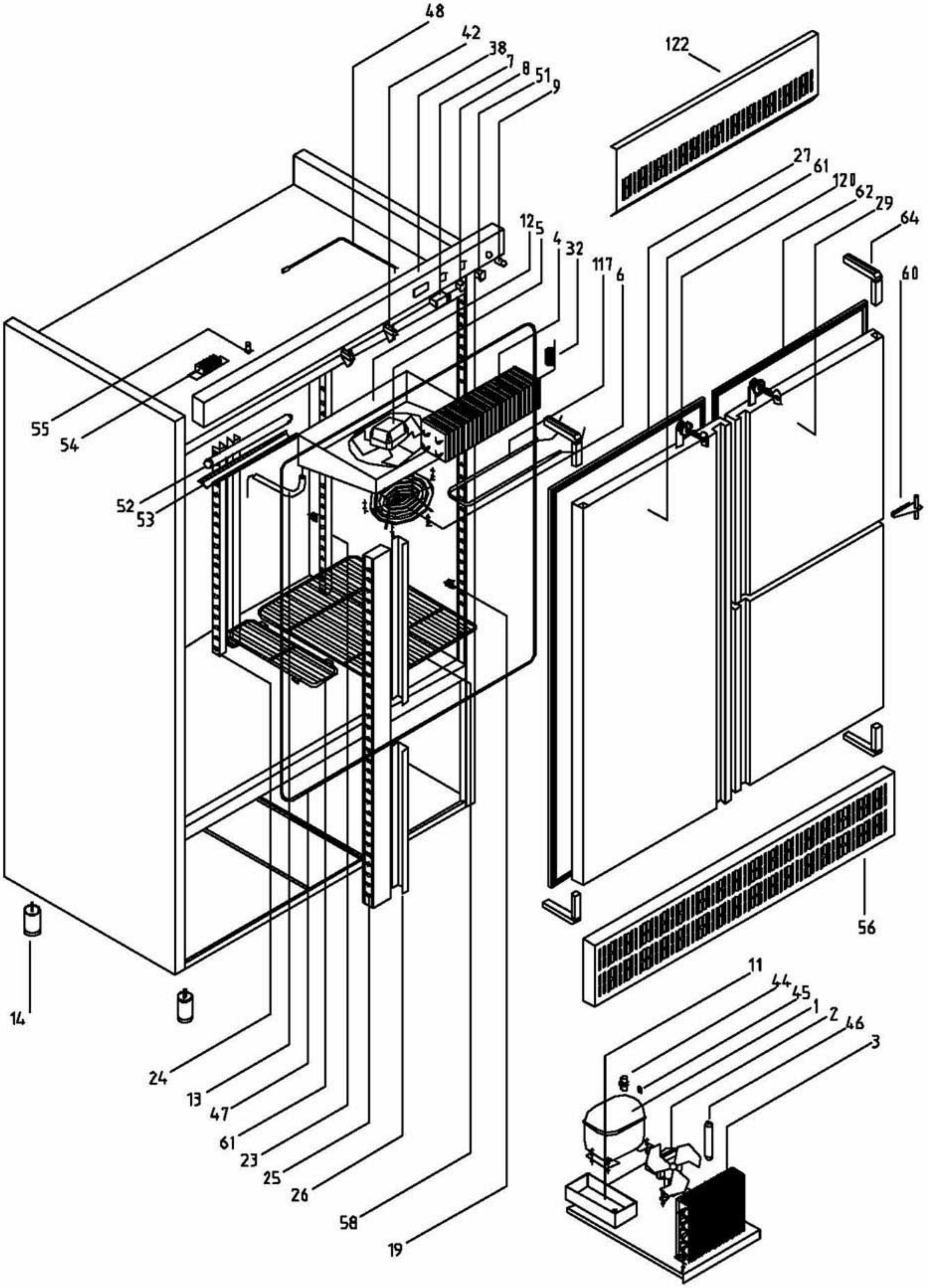

COMUN A

Armarios Snack de Refrigeración Tiro Forzado

Armarios Snack de Conservación de Congelados

	Firma	Fecha
Dibujado	M. Mellado	14/12/11
Proyectado		
Comprobado		

DESPIECE ARMARIOS
REFRIGERACION Y MANTENIMIENTO

Código
DSP0071

FAGOR
FAGOFRI s.a.

FAGOR
FAGOFRI SA

PLANO DESPIECE

	FAGOFRI		DSP0071	DSP0071	DSP0071	DSP0071	DSP0071
		MODELO	AFN-701	AFN-702	AFN-1402	AFN-1403	AFN-1404
	Código	**MATERIAL**	**1**	**1**	**1**	**1**	**1**
1	6001710004	Compresor, ASPERA J-2192-GK			1	1	1
1	6001710002	Compresor, Danfoss SC-15-CL	1	1			
2	6001506002	Ventilador unidad condensadora, 10 w con pala y pata	1	1	2	2	2
3	6001911005	Condensador, 10x4 derecha techo	1	1			
3	6001911016	Condensador, 9x3 doble, un solo circuito			1	1	1
4	6001903001	Evaporador, Bateria FC-61-B	1	1			
4	6001903002	Evaporador, Bateria FC-62-B			1	1	1
5	6004000011	Ventilador Evaporador FC-61-B / FC-62-B, 5 w con pala y aro GC	1	1	2	2	2
6	6004000013	Rejilla protección ventilador evaporador FC, Alambre Ø 200	1	1	2	2	2
7	6001507044	Control digital mant. congelados, Carel PJ32C00000 (220 v, 3 botones, 3 reles)	1	1	1	1	1
7	6001507043	Control digital mant. congelados, Carel PJ32SE (12 v, 4 botones, 4 reles)	1	1	1	1	1
7	6001507012	Control digital mant. congelados, ELIWELL EWPC 974 con sondas y tranformador	1	1	1	1	1
7	6001507042	Control digital mant. congelados, ELIWELL EWPX-174 con sondas y transformador	1	1	1	1	1
8	6001507003	Interruptor general on / off, BIPOLAR N/ABMAR 220 V. IB4-3106	1	1	1	1	1
9	6001507005	Piloto funcionamiento compresor, L-312 Ø13 mm 220 V AMBAR	1	1	1	1	1
11	6000202204	Bandeja evaporación automática, Plastico inyectado	1	1	1	1	1
12	6004000015	Bandeja goteo evaporador FC-61-B armario, Aluminio	1	1			
12	6004000016	Bandeja goteo evaporador FC-62-B armario, Aluminio			1	1	1
13	6009991085	Conjunto desagüe evaporador tiro forzado,	1	1	1	1	1
14	6009990362	Conjunto pata regulable armario Snack, ø63x90 / 130	4	4	4	4	4
19	6000202201	Soporte estante parrilla interior, Plastico inyectado	12	12	24	24	24
23	6009990215	Cremallera lateral trasera armario Snack, Snack, acero inox 35x1050	2	2	2	2	2
24	6009990217	Cremallera trasera armario GN 2/1, Acero inox 35x1260			1	1	1
25	6009990220	Cremallera delantera puerta grande, Común, acero inox 35x1480	2		4	2	
26	6009990221	Cremallera delantera puerta pequeña, Común, acero inox 35x700		4		4	8
27	6001401109	Burlete magnetico puerta grande armario Snack / GN, 640x1525 UR-260-M	1		2	1	
29	6009990012	Puerta pequeña armario congelados, Acero inox. 695x780		2		2	4
32	6009991508	Tubo capilar, 1,25x3500	1	1	1	1	1
38	6009990034	Cabeza cuadro de mandos armario Snack 1 cuerpo, inox. 710x100	1	1			
38	6009990024	Cabeza cuadro de mandos armario Snack 2 cuerpos, inox. 1410x100			1	1	1
42	6001507041	Interruptor paro ventilador tiro forzado (ARMARIOS), Pulsador 1005172 NA/M14,2S4,BM	1	1	2	2	2
44	6004000004	Relé de arranque compresor SC-15-CL, Danfoss 117U6005	1	1			
44	6004000005	Relé de arranque compresor SC-18-CL, Danfoss 117 / 7012			1	1	1
45	6004000009	Condensador de arranque SC, Danfoss 117U5017	1	1			
46	6000601003	Filtro secador, 40 gr. 1/4 x 1/4	1	1	1	1	1
47	6001508008	Resistencia fronti horizontal armario trop. / mant., 12 w	2	1		1	2
47	6001508010	Resistencia fronti vertical armario, 31 w	1		1	1	1
47	6001508009	Resistencia marco armario 1 cuerpo trop. / mant., 43 w	1	1	1		
47	6001508007	Resistencia marco armario 2 cuerpos trop. / mant., 57 w	1		1	1	1
48	6002000057	Sonda termostato, NTC 938 Ohm	2	2	2	2	2
49	6009990260	Juego cierre con llave puerta armario,	1	1	2	2	2
51	6000202406	Tapa ciega para troquel 11x30	1	1	1	1	1
56	6009990203	Rejilla delantera motor amario Snack 1 cuerpo, Acero inox. 710x285	1	1			
56	6009990200	Rejilla delantera motor amario Snack 2 cuerpos, Acero inox. 1400x285			1	1	
58	6001801015	Estante parrilla armario snack, Alambre plastificado gris 524x565	3	3	6	6	6
59	6001801016	Estante parrilla suplemento armario snack, 160x430			3	3	3
60	6009990039	Bisagra intermedia armario, apertura derecha, inox					1
60	6009990017	Bisagra intermedia armario, apertura izquierda, inox		1		1	1
61	6009990018	Puerta grande armario mantenimiento congelados, 695x1565	1		2	1	
62	6001401108	Burlete puerta pequeña armario, 640x740 UR-260-M		2		2	4
64	6009991521	Conjunto Bisagra armario, TRS / 1D Doble muelle 2,8 mm	2	2	4	4	4
117	6001508011	Resistencia bandeja goteo evaporador, 18 w	1	1	1	1	1
117	6001508021	Resistencia descarche evaporador 61 - 71, 350 w cable corto	1	1			
117	6001508024	Resistencia descarche evaporador 62 - 72, 650 w			1	1	1
122	6009990271	Embellecedor evaporador, Acero inox 1283x115			1	1	1
122	6009990273	Embellecedor evaporador, Acero inox 583x115	1	1			

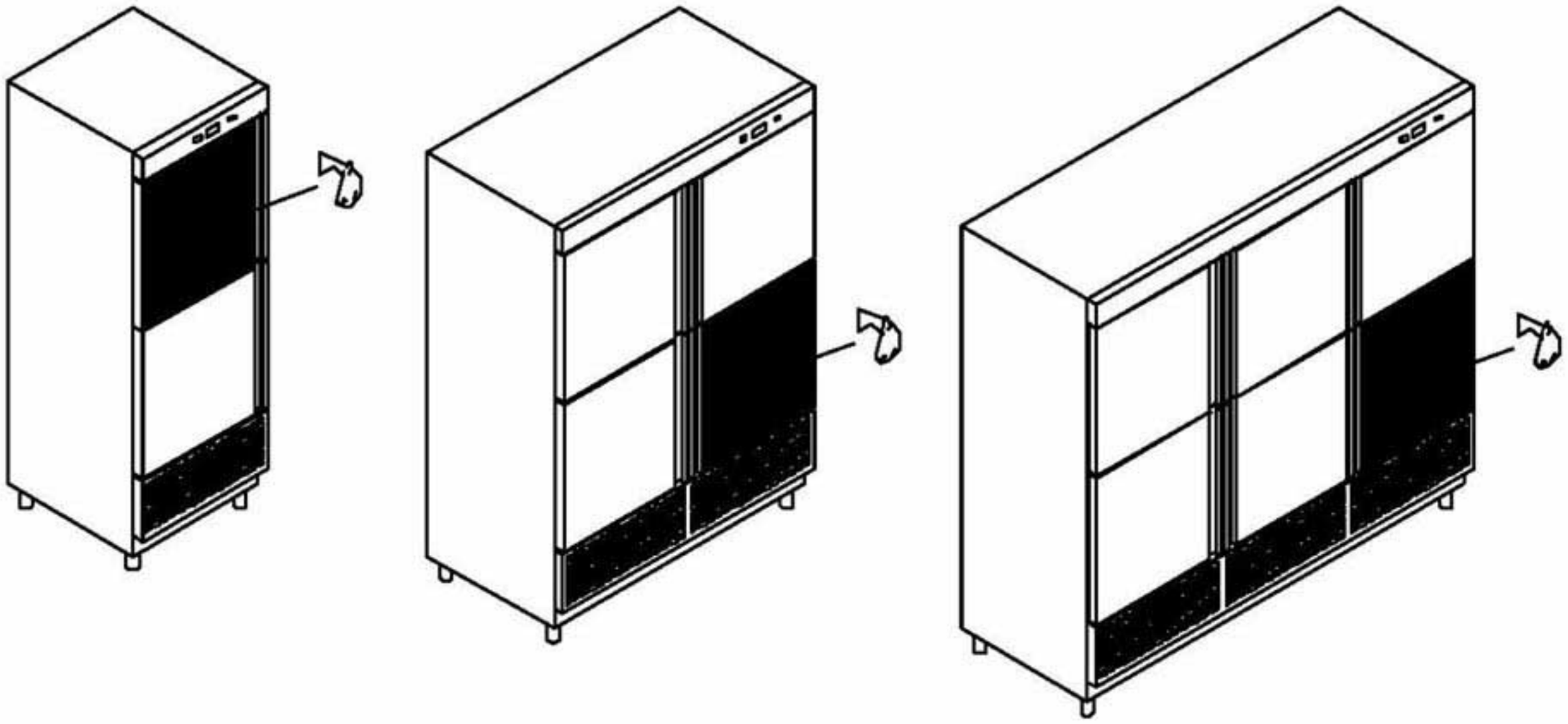

POSICION DEPARTAMENTO DE PESCADO

PANEL DE MANDOS

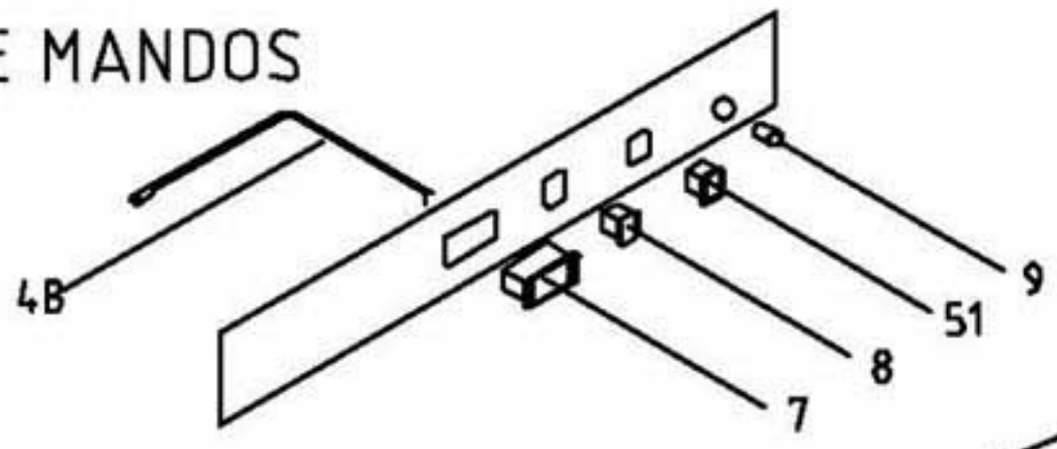

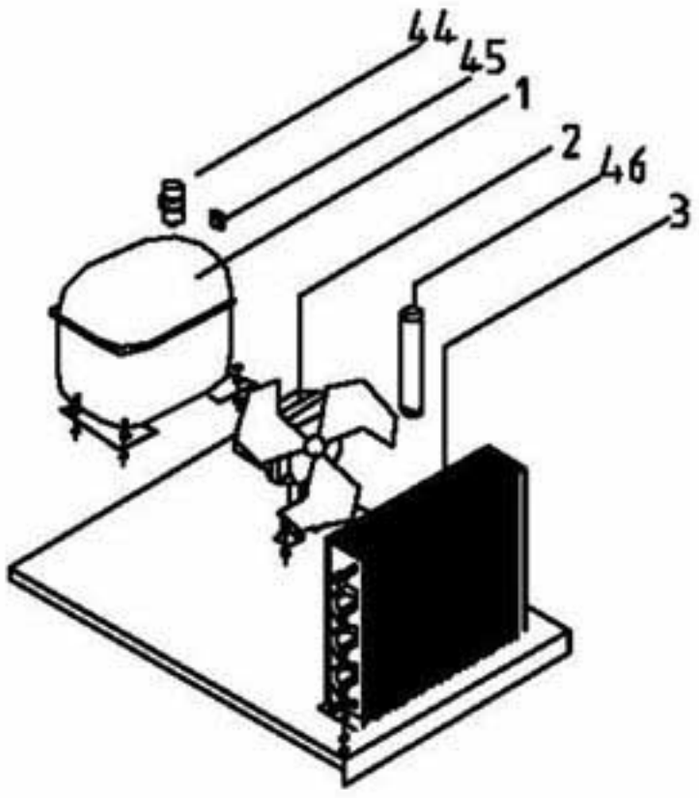

UNIDAD CONDENSADORA

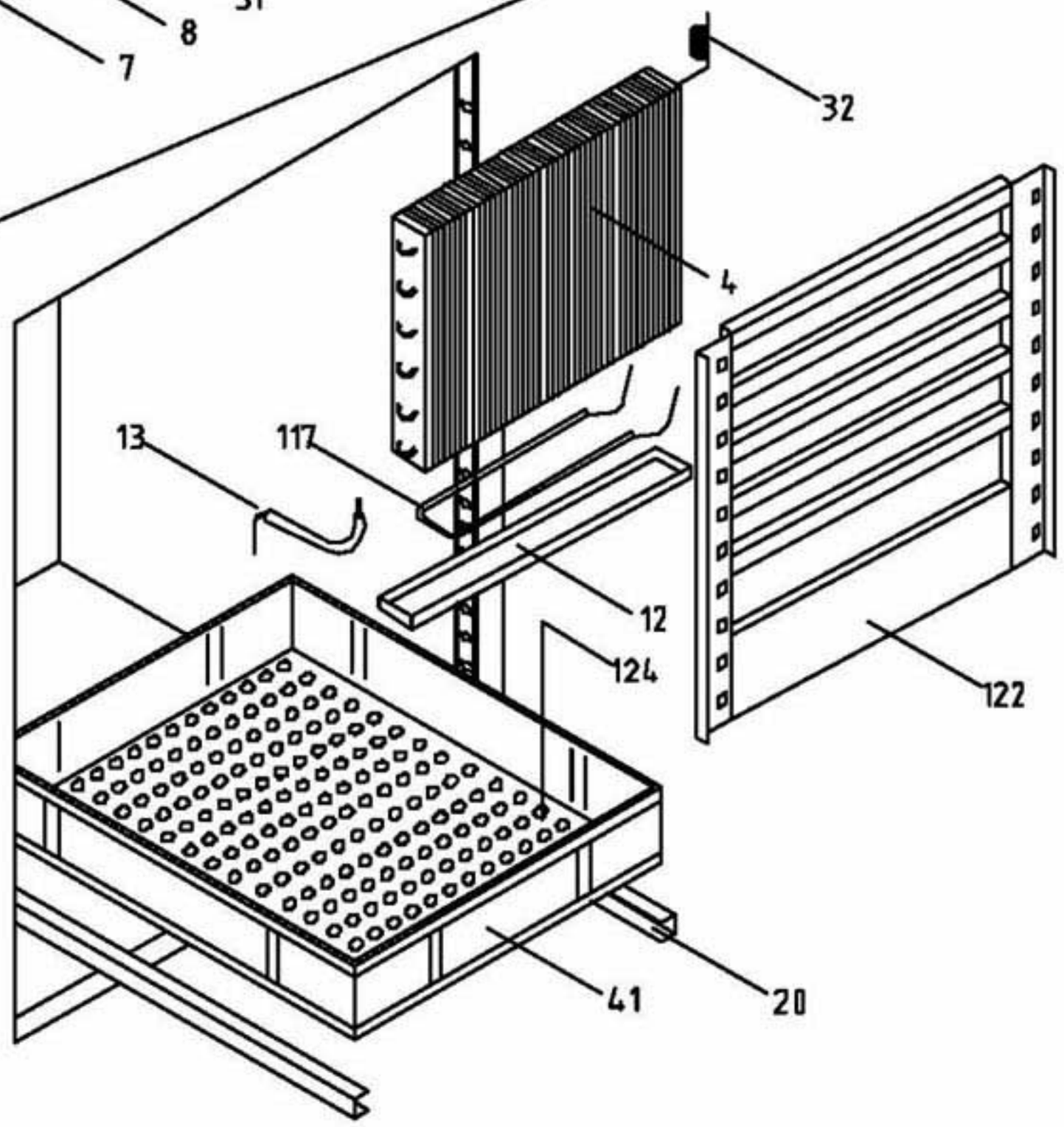

DEPARTAMENTO

COMUN A	Armarios Snack departamento de Pescado

	Firma	Fecha		
Dibujado	M. Mellado	14/02/11	DESPIECE DEPARTAMENTO DE PESCADO	Código DSP0054
Proyectado				
Comprobado				

FAGOR
FAGORFRI s.a.

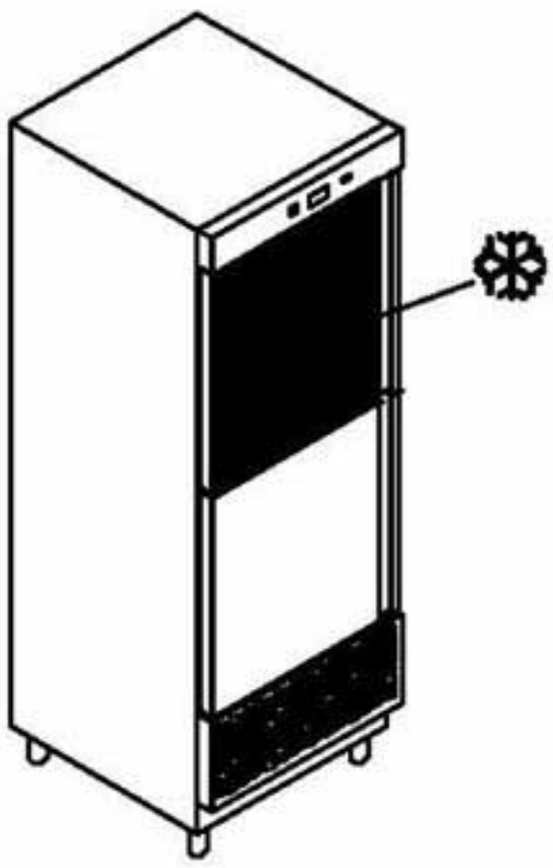

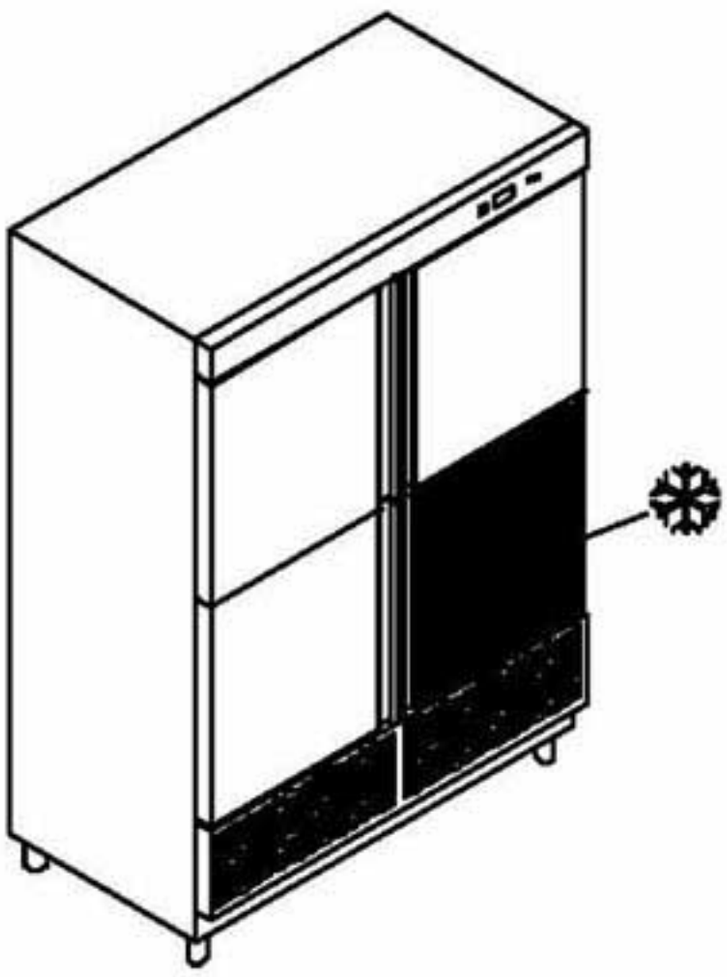

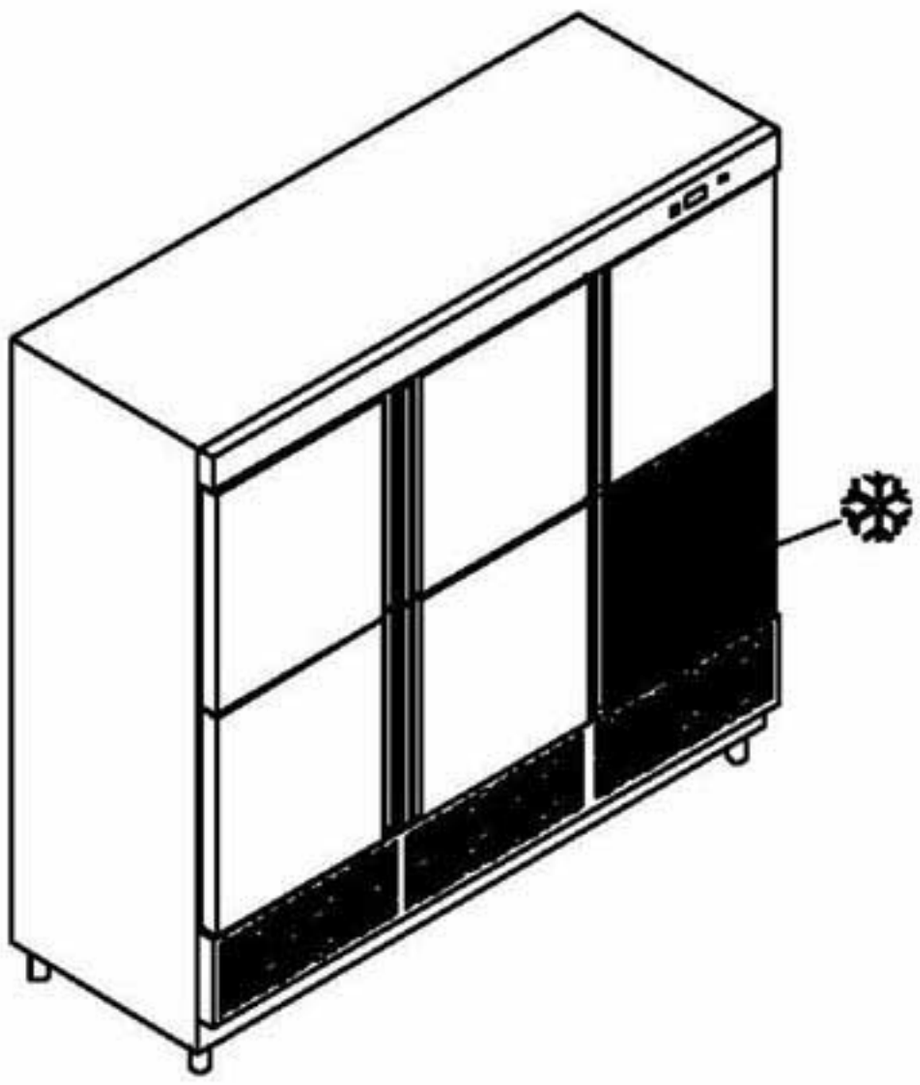

POSICION DEPARTAMENTO MANTENIMIENTO DE CONGELADOS

PANEL DE MANDOS

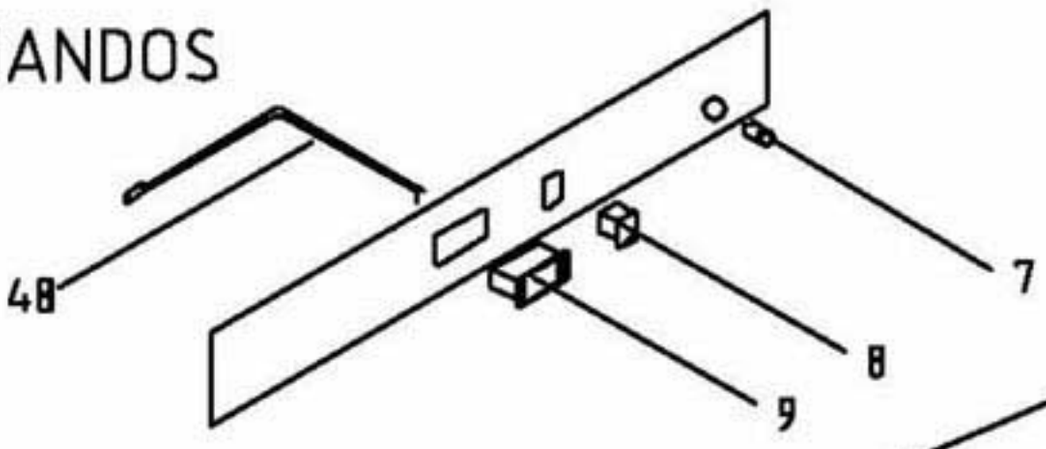

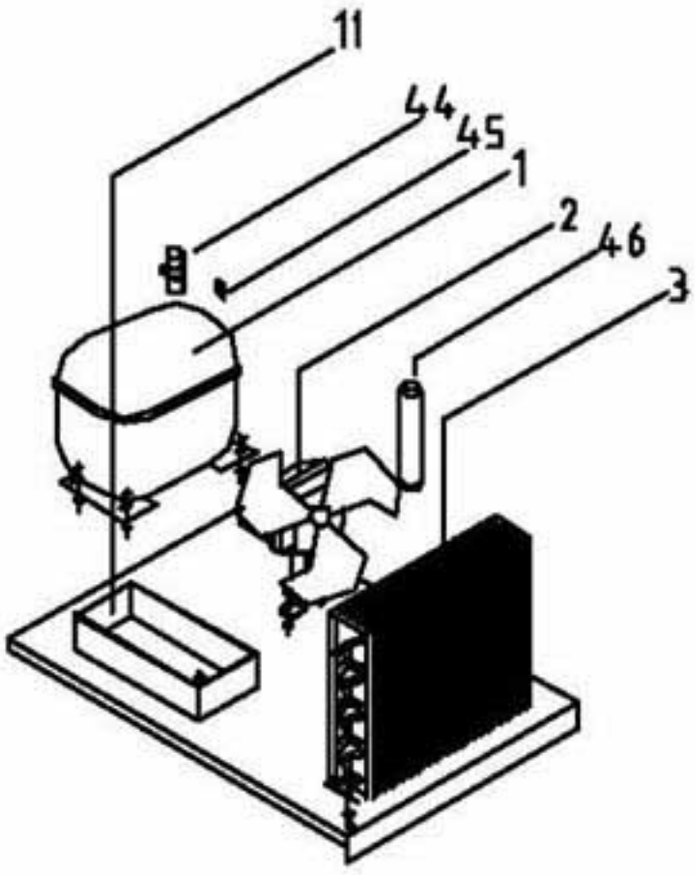

UNIDAD CONDENSADORA

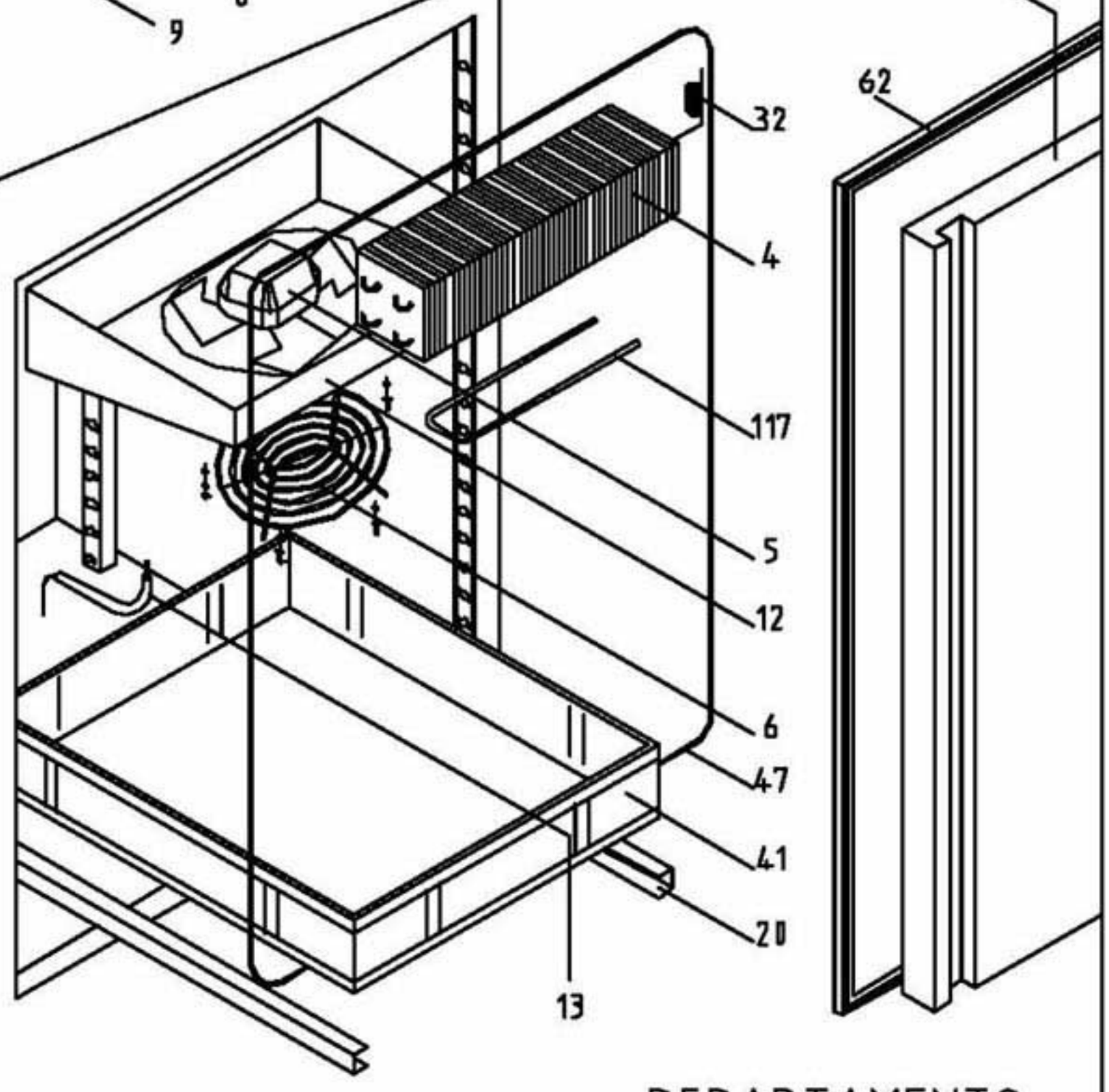

DEPARTAMENTO

COMUN A

Armarios Snack departamento de Conservación de Congelados

	Firma	Fecha
Dibujado	M. Mellado	14/02/01
Proyectado		
Comprobado		

DESPIECE DEPARTAMENTO MANTENIMIENTO

Código DSP0044

FAGOR

FAGOFRI s.a.

FAGOR
FAGOFRI SA

PLANO DESPIECE

	FAGOFRI Código	MATERIAL	DSP0051 DSP0054	DSP0051 DSP0044	DSP0051 DSP0054	DSP0051 DSP0054	DSP0051 DSP0044	DSP0051 DSP0044	DSP0051	DSP0051 DSP0054	DSP0051 DSP0054	DSP0051 DSP0054	DSP0051 DSP0044	DSP0051 DSP0044	DSP0051 DSP0044	DSP0054	DSP0044
MODELO			AFP-702-P	AFP-702-C	AFP-1403-P	AFP-1404-P	AFP-1403-C	AFP-1404-C	AFP-1402 MIX	AFP-2104-P	AFP-2105-P	AFP-2106-P	AFP-2104-C	AFP-2105-C	AFP-2106-C	Dep. pes. Sna	Dep. mant. Sn
			1	1	1	1	1	1	1	1	1	1	1	1	1	1	1
1	6001700004	Compresor, Danfoss FR-8,5-G	1	1					1								
1	6001710001	Compresor, Danfoss SC-12-CL															1
1	6001700007	Compresor, Danfoss SC-12-G			1	1	1	1									
1	6001710002	Compresor, Danfoss SC-15-CL							1								
1	6001700009	Compresor, Danfoss SC-18-G								1	1	1	1	1	1		
1	6001700002	Compresor, Danfoss TL-5-G														1	
2	6001506002	Ventilador unidad condensadora, 10 w con pala y pata	1	1	1	1	1	1	2	1	1	1	1	1	1	1	1
3	6001911005	Condensador, 10x4 derecha techo							1	1	1	1	1	1	1		1
3	6001911008	Condensador, 8x2 derecha techo														1	
3	6001911002	Condensador, 9x2 derecha techo	1	1					1								
3	6001911003	Condensador, 9x3 derecha techo			1	1	1	1									
4	6001901007	Evaporador departamento de pescado, B 14T 2R 426A 6S														1	
4	6001901005	Evaporador estático armario 1 cuerpo , V 5T 3R 450A 10/20S	1	1					1								
4	6001901006	Evaporador estático armario 2 cuerpos, V 5T 3R 1150A 10/20S			1	1	1	1									
4	6010240006	Evaporador estático armario 3 cuerpos, V 5T 3R 1750A 10/20S								1	1	1	1	1	1		
4	6001903001	Evaporador, Bateria FC-61-B							1								1
5	6004000011	Ventilador Evaporador FC-61-B / FC-62-B, 5 w con pala y aro GC							1								1
5	6001506003	Ventilador evaporador, 120x120x40 rodamiento de bolas	1	1	2	2	2	2	1	3	3	3	3	3	3		
6	6009992005	Bandeja goteo evaporador Snack 1 cuerpo estático, Acero inox 535x140	1	1					1								
6	6009992006	Bandeja goteo evaporador Snack 2 cuerpos estático, Acero inox 1235x140			1	1	1	1									
6	6009992011	Bandeja goteo evaporador Snack 3 cuerpos estático, Acero inox 1925x140								1	1	1	1	1	1		
6	6004000013	Rejilla protección ventilador evaporador FC, Alambre Ø 200							1								1
7	6001507044	Control digital mant. congelados, Carel PJ32C00000 (220 v, 3 botones, 3 reles)							1								1
7	6001507043	Control digital mant. congelados, Carel PJ32SE (12 v, 4 botones, 4 reles)							1								1
7	6001507012	Control digital mant. congelados, ELIWELL EWPC 974 con sondas y tranformador							1								1
7	6001507042	Control digital mant. congelados, ELIWELL EWPX-174 con sondas y transformador							1								1
7	6001507045	Control digital refrigeración, CAREL IR32SE0000 con sonda y transformador	1	1	1	1	1	1	1	1	1	1	1	1	1	1	
7	6001507046	Control digital refrigeración, CAREL PJ32SOPOOK con sondas	1	1	1	1	1	1	1	1	1	1	1	1	1	1	
7	6001507039	Control digital refrigeración, ELIWELL EWDC 112 con sonda	1	1	1	1	1	1	1	1	1	1	1	1	1	1	
7	6001507002	Control digital refrigeración, ELIWELL EWPC 961 N con sonda y transformador	1	1	1	1	1	1	1	1	1	1	1	1	1	1	
8	6001507003	Interruptor general on / off, BIPOLAR N/ABMAR 220 V. IB4-3106	1	1	1	1	1	1	2	1	1	1	1	1	1	1	1
9	6001507005	Piloto funcionamiento compresor, L-312 Ø13 mm 220 V AMBAR	1	1	1	1	1	1	2	1	1	1	1	1	1	1	1
11	6000202204	Bandeja evaporación automática, Plastico inyectado	1	1	1	1	1	1	1	1	1	1	1	1	1		1
12	6009992013	Bandeja goteo evaporador departamento pescado, Acero inox.														1	
12	6004000015	Bandeja goteo evaporador FC-61-B armario, Aluminio							1								
12		Bandeja goteo evaporador FC-61-B mesa fría, Aluminio															1
12	6009992301	Soporte ventilador armário Snack 1 cuerpo, inox.	1	1													
12	6009992302	Soporte ventiladores armário Snack 2 cuerpos, inox			1	1	1	1									
12	6009999001	Soporte ventiladores armário Snack 3 cuerpos, inox.								1	1	1	1	1	1		
13	6009991085	Conjunto desagüe evaporador tiro forzado.	1	1	1	1	1	1	1	1	1	1	1	1	1		
14	6009990362	Conjunto pata regulable armario Snack, ø63x90 / 130	4	4	4	4	4	4	4	6	6	6	6	6	6		
19	6000202201	Soporte estante parrilla interior, Plastico inyectado	4	4	16	16	16	16	24	36	36	36	36	36	36		

FAGOR
FAGOFRI SA

PLANO DESPIECE

	FAGOFRI Código	MATERIAL	DSP0051 DSP0054	DSP0051 DSP0044	DSP0051 DSP0054	DSP0051 DSP0054	DSP0051 DSP0044	DSP0051 DSP0044	DSP0051	DSP0051 DSP0054	DSP0051 DSP0054	DSP0051 DSP0054	DSP0051 DSP0044	DSP0051 DSP0044	DSP0051 DSP0044	DSP0054	DSP0044
MODELO			AFP-702-P	AFP-702-C	AFP-1403-P	AFP-1404-P	AFP-1403-C	AFP-1404-C	AFP-1402 MIX	AFP-2104-P	AFP-2105-P	AFP-2106-P	AFP-2104-C	AFP-2105-C	AFP-2106-C	Dep. pes. Sna	Dep. mant Sn
			1	1	1	1	1	1	1	1	1	1	1	1	1	1	1
20	6009990063	Juego guías caja dep. congelados armario Snack, Acero inox. "U" 562 mm															3
20	6009990062	Juego guías caja dep. pescado armario Snack, Acero inox. "U" 519 mm														3	
23	6009990215	Cremallera lateral trasera armario Snack, Snack, acero inox 35x1050	2	2	2	2	2	2	2	2	2	2	2	2	2		
24	6009990216	Cremallera central trasera armario Snack, Snack, acero inox 35x1050			4	4	4	4									
24	6009990217	Cremallera trasera armario GN 2/1, Acero inox 35x1260								2	2	2	2	2	2		
25	6009990220	Cremallera delantera puerta grande, Común, acero inox 35x1480			2		2		2	4	2		4	2			
26	6009990221	Cremallera delantera puerta pequeña, Común, acero inox 35x700	4	4	4	8	4	8		4	8	12	4	8	12		
27	6001401109	Burlete magnetico puerta grande armario Snack / GN, 640x1525 UR-260-M			1		1		2	2	1		2	1			
29	6009990012	Puerta pequeña armario congelados, Acero inox. 695x780															1
29	6009990011	Puerta pequeña armario frigorifico, Acero inox. 695x780	2	1	2	4	1	3		2	4	6	1	3	5		
32	6009991517	Tubo capilar, 0,8x1600														1	
32	6009991515	Tubo capilar, 1,0x2300	1	1					1								
32	6009991507	Tubo capilar, 1,25x2100			1	1	1	1									
32	6009991514	Tubo capilar, 1,25x2600								1	1	1	1	1	1		
32	6009991508	Tubo capilar, 1,25x3500							1								1
38	6009990027	Cabeza cuadro de mandos armario Snack 3 cuerpos con departamento, inox. 2100x100								1	1	1	1	1	1		
38	6009990025	Cabeza cuadro de mandos Snack 1 cuerpo con departamento, inox. 710x100	1	1													
38	6009990026	Cabeza cuadro de mandos Snack 2 cuerpos con departamento, inox. 1410x100			1	1	1	1	1								
41	6000202421	Cubeta departamento, 530x460x100														3	
41	6000202420	Cubeta departamento, 530x540x100															3
42	6001507041	Interruptor paro ventilador tiro forzado (ARMARIOS), Pulsador 1005172 NA/M14,2S4,BM							1								
44	6002000031	Relé de arranque compresor FR-8,5-G, Danfoss 117U6015	1	1					1								
44	6004000002	Relé de arranque compresor SC-12-CL, Danfoss 117U6019															1
44	6004000003	Relé de arranque compresor SC-12-G, Danfoss 117U6003			1	1	1	1									
44	6004000004	Relé de arranque compresor SC-15-CL, Danfoss 117U6005							1								
44	6004000006	Relé de arranque compresor SC18G, Danfoss 117U6019								1	1	1	1	1	1		
44	6004000022	Relé de arranque compresor TL-5-G, Danfoss 117U6000														1	
45	6004000007	Condensador de arranque compresor TL, Danfoss 117U5014														1	
45	6004000008	Condensador de arranque FR, Danfoss 117U5015	1	1					1								
45	6004000009	Condensador de arranque SC, Danfoss 117U5017			1	1	1	1	1	1	1	1	1	1	1		1
46	6000601003	Filtro secador, 40 gr. 1/4 x 1/4	1	1	1	1	1	1	2	1	1	1	1	1	1	1	1
47	6001508008	Resistencia fronti horizontal armario trop. / mant., 12 w	1	1	1	2	1	2	2	1	2	3	1	2	3		2
47	6001508010	Resistencia fronti vertical armario, 31 w			1	1	1	1	1	2	2	2	2	2	2		1
47	6001508009	Resistencia marco armario 1 cuerpo trop. / mant., 43 w	1	1					1	3	3	3	3	3	3		
47	6001508007	Resistencia marco armario 2 cuerpos trop. / mant., 57 w			1	1	1	1	1								1
48	6002000057	Sonda termostato, NTC 938 Ohm	1	1	1	1	1	1	3	1	1	1	1	1	1	1	2
49	6009990260	Juego cierre con llave puerta armario,	1	1	2	2	2	2	2	3	3	3	3	3	3		
51	6001507004	Interruptor Iluminación, Unipolar rojo	1	1	1	1	1	1	1	1	1	1	1	1	1		
51	6000202406	Tapa ciega para troquel 11x30															1
52	6001509001	Tubo fluorescente, 15 w	1	1	2	2	2	2	1	3	3	3	3	3	3		
53	6000202505	Proteccion fluorescente, Policarbonato traslucido 538 mm.	1	1	2	2	2	2	1	3	3	3	3	3	3		
54	6001507022	Reactancia, 20 w	1	1					1	3	3	3	3	3	3		

FAGOR
FAGOFRI SA

PLANO DESPIECE

	FAGOFRI Código	MATERIAL	DSP0051 DSP0054	DSP0051 DSP0044	DSP0051 DSP0054	DSP0051 DSP0054	DSP0051 DSP0044	DSP0051 DSP0044	DSP0051	DSP0051 DSP0054	DSP0051 DSP0054	DSP0051 DSP0054	DSP0051 DSP0044	DSP0051 DSP0044	DSP0051 DSP0044	DSP0054	DSP0044
MODELO			AFP-702-P	AFP-702-C	AFP-1403-P	AFP-1404-P	AFP-1403-C	AFP-1404-C	AFP-1402 MIX	AFP-2104-P	AFP-2105-P	AFP-2106-P	AFP-2104-C	AFP-2105-C	AFP-2106-C	Dep. pes. Snac	Dep. mant. Sn
			1	1	1	1	1	1	1	1	1	1	1	1	1	1	1
54	6001507023	Reactancia, 40 w			1	1	1	1									
55	6001507016	Cebador, 4 - 80 w	1	1	2	2	2	2	1	3	3	3	3	3	3		
56	6009990203	Rejilla delantera motor amario Snack 1 cuerpo, Acero inox. 710x285	1	1													
56	6009990200	Rejilla delantera motor amario Snack 2 cuerpos, Acero inox. 1400x285			1	1	1	1	1								
56	6009990202	Rejilla delantera motor amario Snack 3 cuerpos, Acero inox. 2100x285								1	1	1	1	1	1		
58	6001801015	Estante parrilla armario snack, Alambre plastificado gris 524x565	1	1	6	6	6	6	6	9	9	9	9	9	9		
59	6001801016	Estante parrilla suplemento armario snack, 160x430			3	3	3	3		6	6	6	6	6	6		
60	6009990039	Bisagra intermedia armario, apertura derecha, inox				1		1				1			1		
60	6009990017	Bisagra intermedia armario, apertura izquierda, inox	1	1	1	1	1	1		1	2	2	1	2	2		
61	6009990018	Puerta grande armario mantenimiento congelados, 695x1565							1								
61	6009990016	Puerta grande armario refrigeración, Acero inox.695x1565			1		1		1	2	1		2	1			
62	6001401108	Burlete puerta pequeña armario, 640x740 UR-260-M	2	1	2	4	1	3		2	4	6	1	3	5		1
64	6009991521	Conjunto Bisagra armario, TRS / 1D Doble muelle 2,8 mm	2	2	4	4	4	4	4	6	6	6	6	6	6		
117	6001508005	Resistencia bandeja goteo evaporador armario Snack 1 cuerpo, 20 w	1	1					1							1	
117	6001508006	Resistencia bandeja goteo evaporador armario Snack 2 cuerpos, 41 w			1	1	1	1									
117	6001508015	Resistencia bandeja goteo evaporador armario Snack 3 cuerpos, 60 w								1	1	1	1	1	1		
117	6001508011	Resistencia bandeja goteo evaporador, 18 w							1								1
117	6001508021	Resistencia descarche evaporador 61 - 71, 350 w cable corto							1								1
122	6009990271	Embellecedor evaporador, Acero inox 1283x115			1	1	1	1									
122	6009990272	Embellecedor evaporador, Acero inox 1983x115								1	1	1	1	1	1		
122	6009990273	Embellecedor evaporador, Acero inox 583x115	1	1					2								
122	6009990274	Rejilla proteccion evaporador departamento de pescado, Acero inox.														1	
124	6009990102	Fondo inox caja dep. pescado Snack, Acero inox.														3	