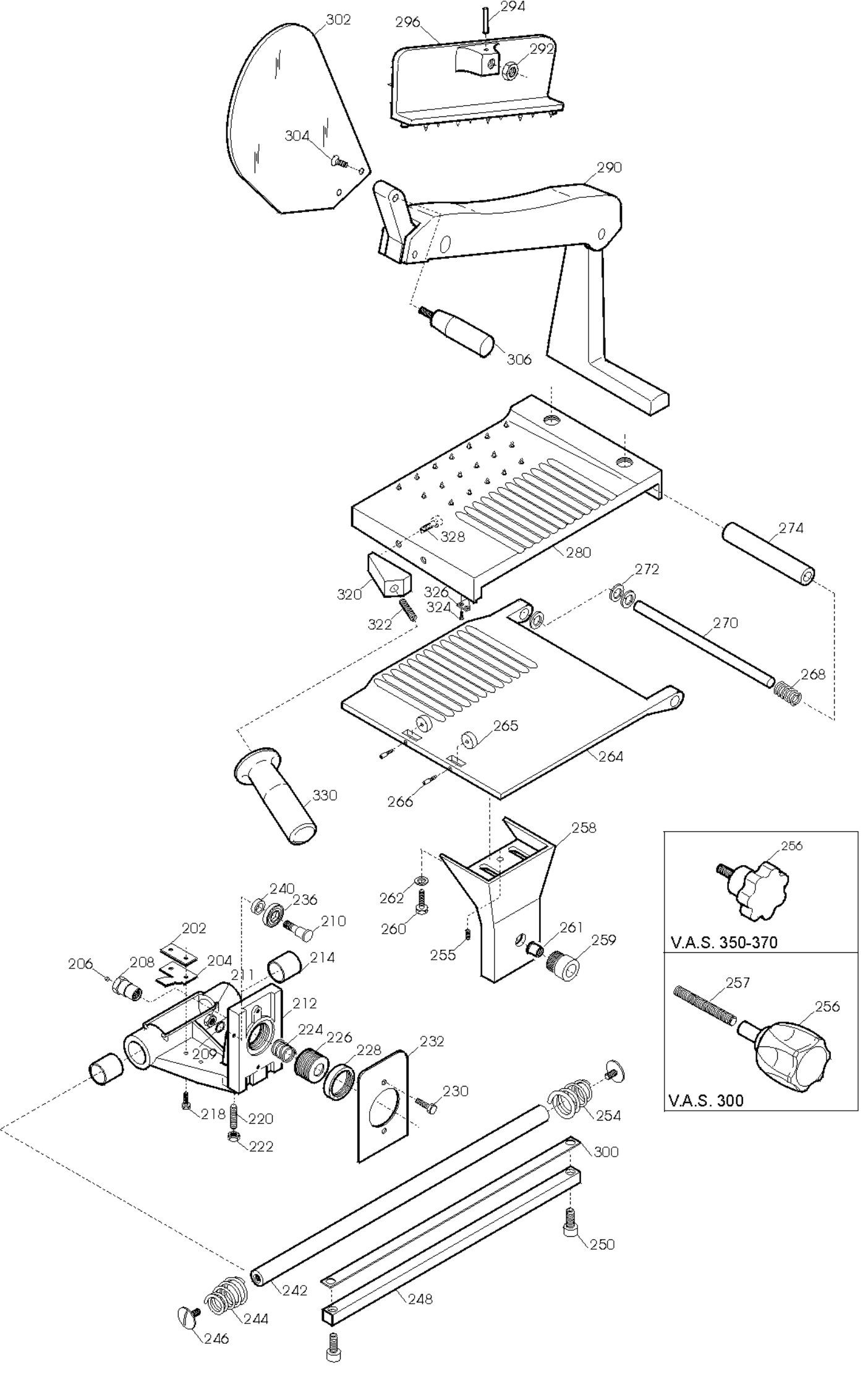
302
296
294
292
304
290
306
328
280
274
320
326
324
322
272
270
268
265
264
330
266
258
262
260
255
261
259
240
236
210
202
206
208
204
211
214
212
224
226
228
232
209
230
218
220
222
254
300
250
242
248
244
246
256
V.A.S. 350-370
257
256
V.A.S. 300

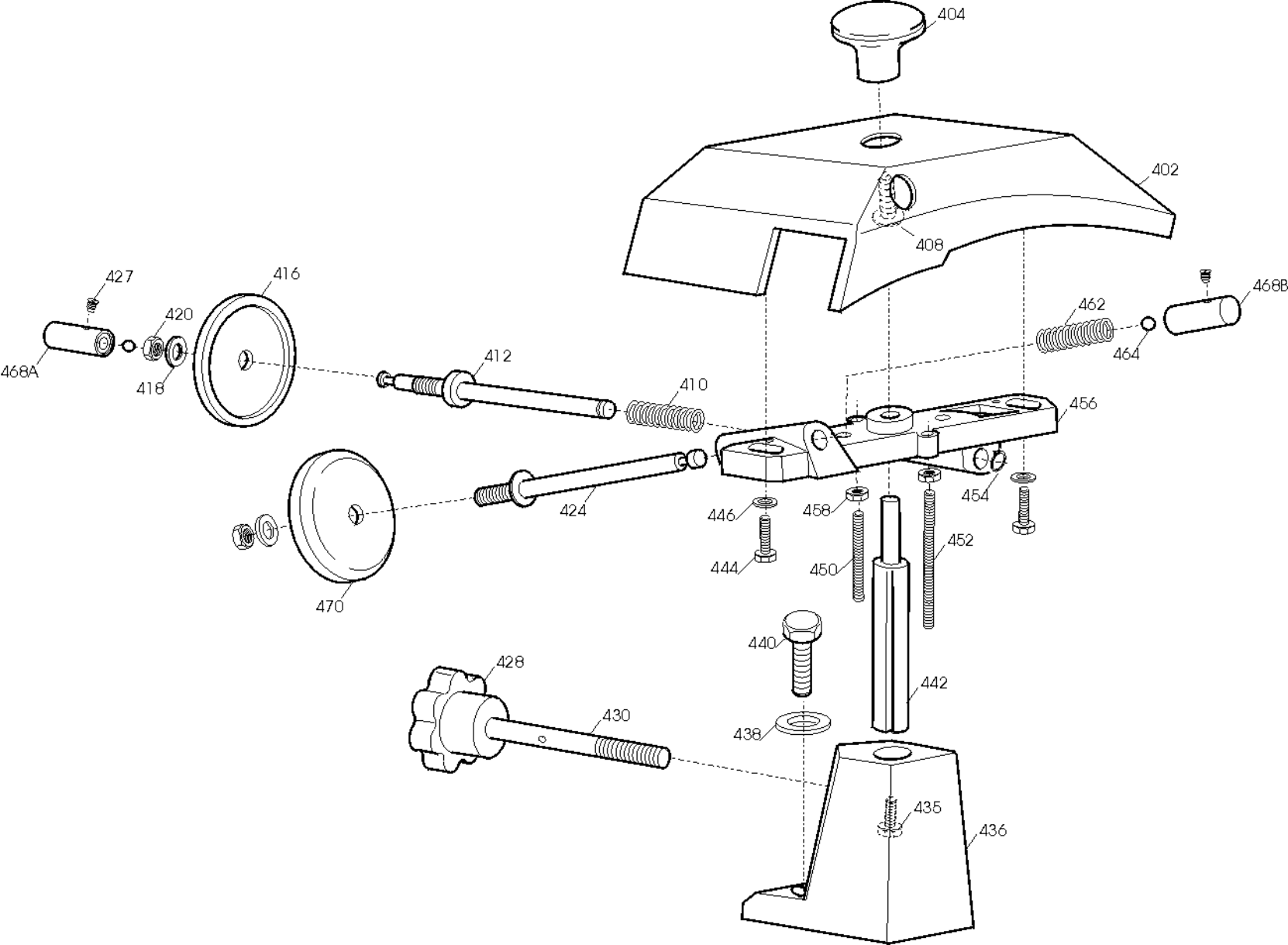
404
402
408
427
416
420
418
468A
412
410
462
464
468B
456
424
446
458
454
444
450
452
470
440
428
442
430
438
435
436

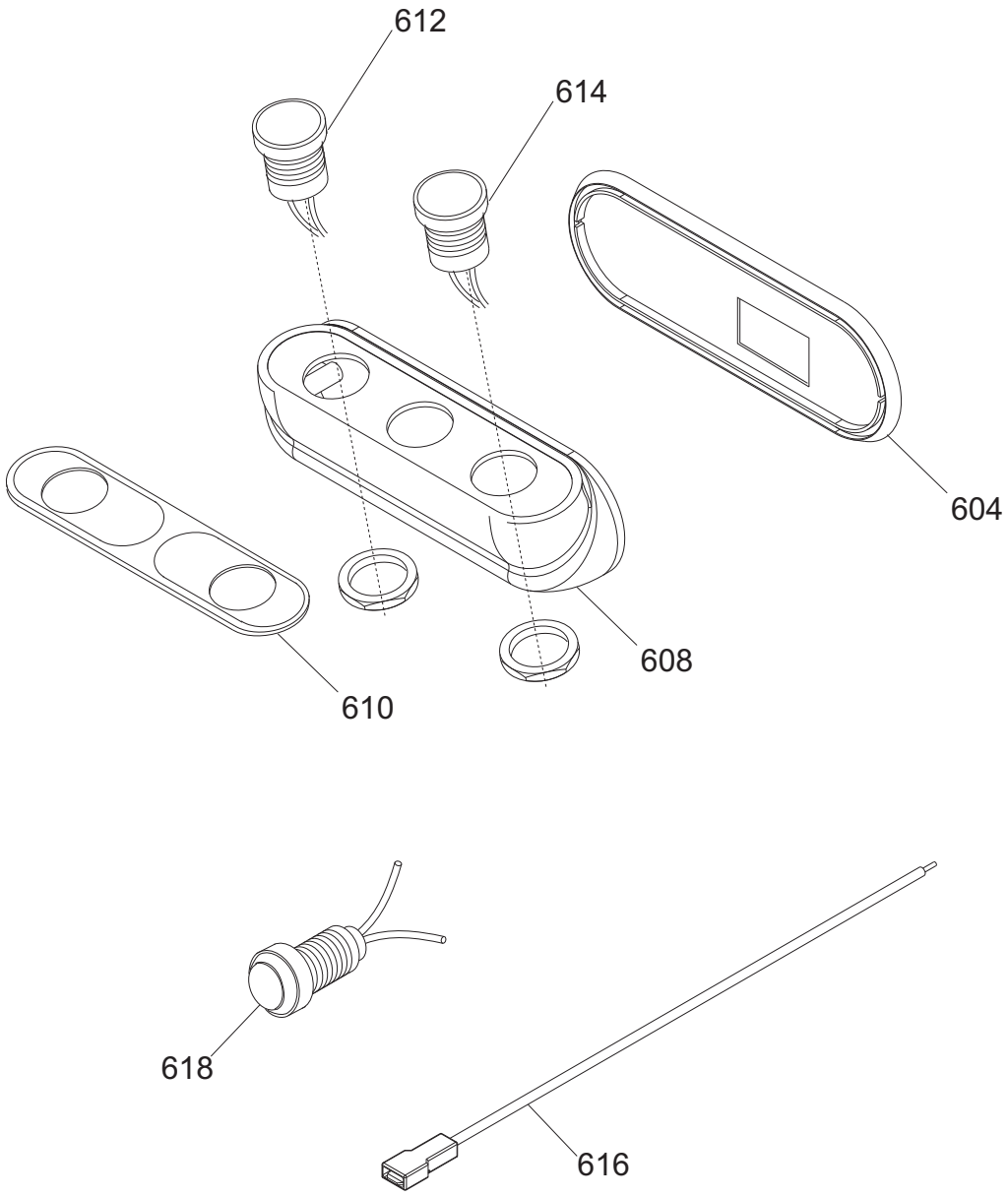
612
614
604
608
610
618
616

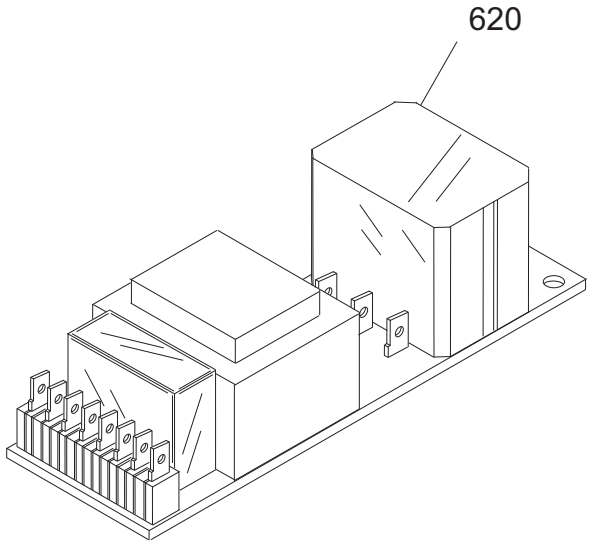
620

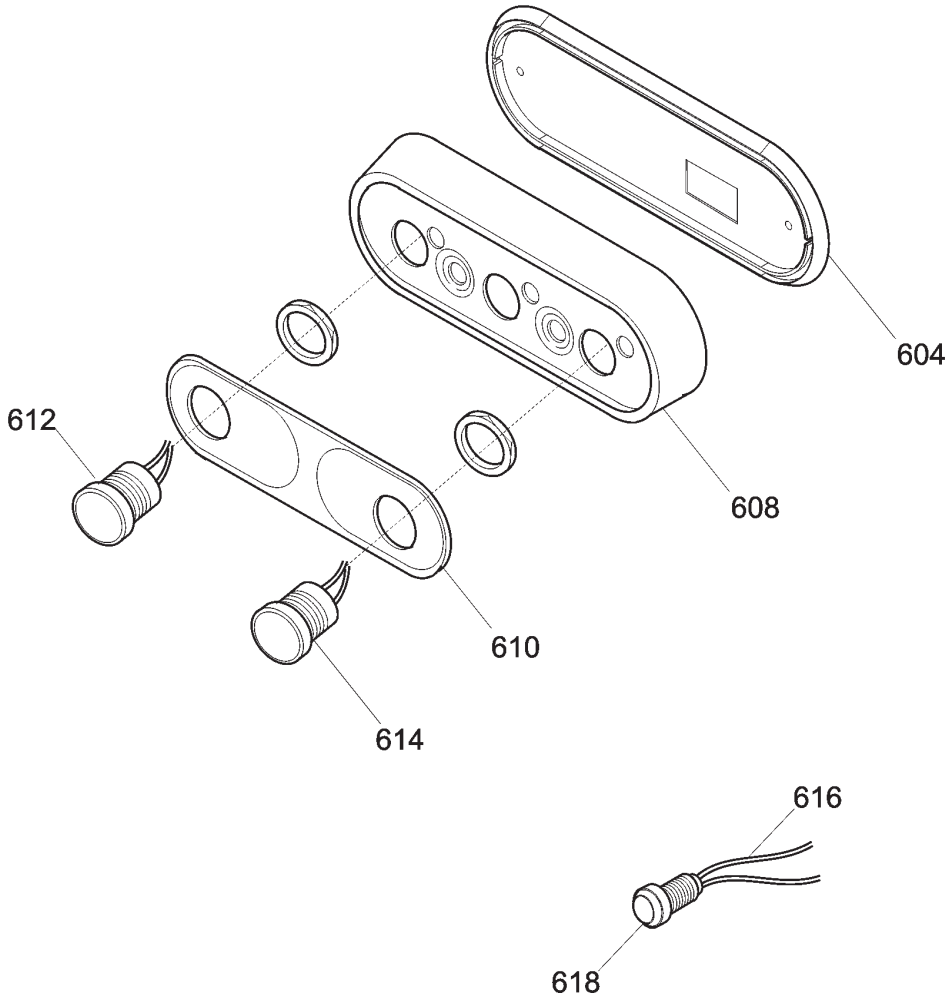
604
608
612
610
614
616
618

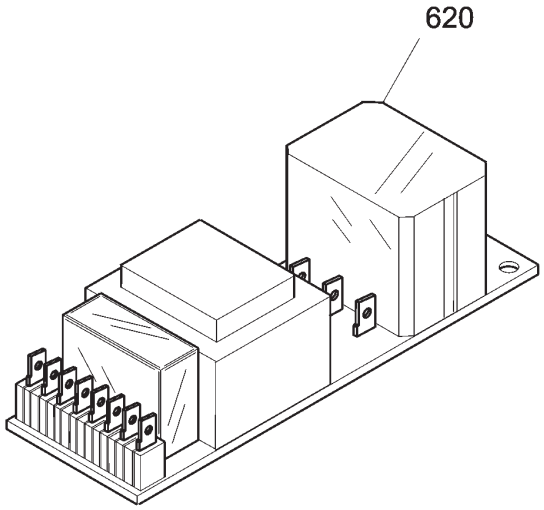
620

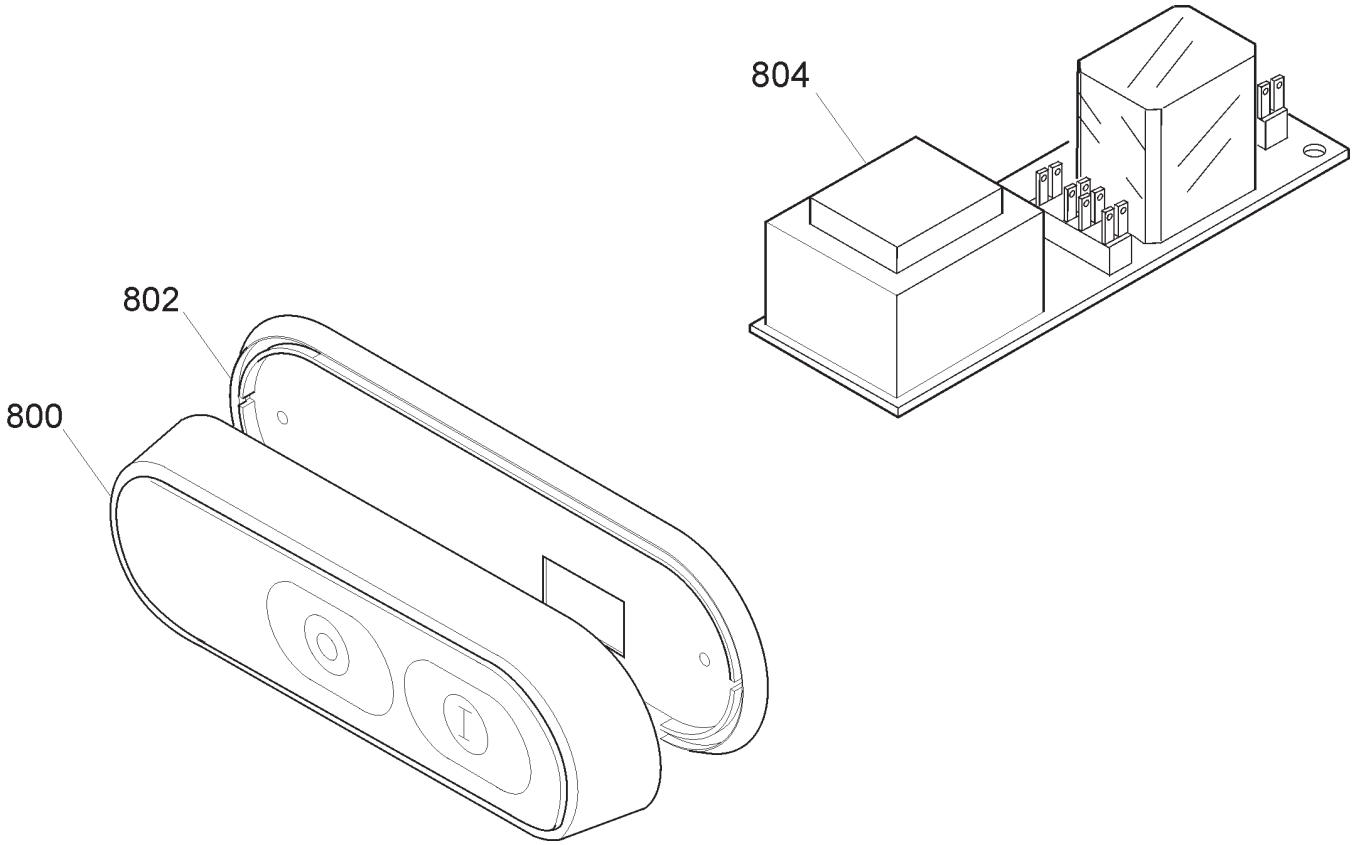
804
802
800

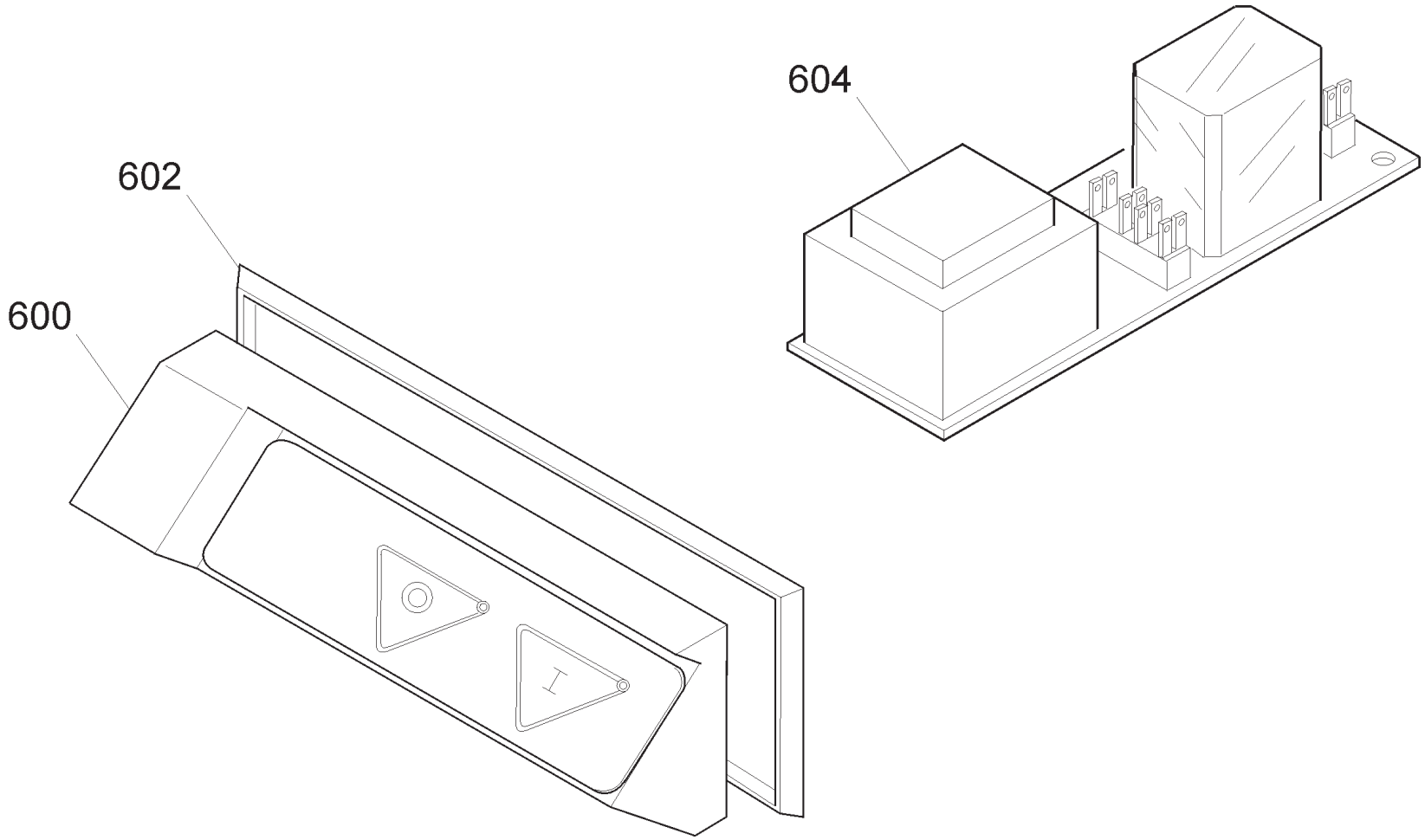
604
602
600

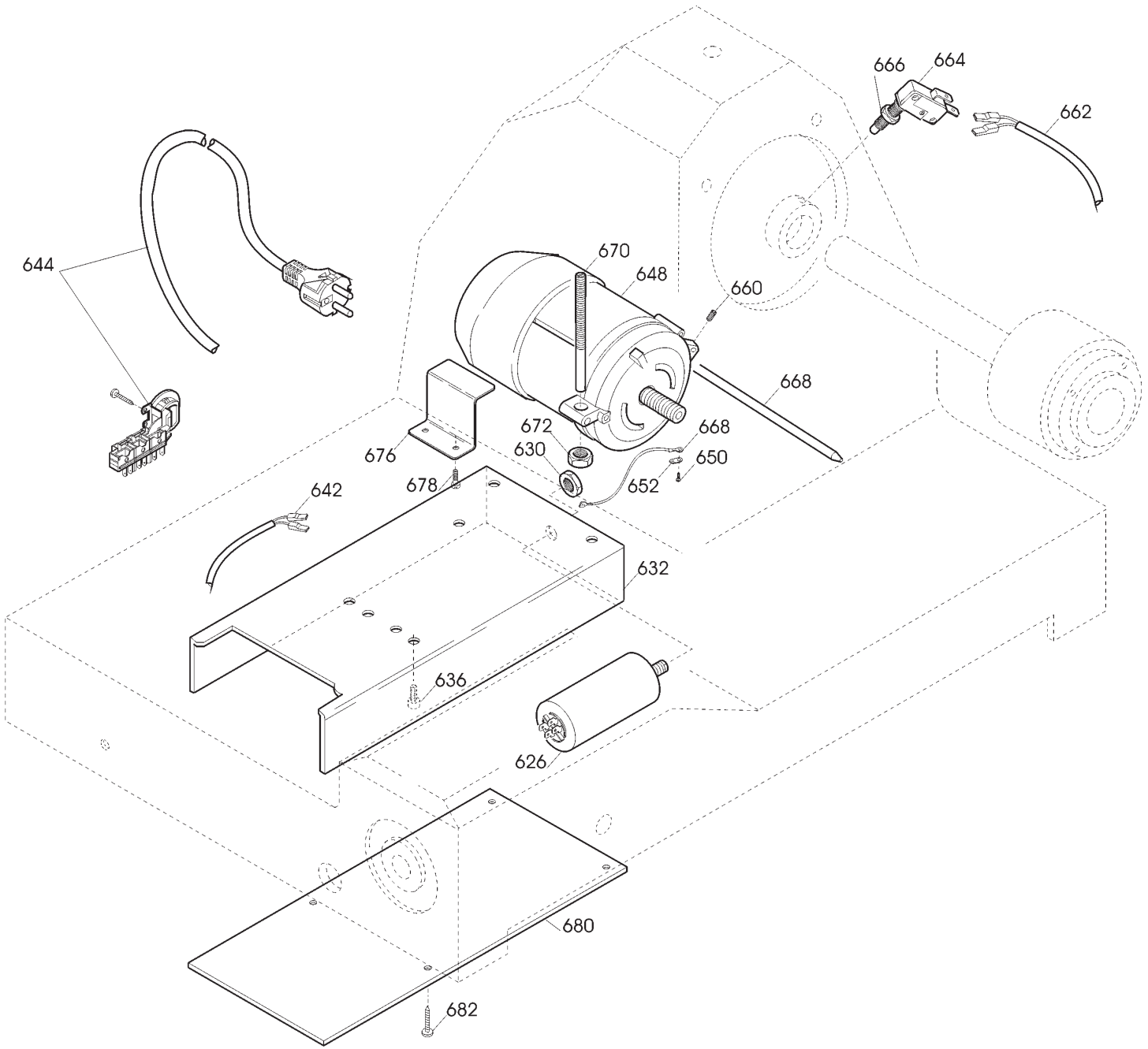
666
664
662
644
670
648
660
668
672
630
676
678
668
650
652
642
632
636
626
680
682

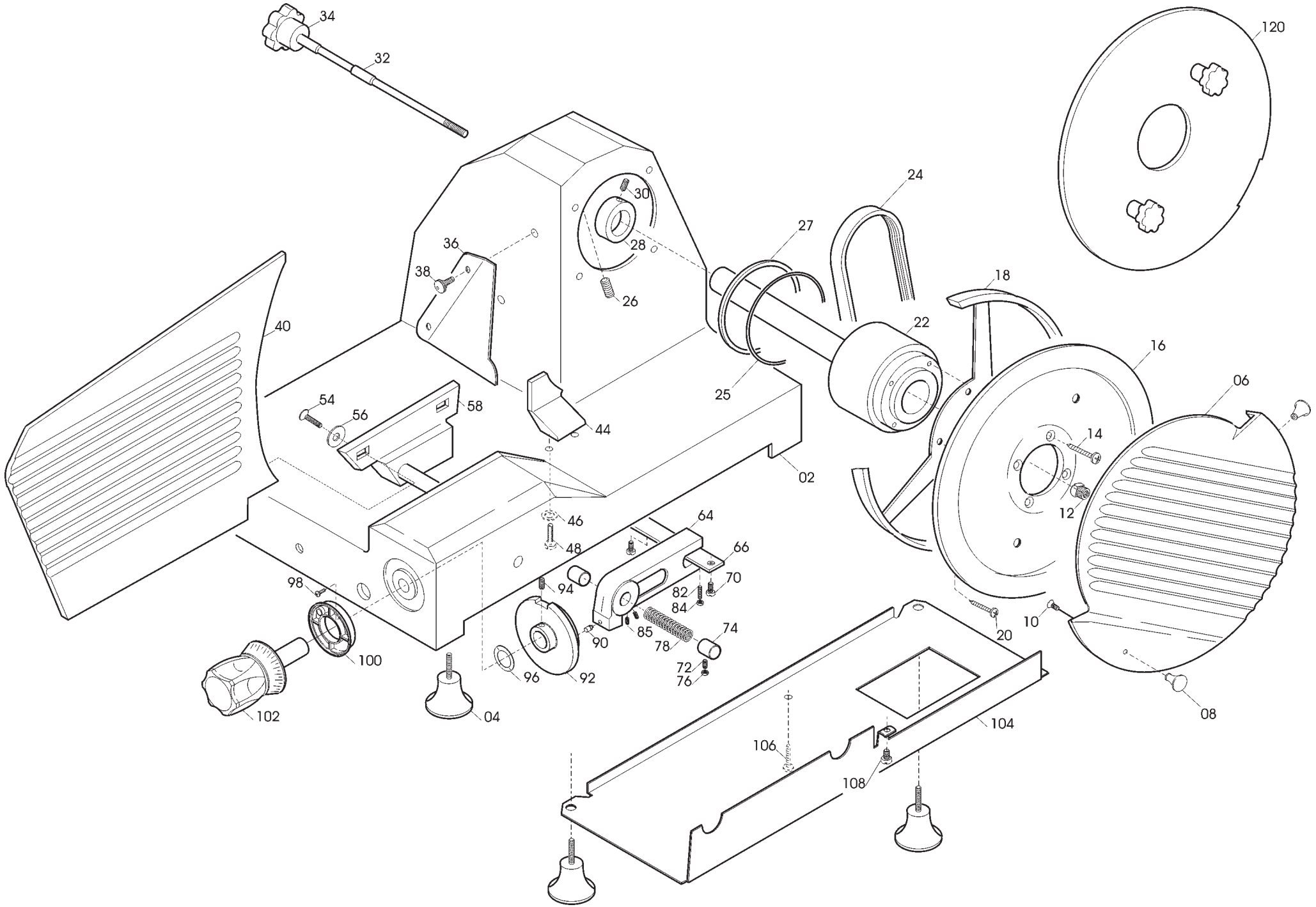
34
32
120
24
30
27
36
28
38
26
18
40
22
16
06
54
56
58
25
44
14
02
12
46
64
48
66
70
98
94
82
84
85
74
90
78
20
10
100
72
76
96
92
102
04
104
08
106
108

**Pulsantiera VAS B.S. 300 CE TAV. UNICA**

| Riferimer | Nome prodotto | Codice |
|---|---|---|
| 800C | CORPO PUL.BIANCA NEUTRA MONTATA | 19702022 |
| 800B | CORPO PUL.BLU NEUT.MONT.NO GUAR | 19702021 |
| 800A | CORPO PUL.NEUTRA MONT.NO GUARNIZIO | 19702004 |
| 802 | GUARNIZIONE PULSANT.NEUTRA TONDA | 19563034 |
| 804B | CIRCUITO DI POT.RIP.220-380 TF | 19411008 |
| 804A | CIRCUITO DI POTENZA TUV 220 MN | 19411007 |
| 600 | CORPO PUL.GRANDE MONT.NO GUARNIZIO | 19702002 |
| 602 | GUARNIZIONE PULSANT.GRANDE SRM | 19563032 |
| 604B | CIRCUITO DI POT.RIP.220-380 TF | 19411008 |
| 604A | CIRCUITO DI POTENZA TUV 220 MN | 19411007 |
| NR | CORPO PUL.NEUTRA IT MONTATA NO GUAR | 19702036 |
| RS | CORPO PUL.NEUTRA RS IT MON.NO GUAR | 19702040 |
| 604 | GUARNIZIONE PULSANT.NEUTRA TONDA | 19563034 |
| 608 RS | SCATOLA PER PULS.ROSSA NEUTRA | 19563120 |
| 608 NR | SCATOLA PER PULSANTI NEUTRA | 19563118 |
| 610 | MASCHERINA X PULSANTIERA OP/NEUT.IT | 19420164 |
| 612 | PULSANTE NERO NO | 19410140 |
| 614 | PULSANTE BIANCO NO | 19410142 |
| 616 | CAVETTO PROLUNGA LAMPADA SPIA | 19410750 |
| 618 | SPIA UNIFICATA 220-380 VOLT | 19410406 |
| 620A | SCHEDA POT.LED SID 110-230 OM.UL CB | 19411102 |
| 620B | SCHEDA POT.LED SID 400 OM. CB | 19411103 |
| - | CORPO PUL.OPERA MONTATA NO GUAR | 19702034 |
| 604 | GUARNIZIONE PULSANT.NEUTRA TONDA | 19563034 |
| 608 | SCATOLA PULSANTI OPERA | 19563123 |
| 610 | MASCHERINA X PULSANTIERA OP/NEUT.IT | 19420164 |
| 612 | PULSANTE NERO NO | 19410140 |
| 614 | PULSANTE BIANCO NO | 19410142 |
| 616 | CAVETTO PROLUNGA LAMPADA SPIA | 19410750 |
| 618 | SPIA UNIFICATA 220-380 VOLT | 19410406 |
| 620TF | SCHEDA POT.LED SID 230/400 | 19411000.12 |
| 620MN | SCHEDA POT.LED SID 110-230 OM.UL CB | 19411102 |
| 4 | PIEDINO 275:370 M8 | 19560202 |
| 8 | POMELLO PARALAMA _ LAV | 19021110 |
| 16T | LAMA 300 - 57/4/254 22.5 TEF.F.EST. | 1830057425422TF |
| 16 | LAMA 300 - 57/4/254 NAZ. F.ESTR. | 18300574254F |
| 18B | *AN.PR.LAMA SG300 FINO AL 98 | 19513007.96 |
| 18C | ANELLO PROT. LAMA MRR 300 | SM503403 |
| 22B | ASS.ALBERO PUL.VERT300 FROM 03/2006 | SM10006003 |
| 22A | PULEG.PIAT.MONT. SV300 | 19700314 |
| 24 | CINGH.PIAT.SG 350 TB2 480 X 11 | 19310209 |
| 27 | GHIERA TENUTA NYL.D130X13 FR.3/2006 | SM19024002 |
| 32 | TIRANTE PARALAMA SV 300 | 19530514 |
| 34 | POM. TIR.PARAL.300-370 M8 5 LOBI | 19562504 |
| 36A | PARAFETTA 300 FINITO | 19521307 |
| 36B | PARAFETTA VERT.300 FROM 03/2006 | SM13009010 |
| 38 | VITE ZIGR.M5 PARAF.MRR BULTH | 19335014 |

| | | |
|---|---|---|
| 40 | VELA SV 300 CE OSSIDATA | 19510314C |
| 44 | PARAGRAS.275 SV OSSIDATO | 19511913 |
| 56 | RONDELLA X VELA 300-330 SVASAT | 19346009 |
| 58 | SUP.VELA SV 300 OSSIDATO | 19510714 |
| 64 | MOVIMENTO VELA LNR 300 LAVORATO | 19500152 |
| 66 | PIASTRINA MOV. 300-370 ZINCATA | 19540609 |
| 72 | GRANO BRONZINA MOVIMENTO M6X18 | 19335040 |
| 74 | BOCCOLE BRONZO 19.22.20 PC032 MOVIM | 19324005 |
| 78 | MOLLA MOVIMENTO VELA UNIFICATA | 19390205 |
| 82 | PRIGIONIERO 6 X 25 OTTONE | 19337002 |
| 90 | RULLINO MOVIMENTO E MNZ 300-370 SV | 19336069 |
| 92 | CAMMA SV 300 CE LAVORATO | 19563516 |
| 96 | RONDELLA ONDULATA 19 | 19342006 |
| 100 | GHIERA DISTANZIALE MAN.NUMERAT | 19562410 |
| 102 | MANOPOLA NUMERATA GRANDE GH.30 BIZ. | 19562406BZ |
| 104 | PROTEZIONE INF. SG 300-330 SV 300 | 19531607 |
| 120 | DISCO ESTRATTORE LAMA PER 300 | 19702508 |
| 202 | PIAST. SGANCIO FILET.AFF.CE | 19533200 |
| 204 | PIAST. SGANCIO CARR. 300-330 CE | 19533212 |
| 206 | PUNTALE SGANCIO 300-385 CE | 19565001 |
| 208 | PERNO PER SGANC. 300-370 CE | 19534035 |
| 210 | PERNO CUSCINETTO 250-330 | 19540805 |
| 212 | CARRELLO 300-330 CE LAVORATO | 19500517 |
| 220 | PRIGIONIERO 6 X 25 OTTONE | 19337002 |
| 224 | MOLLA PER SGANCIO 300-370 CE | 19390601 |
| 226 | BUSSOLA FIL.X SGANC.300-330 CE | 19534025 |
| 228 | GHIERA FILET.ESTER. 300-330 CE | 19534030 |
| 232 | PIASTRINA CARRELLO 300-330 CE | 19533007 |
| 236 | CUSCINETTO CARR. 6000 2RS R11 | 19320154 |
| 240 | RONDELLA A SPESSORE CUSCINETTO | 19346015 |
| 242 | BARRA TONDA CARR.22X495 300-330 | 19530607 |
| 244 | MOLLA BARRA TONDA 300-330 SG | 19390107 |
| 246 | VITE T.26 BARRA TONDA | 19335002 |
| 248 | BARRA QUADRA 300-330 ZINCATA | 19540107 |
| 254 | MOLLA BARRA TONDA 300-330 SG CE | 19390117 |
| 256 | MANOP. GAMBO V5L M10X35 TGI | SM211015 |
| 257 | PRIGIONIERO M10 X GAMBO X CE | 19336038 |
| 258 | GAMBO SV 300 CE OSSIDATO | 19510624 |
| 259 | BUSSOLA INOX GAMBO 300 SG-PLD | 19534020 |
| 261 | BUSS.FRES FERMA MAN.300-370 CE | 19534016 |
| 264 | PIATTO SV 300 OSSIDATO | 19510414 |
| 265 | RUOTINA 250-275-300-350 DIAM.22 | 19563602 |
| 266 | PERNO ROTELLINA SV 300 | 19540811 |
| 268 | MOLLA X ASTINA 12 | 19390401 |
| 270 | ASTINA PRESSAMERCE SV 300 | 19530414 |
| 272 | GOMMINO ASTINA D.14 VAS 350 | SM19006010 |
| 272 | GOMMINO PARAC.D14MM LNR 350/385 | 19560102 |
| 274 | TUBO C/BOSSOLE 12 SV 300 | 19541005 |
| 280 | SCORREV. 300 SV OSSIDATA | 19511614 |
| 284 | MANOPOLA PRES.MERC.CON FLANG.X CE | 19562904 |

| | | |
|---|---|---|
| 290 | BRACCIO MONTATO SPECIAL.SV 300 | 19700119 |
| 296 | STAFFA COMPLETA BS 300-370 | 19700150 |
| 300 | PIASTRINA TEMPR. 300-330 | 19530807 |
| 302 | PARAMANO BRACCIO SPECIALE VAS | 19562376 |
| 306 | MANOPOLA PRESSA MERCE GRANDE | 19562903 |
| 320 | BLOCCHETTO IMPUGNATURA IN ALL.X VAS | 19541401 |
| 322 | PRIGIONIERO M10 X GAMBO X CE | 19336038 |
| 326 | FERMO X SCORREVO SV 300 | 19522001 |
| 330 | MANOPOLA PRES.MERC.CON FLANG.X CE | 19562904 |
| 402 | CAPPOTT. 300 CE OSSIDATA | 19511207C |
| 404 | POMELLO CAPPOTTINA A FUNGO | 19562702 |
| 410 | MOLLA PERNI AFF.+SBAV. 250-300 | 19390303 |
| 412 | PERNO SBAVATURA 250:300 | 19540703 |
| 416 | MOLA SB.300 D.45 H.8 F.6 | 19300207 |
| 422 | SFERA 4/III PICCOLA | 19320302 |
| 424 | PERNO AFFILATURA 250:300 | 19540704 |
| 427 | VITE BLOC.PULSANTE AFF.250-370 | 19335025 |
| 428 | MANOPOLA BLOCCA AFFIL. TV | SM592400 |
| 430 | PRIGIONIERO COLONNINA L=75 | 19336010 |
| 436 | COLONNIN.300 ALL VERNICIATA | 19511107 |
| 442 | PERNO COLONNINA FRES.275-300 | 19540406 |
| 450 | PRIG. DISTANZ. PARAMAN.M5 X 30 | 19336003 |
| 456 | CORPO AFF. 300 CE LAVORATO | 19500207C |
| 464 | SFERA 4.762/IV GRANDE | 19320301 |
| 468B | PULSANTE AFFILATURA 250-300 | 19550202 |
| 468A | PULSANTE SBAVATURA 250:300 | 19550203 |
| 470 | MOLA AF.300 D.43 H.12 F.6 CE | 19300107N |
| 626B | CONDENSATORE 10 UF OMOLOGAT.UL | 19410306 |
| 626A | CONDENSATORE SG300 10UF CODOLO M8 | 19410307 |
| 632 | SCATOLA RELAIS | 19563111 |
| 642A | CAVET.ALIM PULS-PA 205 AFF MN | 19410718 |
| 642B | CAVET.ALIM PULS-PA 205 AFF TF | 19410719 |
| 644 | CAVO ALIM.COMP. SUKO CON PA 205 | 19410530 |
| 648B | MOTORE 300 TF C.PIATTA 380-50 | 19400407 |
| 662 | CAVO MICRO 300-370 AFF.PULSANTIERA | 19410703 |
| 664A | MICRO INTERRUTT.MN X AFFETTATR | 19410201 |
| 664B | MICRO INTERRUTTORE TRIFASE | 19410202 |
| 668 | PERNO MOTORE 300-330 SG-SV INOX | 19540507 |
| 676 | STAFFA TIR. MOTORE SV 300 | 19540314 |
| 680 | COPERCHIO RELAIS | 19563112 |