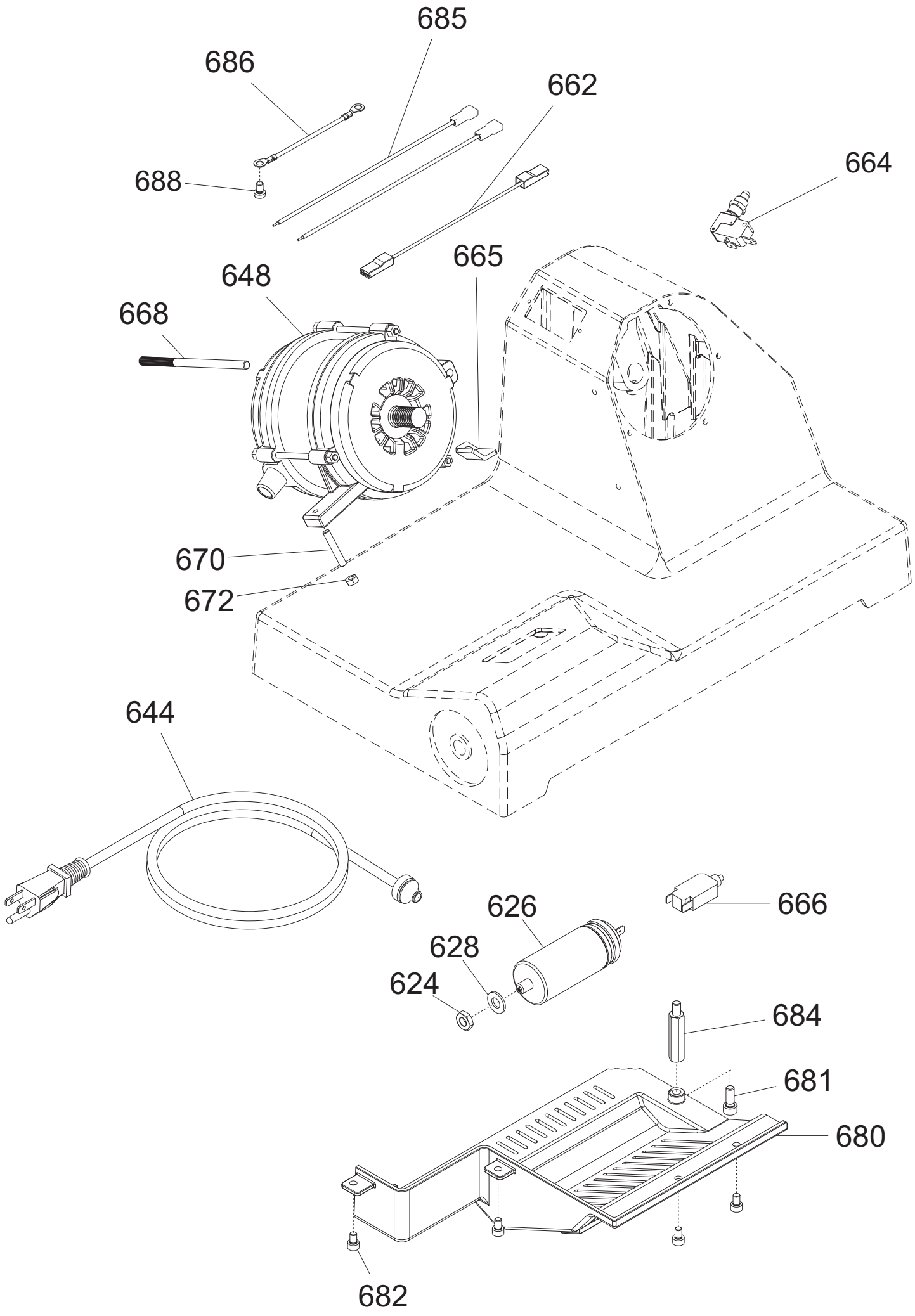
685
686
662
688
664
665
648
668
670
672
644
626
666
628
624
684
681
680
682

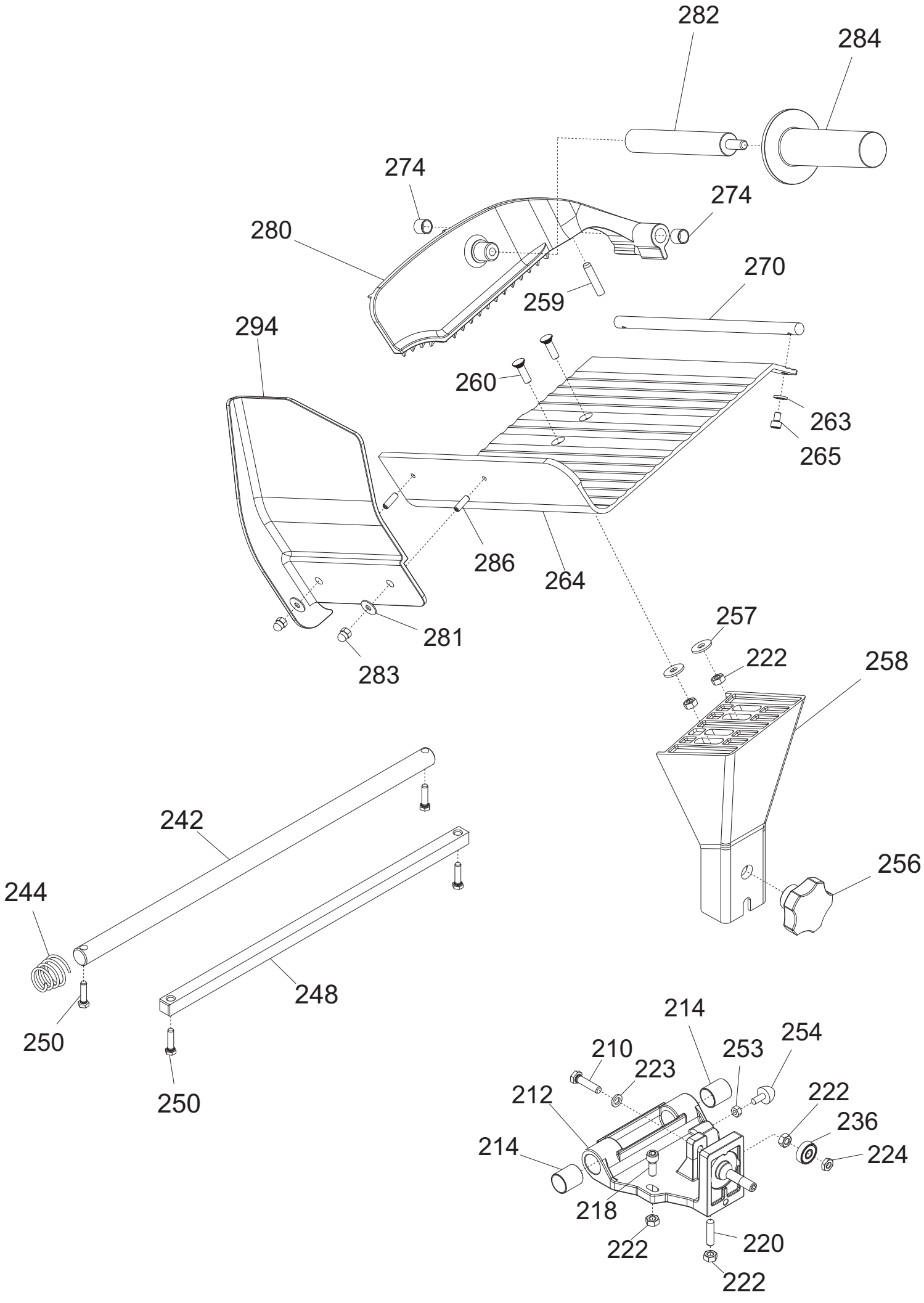
282
284
274
274
280
259
270
294
260
263
265
286
264
281
283
257
222
258
242
244
256
248
250
250
214
210
223
253
254
212
222
236
214
224
218
222
220
222

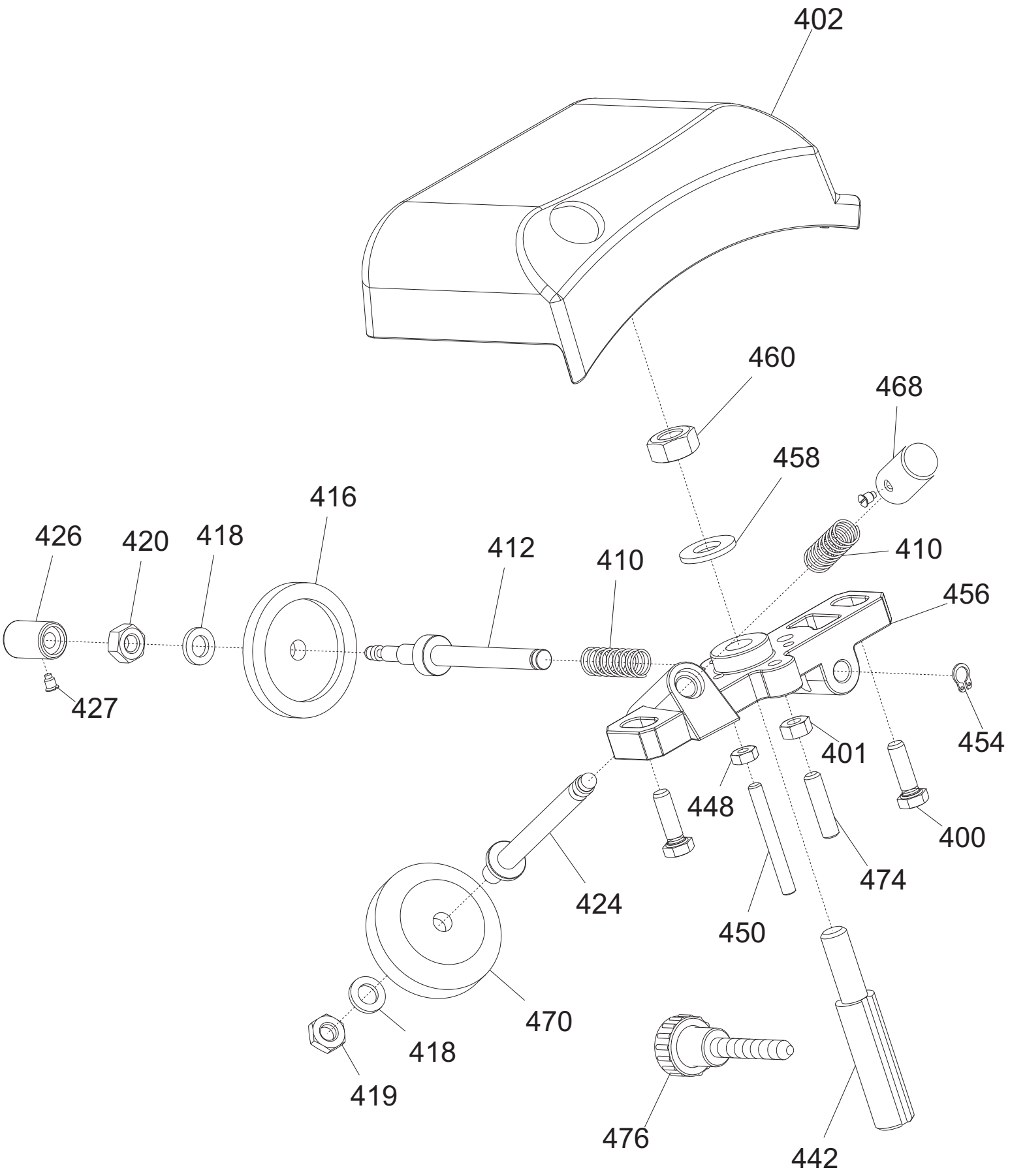
402
460
468
458
416
426
420
418
412
410
410
456
427
454
401
448
400
424
474
450
470
418
419
476
442

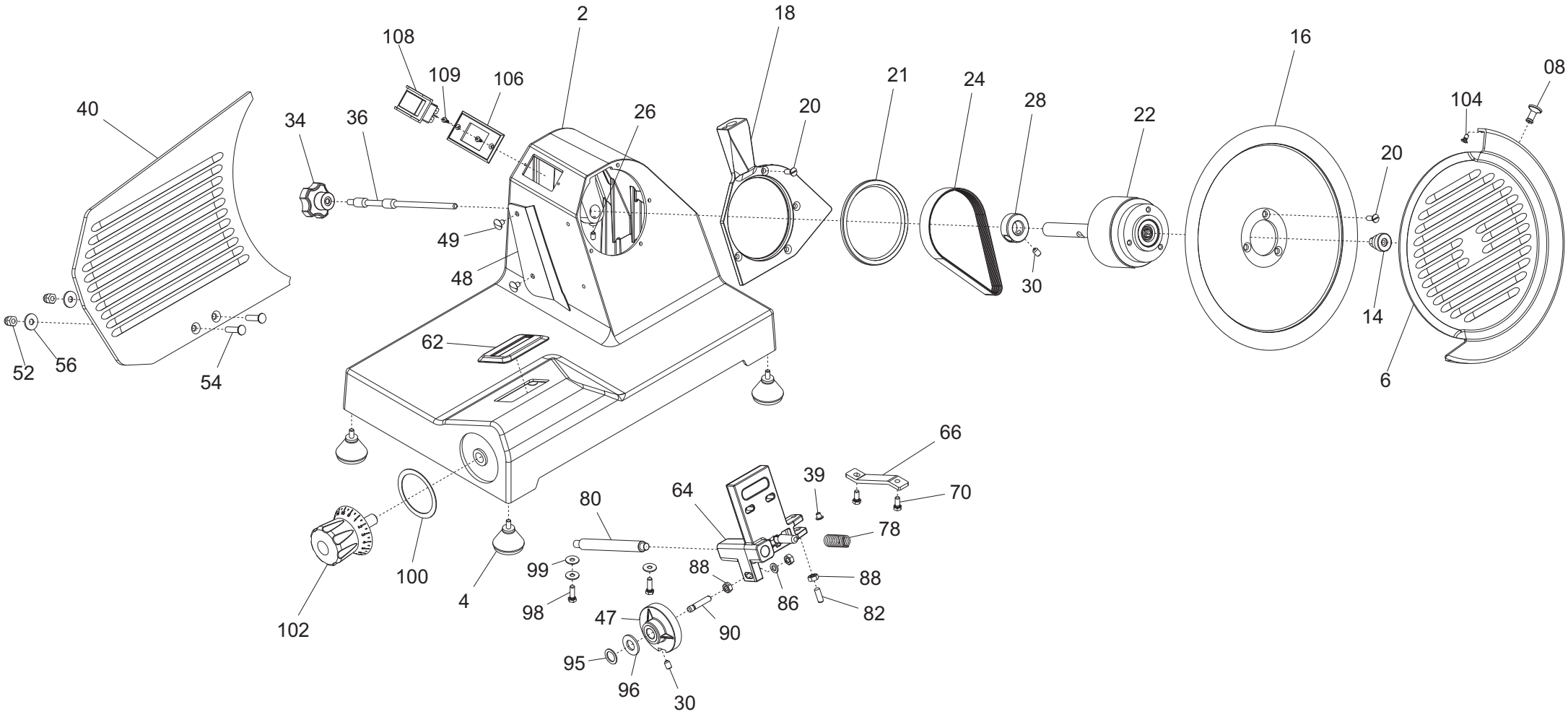
40
34
36
108
109
106
2
26
18
20
21
24
28
22
16
20
104
08
49
48
30
14
6
52
56
54
62
66
39
70
64
80
78
99
88
88
98
86
82
47
90
95
96
30
102
100
4

SMART 220 PA UL TAV1

Riferim	Nome prodotto	Codice
2	CASSA SMART VERN	19650102
02AR	CASSA SMART ARANCIO VERN	1965A0102
02BN	CASSA SMART BIANCO VERN	1965W0102
02BL	CASSA SMART BLU VERN	1965B0102
02CR	CASSA SMART CREMA VERN	1965C0102
02GL	CASSA SMART GIALLO VERN	1965Y0102
02R	CASSA SMART NERO VERN	1965N0102
02RS	CASSA SMART ROSSO VERN	1965R0102
02VR	CASSA SMART VERDE VERN	1965V0102
4	PIEDINO PICCOLO DOPPIO M 5 A PUNTA	19560201
6	PARALAMA 220 AI DAL 09 OSSIDATO	19510203.09
8	POMELLO PARALAMA _ LAV	19021110
14	ESAGONO ESTERNO LAMA 250 STAMP.	19530912
16	LAMA 220 - 40/3/180 NAZ.	18220403180
20	VITE TSP- DIN 963 M 5X14	IX2963005014
21	ANELLO TENUTA 80X95X5 SC NBR	19562140
22	PULEG.PRES.MONT.MRR. 220-300 Y10	19700340.10
24	CINGH.PIAT.MRR TB2 345 X 8	19310201
28	ANELLO PORTA MICRO MRR	19540901
30	VITE SENZA TESTA DIN 916 M 6X8 NE	NE0916006008
34	MANOPOLA TIR.PAR.M6 5L MRR NERO	19562502
36	TIRANTE PARALAMA MRR 220-250	19530532
39	FUNGHETTO MOVIMENTO D8,5XHT2	19563201
47	CAMMA MRR 220/275G 300G.CE LAVORATO	19563505LG
48	PARAFETTA 220 SMART	19562208
49	VITE POELIERS M 5X8	IX2POEL005008
52	DADO CIECO DIN 1587 M 6	IX21587LC006
54	VITE BLOCCA VELA SMART	19335061
56	RONDELLA F.LARGA DIN 9021 D 6X18	IX29021006018
62	PARASPRUZZI MOV. SMART	19563020
64	MOVIMENTO VELA SMART LAV	19500102
66	PIASTRINA MOV. MRR ZINCATA	19540601
70	VITE TE DIN 933 M 5X12 T.F.	IX2933005012
78	MOLLA MOVIMENTO VELA 220 250 MRR C	19390201/02
80	PERNO MOV. VELA SMRT	19530702
82	PRIGIONIERO M6 X 17 OTTONE MRR.300V	19337032
86	RONDELLA PIANA DIN 125 D 6	IX2125006
88	DADO ES. DIN 934 M 6	IX2934006
90	RULLINO MOVIMENTO CAM. CORT MRR	19336062/01
95	RONDELLA PLAST.FRIZIONE CAMMA SMART	19563275
96	RONDELLA ONDULATA 12	19342005
98	VITE TE DIN 933 M 5X16 T.F.	IX2933005016
99	RONDELLA F.LARGA DIN 9021 D 5X15	IX29021005015
100	RONDELLA PLEX MAN.NUM. MRR	19562145
102	MANOPOLA NUMERATA MRR C	19562403
104	VITE TSP- DIN 963 M 4X08	IX2963004008
106	SUPPORTO INTERRUTTORE MRR NEW	19563171

108	INT. MN COMELUX 401/L CON PROT	19410102
109	VITE AUTOF.TCB+ DIN 7981 D 2,9X9,5	IX279812,9009,5
210	VITE TE DIN 933 M 6X25 T.F.	IX2933006025
212	CARRELLO SMART NO CE LAVORATO	19500513
214	BOCCOLE AUTOLUBR.16.18.20	19324107
218	VITE TCEI DIN 912 M 6X16	IX2912006016
220	PRIGIONIERO 6 X 25 OTTONE	19337002
222	DADO ES. DIN 934 M 6	IX2934006
223	RONDELLA PIANA DIN 125 D 6	IX2125006
224	DADO ES. DIN 439 M 6 BASSO	IX2439006
236	CUSCINET. CARR.MRR. 626 2RS R50	19320103
242	BARRA TONDA CARR. SMART	19530602
244	MOLLA BARRA TONDA SMART D16 SGANCIO	19390112
248	BARRA QUADRA MRR RETTIFICATA	19540101
250	VITE TE DIN 933 M 5X20 T.F.	IX2933005020
253	DADO ES. DIN 934 M 5	IX2934005
254	PARAC.CARR.M5X12 PERETT.MRR 220-300	19560170
256	POM. TIR.PARAL.300-370 M8 5 LOBI	19562504
257	RONDELLA F.LARGA DIN 9021 D 6X18	IX29021006018
258	GAMBO MRR EASY (CDL) CE OSSIDATO	19510616EL
259	PARAC. P.MERCE MRR D6,5X30	19563208
260	VITE BLOCCA VELA MRR 220-250	19335060
263	RONDELLA GROWER UNI 1751 D 6	IX21751006
264	PIATTO MRR EASY EST.CE OSS.	195104E011E
265	VITE TCEI DIN 912 M 5X8	IX2912005008
270	ASTINA PRESSAMERCE MRR EASY	19530402E
274	BOCCOLE AUTOLUBR.10.12.10	19324101
281	RONDELLA F.LARGA DIN 9021 D 5X15	IX29021005015
282	DISTANZ.PRESSAM.PLAST. MRR EASY CE	19561508
283	DADO CIECO DIN 1587 M 5	IX21587LC005
284	MANOPOLA PRES.MERC.C/FLANG.CE M8	19562906
286	VITE SENZA TESTA DIN 913 M 5X16 CE	IX2913005016
294	P.MANO PIATTO MRR POLIC. 220-250	19562322.06
400	VITE TE DIN 933 M 5X16 T.F.	IX2933005016
401	DADO ES. DIN 934 M 5	IX2934005
410	MOLLA PERNI AFF.+SBAV. 250-300	19390303
412	PERNO SBAVATURA 250:300	19540703
416	MOLA SB.220 D.40 H.8 F.6	19300201
418	RONDELLA PIANA DIN 125 D 6	IX2125006
419	DADO ES. DIN 439 M 6 BASSO	IX2439006
420	DADO ES. DIN 934 M 6	IX2934006
424	PERNO AFFILATURA 250:300	19540704
426	PULSANTE SBAVATURA 250:300	19550203
427	VITE BLOC.PULSANTE AFF.250-370	19335025
442	PERNO COL.FR.MRR.250G/300V L=62,5	19540432
448	DADO ES. DIN 934 M 4	IX2934004
450	VITE SENZA TESTA DIN 913 M 4X35 CE	IX2913004035
454	ANELLI D ARRESTO DIN 471 D 05E	IX2471005
456	CORPO AF.220-300 MRR VERT LAV	19021332
458	RONDELLA PIANA DIN 125 D 8	IX2125008

460	DADO ES. DIN 934 M 8	IX2934008
468	PULSANTE AFFILATURA 250-300	19550202
470	MOLA AF.220 D.40 H.11 F.6	19300101
474	VITE SENZA TESTA DIN 913 M 5X20 CE	IX2913005020
476	POMELLO BLOC.AFFILATOIO SMART	19562610
624	DADO ES. DIN 439 M 8 BASSO	IX2439008
626	CONDENSATORE 14 UF OMOLOGAT.UL	19410313
628	RONDELLA PIANA DIN 125 D 8	IX2125008
648	MOTORE MRR UL C.PIATTA 115/60	194005012
664	MICRO INTERRUTT.MN X AFFETTATR	19410201
665	PIASTRINA BLOCC. MOTORE SMART	19540302
666	PROTEZIONE TERMICA MOT.CNV UL 3,5A	19410169
668	PERNO MOTORE SMART	19540503
670	VITE SENZA TESTA DIN 913 M 5X30 CE	IX2913005030
672	DADO ES. DIN 934 M 5	IX2934005
680	COPERTURA INFERIORE SMART	19563139
681	VITE TCEI DIN 912 M 6X16	IX2912006016
682	VITE TCEI DIN 912 M 5X8	IX2912005008
684	PERNO ESAG.SUP. COPER. CNV	19540740
685	CAVETTO PROLUNGA LAMPADA SPIA	19410750
688	VITE TC- DIN 84 M 5X08	IX284005008