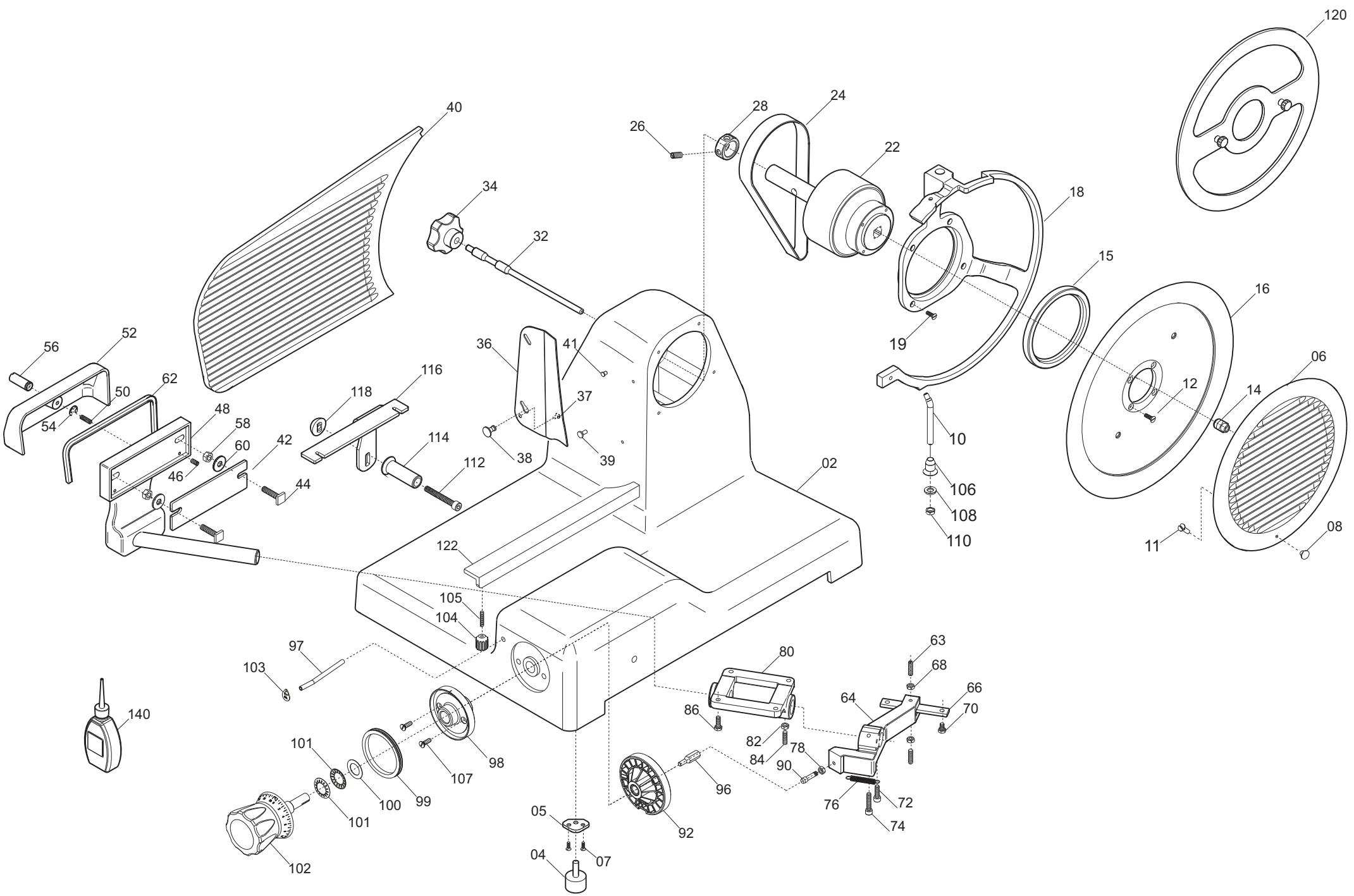
120
40
28
24
26
22
34
18
32
15
16
52
56
36
41
19
06
62
50
116
118
37
12
14
48
58
54
60
42
114
38
39
10
46
112
44
02
106
108
110
08
11
122
105
104
97
63
80
68
103
66
64
70
140
86
82
78
84
90
101
98
107
96
100
99
76
72
101
05
92
74
04
07
102

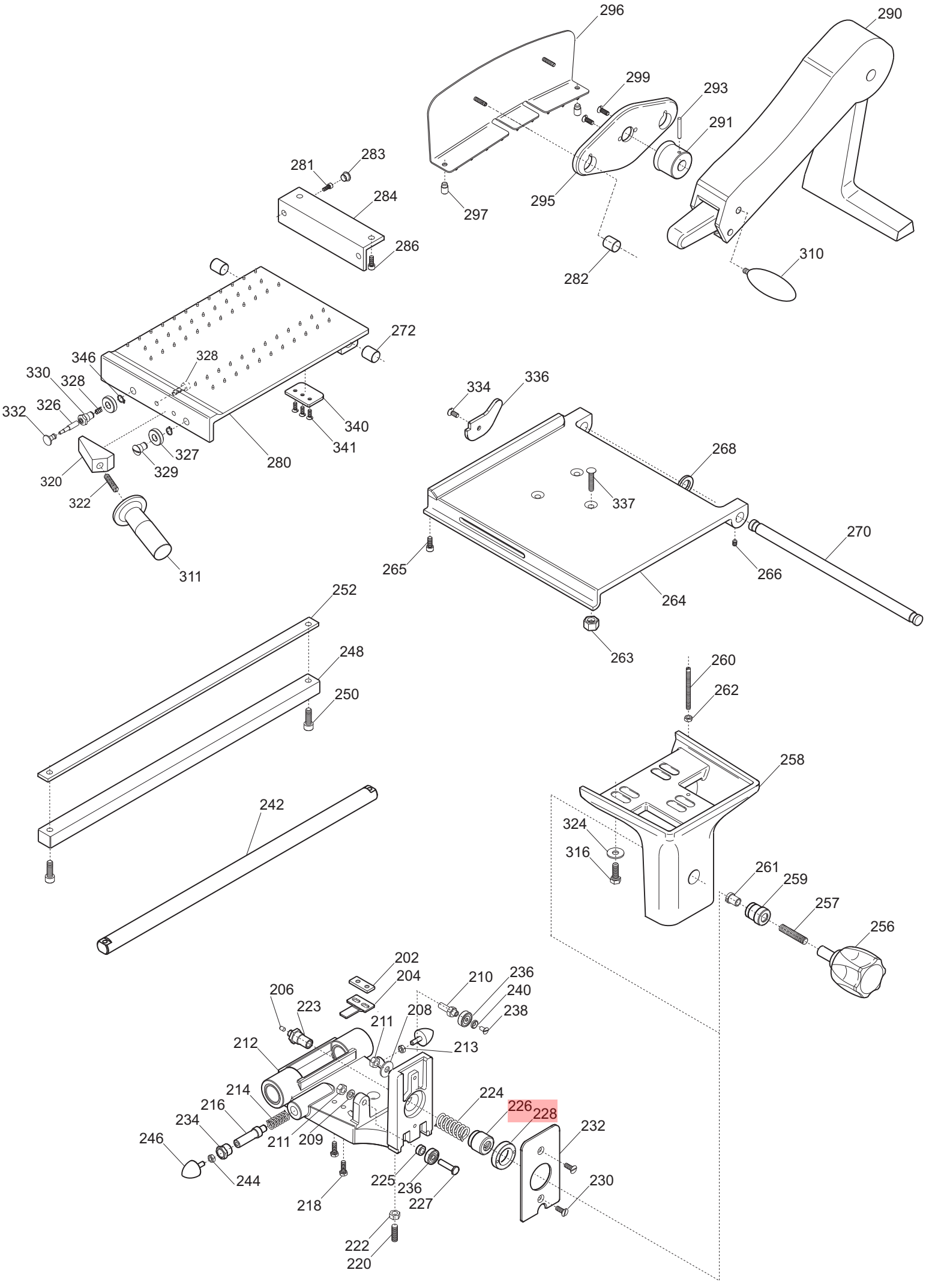
296
290
299
293
291
283
281
284
297
295
286
282
310
272
346
328
330
328
326
332
340
341
327
329
280
320
322
311
334
336
268
337
265
266
270
264
263
252
248
250
242
260
262
258
324
316
261
259
257
256
202
204
210
236
240
238
206
223
208
211
213
212
214
216
234
246
244
211
209
224
226
228
232
225
236
227
230
218
222
220

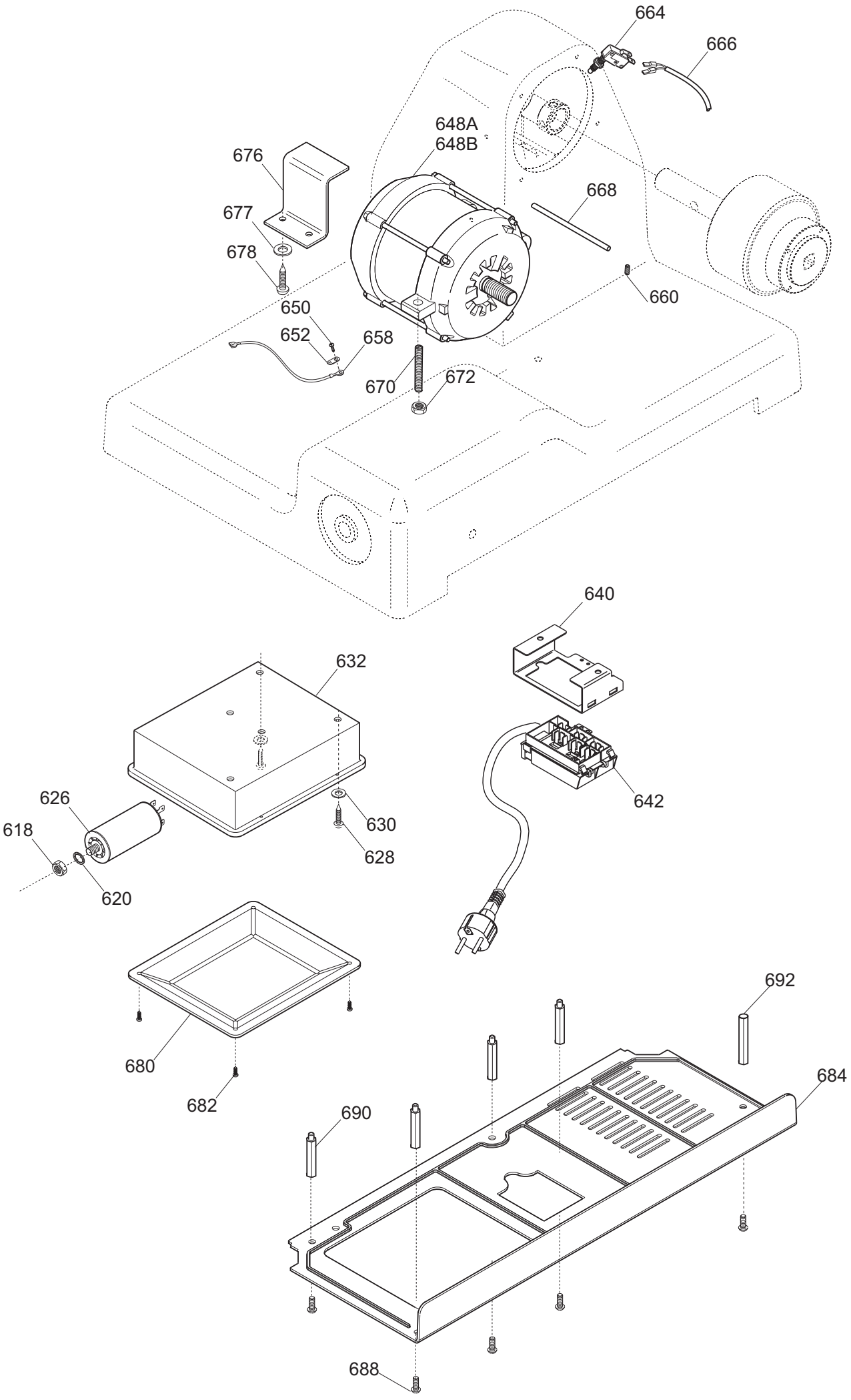
664
666
648A
648B
676
677
678
668
660
650
652
658
670
672
640
632
642
626
618
630
628
620
692
680
682
684
690
688

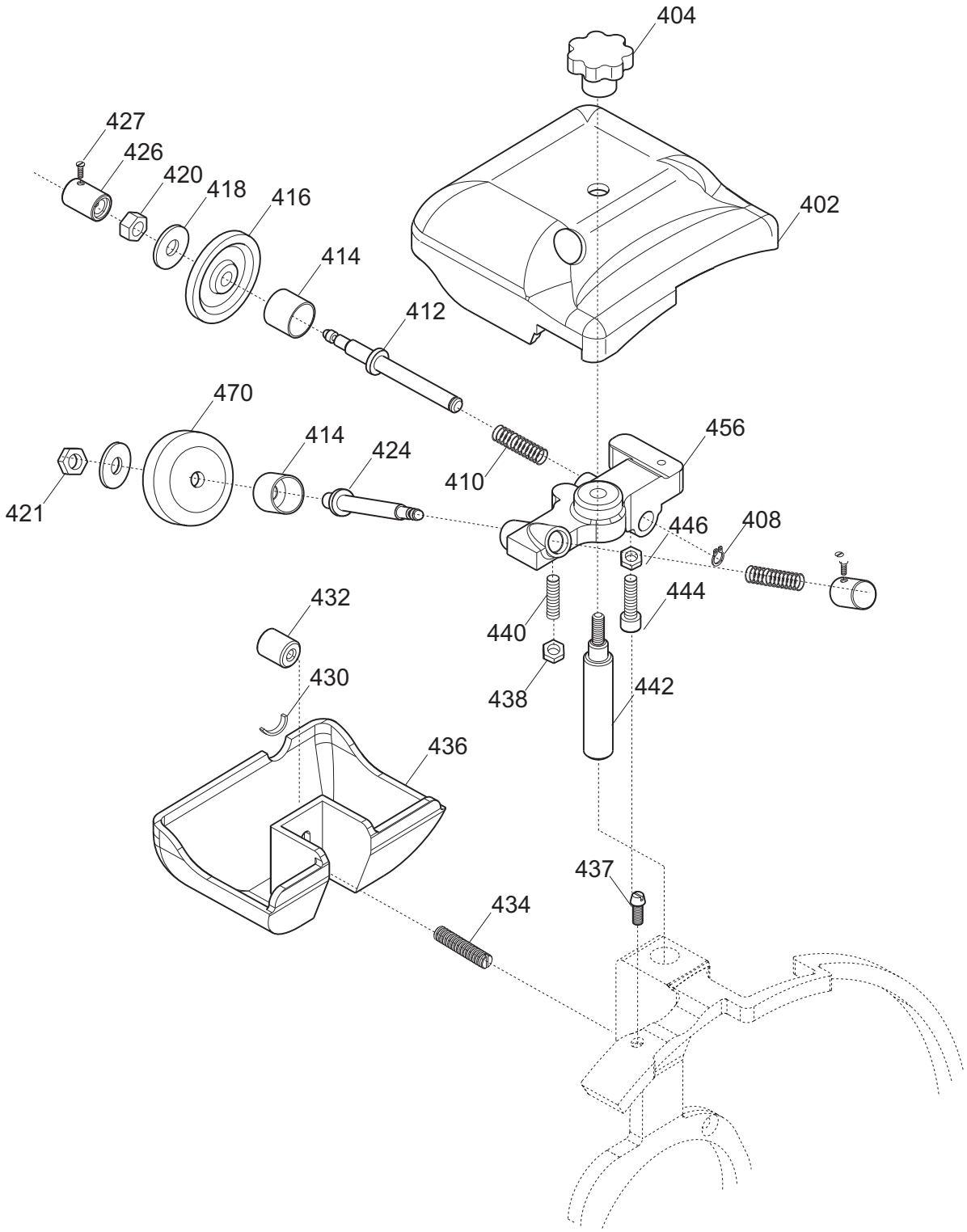
404
427
426
420
418
416
414
402
412
470
414
424
456
421
410
446
408
432
444
440
430
438
442
436
437
434

Applicazione bilancia / Scale application

dal / from 04/2012

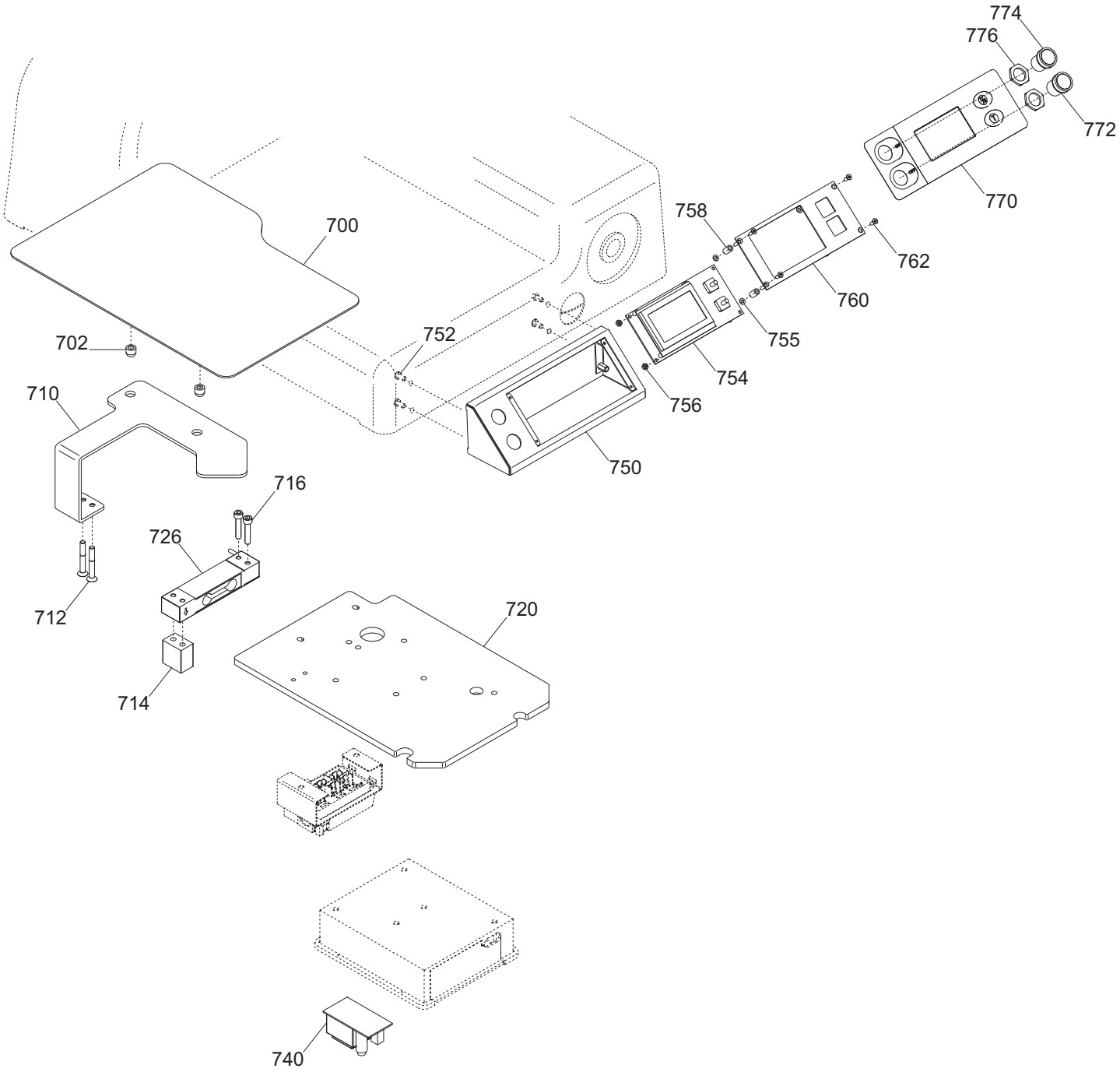

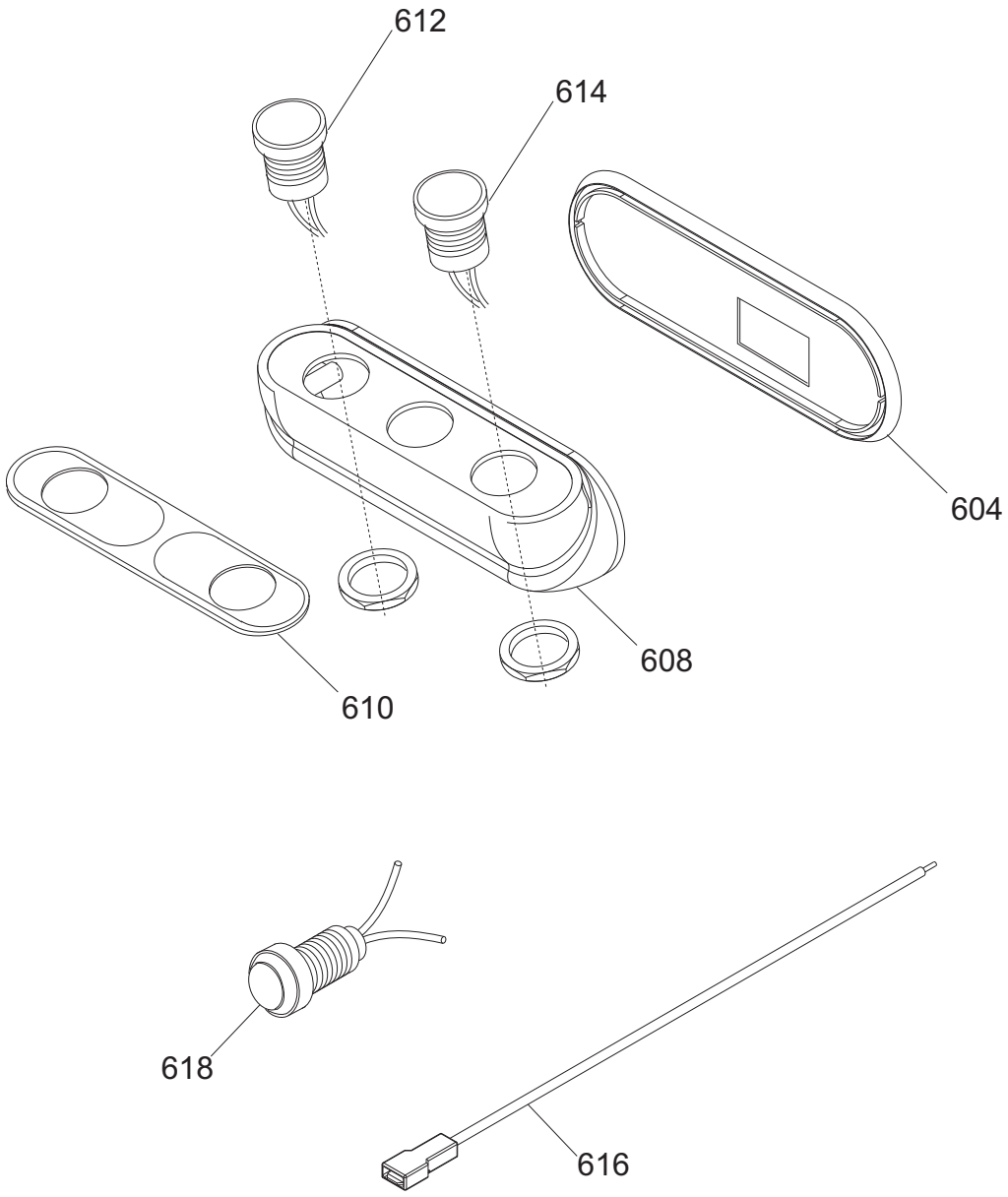
612
614
604
608
610
618
616

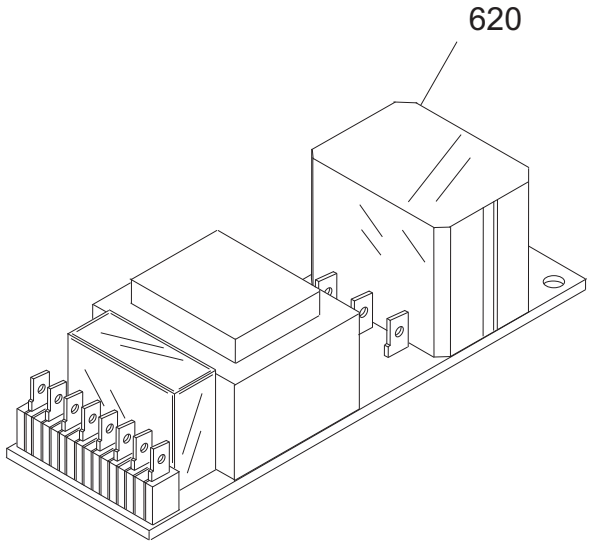
620

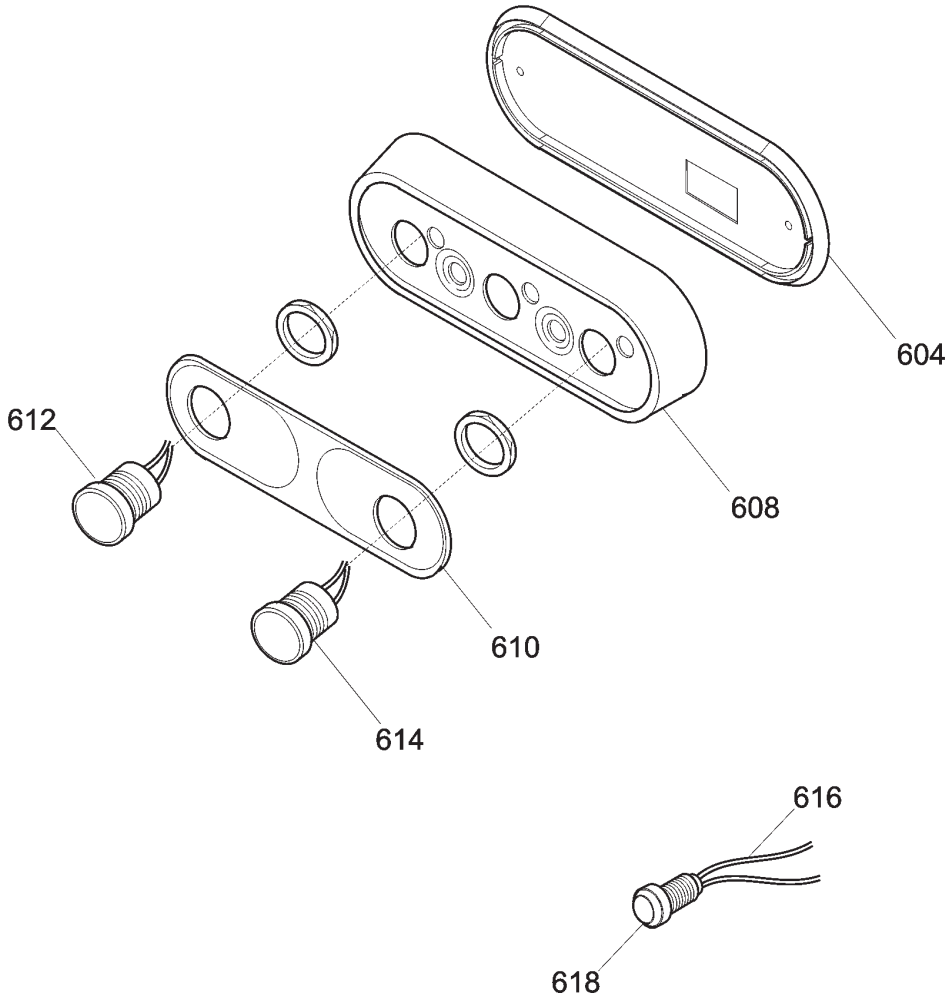
604
608
612
610
614
616
618

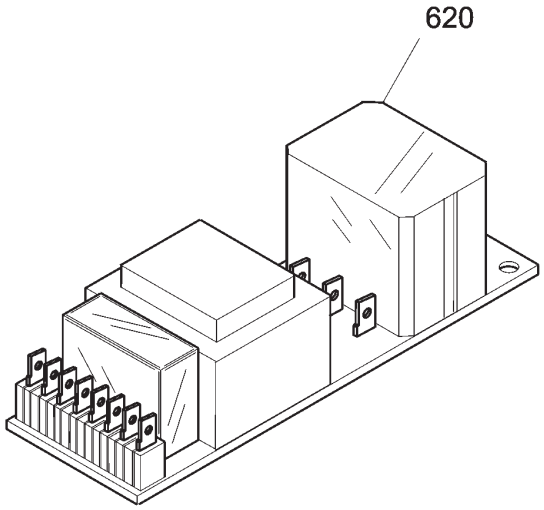
620

Pulsantiera LEONARDO 350 BS CE - from 2013.03 TAV. UNICA

Riferim	Nome prodotto	Codice
-NR	CORPO PUL.NEUTRA IT MONTATA NO GUAR	19702036
-RS	CORPO PUL.NEUTRA RS IT MON.NO GUAR	19702040
604	GUARNIZIONE PULSANT.NEUTRA TONDA	19563034
608 RS	SCATOLA PER PULS.ROSSA NEUTRA	19563120
608 NR	SCATOLA PER PULSANTI NEUTRA	19563118
610	MASCHERINA X PULSANTIERA OP/NEUT.IT	19420164
612	PULSANTE NERO NO	19410140
614	PULSANTE BIANCO NO	19410142
616	CAVETTO PROLUNGA LAMPADA SPIA	19410750
618	SPIA UNIFICATA 220-380 VOLT	19410406
620TF	SCHEDA POT.LED SID 230/400	19411000.12
620MN	SCHEDA POT.LED SID 110-230 OM.UL CB	19411102
-	CORPO PUL.OPERA MONTATA NO GUAR	19702034
604	GUARNIZIONE PULSANT.NEUTRA TONDA	19563034
608	SCATOLA PULSANTI OPERA	19563123
610	MASCHERINA X PULSANTIERA OP/NEUT.IT	19420164
612	PULSANTE NERO NO	19410140
614	PULSANTE BIANCO NO	19410142
616	CAVETTO PROLUNGA LAMPADA SPIA	19410750
618/24	SPIA UNIFICATA 24 V	19410408
618	SPIA UNIFICATA 220-380 VOLT	19410406
620/24	SCHEDA DI POTENZA 24 V	19411009
620TF	SCHEDA POT.LED SID 230/400	19411000.12
620MN	SCHEDA POT.LED SID 110-230 OM.UL CB	19411102
2	CASSA 350-385 LNR Y12 OSSIDATA	19510154.12
4	PARAC.PIEDINO D.30X20-M8X23	19560156
5	PIASTRINA PIEDINI LNR 350 DAL 05	19540656.05
6	INTERNO LAMA Y08 350 H.10 OSSID.	19510257
7	VITE TSP- DIN 963 M 5X14	IX2963005014
8	POMELLO PARAL. 350-385 LNR LAV.	19021156
10	PERNO X ANELLO LNR 300-350	19534068
12	VITE TSP- DIN 963 M 5X14	IX2963005014
14	QUADRETTO PARALAMA 350-370	19530909
15	ANELLO TENUTA 115X130X12 SC NBR	195621354
16	LAMA 350 - 57/4/280 NAZ. F.ESTR.	18350574280F
18	AN.PR.LAMA 350 LNR SV	19513054
19	VITE TSP- DIN 963 M 5X16	IX2963005016
21	VITE SENZA TESTA DIN 913 M 6X25 CE	IX2913006025
22	PULEG.PIAT.MONT.LNR 350-385	19700354
24	CINGH.PIAT.(V 350)TB2 630 X 12	19310215
28	ANELLO PORTA MICRO 350-370	19540909
32	TIRANTE PARALAMA LNR 350-385	19530554
34	MANOPOLA TIR.PAR. M8 5 LOB GRIGIA	19564023
35	VITE SENZA TESTA DIN 916 M 6X8 NE	NE0916006008
36	PARAFETTA SML 350	19531054G
37	VITE TSP- DIN 963 M 4X10	IX2963004010
38	POMELLO PARALAMA _ LAV	19021110

39	VITE INOX PARAFETTA 300:385	19335011
40	VELA SV 350 LNR OSSIDATA	19510354
41	PRIGIONIERO PARAF.LNR MNZ 250/385	19336052
42	PIASTRINA ZINC.REG. VELA LNR 350	19540646
44	VITE BLOCC.VELA TQ 8 X 38 AF 350	19335007
46	VITE SENZA TESTA DIN 913 M 6X12 CE	IX2913006012
48	SUP.VELA LNR 350 + PERNO OSSIDATO	19510754AS
50	VITE SENZA TESTA DIN 913 M 6X30 CE	IX2913006030
52	COP.SUP.VELA 350 LNR OSSIDATO	19512254
54	ANELLI D ARRESTO DIN 471 D 08E	IX2471008
56	MANOP.IX.COPERC.SUPP.VELA LNR	19335021
58	DADO ES. DIN 934 M 8	IX2934008
60	RONDELLA PIANA DIN 125 D 8	IX2125008
62	GUARN. COPER.SUP.VELA LNR 350	19563054
63	PRIGIONIERO MOVIMENTO M6X30 LNR	19563156
64	MOVIMENTO VELA LNR 350 LAVORATO	19500154
66	PIASTRINA MOV. LNR-GLL DAL 07	19540654.07
68	DADO ES. DIN 934 M 6	IX2934006
72	VITE TCEI DIN 912 M 6X20	IX2912006020
74	VITE TCEI DIN 912 M 6X45	IX2912006045
76	MOLLA MOVIMENTO LNR 350-385	19390756
78	DADO ES. DIN 934 M 6	IX2934006
80	SUP.BOCC.350 LNR LAV	19020856
82	DADO ES. DIN 934 M 6	IX2934006
84	PRIGIONIERO 6 X 25 OTTONE	19337002
86	VITE TE DIN 933 M 6X18 T.F.	IX2933006018
90	RULLINO MOVIM. CAMMA P.VAR. LNR-GLL	19336076
92	CAMMA CONICA 25 PASSO VARIAB. LNR	19563556
96	DADO CAMMA CONICA 25 PASSO VAR.	19533854
97	TUBETTO OLIATORE 350-370	19553009
98	FLANGIA MANOPOLA GRAD. LEO-GLL OSS.	19521480
99	ANELLO PARAPOLVERE LNR-GLL	19562160
100	ANELLO PTFE 28X17X0.5 LNR	19563280
101	MOLLA TAZZA FESSURATA 29X17X0,35	19342254
102	MANOP.NUMER.LEO-GLL Y12 GH.25 GD GR	19564037
103	TARGHETTA OIL.S.	19420175
104	MANOPOLA PARAGRASSO LNR Y11	19335055.11
105	VITE SENZA TESTA DIN 913 M 5X16 CE	IX2913005016
106	GHIERA SUPP ANELLO LNR 300-385	19534066
107	VITE TSP- DIN 963 M 5X12	IX2963005012
108	RONDELLA PIANA DIN 125 D 10	IX2125010
110	DADO ES. DIN 439 M 10 BASSO	IX2439010
112	VITE TCEI DIN 912 M 8X60	IX2912008060
114	PERNO SUPP. PARAGR LNR Y12	19531355.12
116	SUPPORTO PARAGRASSO LNR 350 Y12	19531060.12
118	CUPOLA SUPP PARAGR. LNR Y12	19335054.12
120	DISCO ESTRATTORE LAMA PER 350	19702512
122	PARAGRASSO LNR BS2 Y10 OSSIDATO	19511957.10
140	AMPOLLA X OLIO PIENA	19563008
202	PIAST. SGANCIO FILET.AFF.CE	19533200

204	PIAST. SGANCIO CARR. LNR-GLL Y13	19533254.13
206	PUNTALE SGANCIO 300-385 CE	19565001
208	RONDELLA PIANA DIN 125 D 8	IX2125008
209	RONDELLA GROWER UNI 1751 D 8	IX21751008
210	PERNO ECCEN CUSCINETTO LNR 350	19540808
211	DADO ES. DIN 934 M 8	IX2934008
212	CARRELLO GLL/LNR BOC.GHISA LAV.PFUS	19500556
213	DADO ES. DIN 934 M 6	IX2934006
214	MOLLA PARACOLPO LNR 350-385	19390754
216	PISTONCINO PARAC. LNR 350	19531356
218	VITE TE DIN 933 M 6X25 T.F.	IX2933006025
220	PRIGIONIERO M8 OTTONE CARR.LNR 350	19337054
222	DADO ES. DIN 934 M 8	IX2934008
223	ESAGONO PER SGANCIO LNR 350-385	19534038
224	MOLLA PER SGANCIO 300-370 CE	19390601
225	RONDELLA DIST CUSC LNR 350-385	19346056
226	BUSSOLA FIL.X SGANC 350-385 LNR	19534026
227	PERNO CUSCINETTO LNR 350-385	19540807
228	GHIERA FILET.ESTER. 300-330 CE	19534030
230	VITE TSPEI DIN 7991 M 6X16	IX27991006016
232	PIASTRINA CARRELLO 350-370 CE	19533009
234	BUSSOLA PARACOLPO 350-385 LNR	19538054
236	CUSCINETTO CARR. 6000 2RS R11	19320154
238	VITE TSP- DIN 963 M 5X08	IX2963005008
240	RONDELLA X PERNO CUSC. LNR 350	19346054
242	BARRA TONDA CARR. LNR 350-385 Y12	19530654.12
244	DADO ES. DIN 934 M 6	IX2934006
246	PARAC.CARRELLO D.25X25-M6X17 PARAB.	19560154
248	BARRA QUADRA 350-385 LNR	19540154
250	VITE TCEI DIN 912 M 8X25	IX2912008025
252	PIASTRINA IX TEMPR.LNR 350-385	19530854X
256	MAN. BLOCCA GAMBO M10 GRIGIA	19564022
257	VITE SENZA TESTA DIN 913 M 10X50 CE	IX2913010050
258	GAMBO LNR 350 OSSIDATO	19510654
259	BUSSOLA INOX GAMBO 350-385 LNR	19534023
260	VITE SENZA TESTA DIN 913 M 6X65 CE	IX2913006065
261	BUSS.FRES FERMA MAN.300-370 CE	19534016
262	DADO ES. DIN 934 M 6	IX2934006
263	SPESSORE PIATTO CARNI LEO+BS2	19521154
264	PIATTO+PIATTINA LNR BS2 OSSIDATO	195104541
266	VITE SENZA TESTA DIN 916 M 6X8 NE	NE0916006008
268	ANELLO PARACOLPO X PIATTO BS2	19563254
269	DISTANZIALE PARACOLPO LEO STD	19563255
270	ASTINA PIATTO BS2 LNR 350-385	19530455
272	BOCCOLE AUTOLUBR.16.18.20	19324107
280	SCORREV. 350-385 LNR BS2 OSSIDATO	19511655
281	VITE TBEI ISO 7380 M 8X20	IX27380008020
282	MANOPOLA X STAFFA LNR BS2 350-385	19335256
284	BLOCCH.ATTACCO BS Y.06	19526054.06
285	FLANGIA 350-385 STAF.BS(ESTR)OSS	19511845

286	VITE TCEI DIN 912 M 8X20	IX2912008020
290	BRACCIO MONTATO SPECIAL.SV 350	19700116
291	DISTANZIALE STAFFA INOX LNR BS1	19522830
296	STAFFA+PUNT.LNR BS1 BIZ.	19700146BZ
297	PARAC.P.MERCE BRACCIO SPE D8,5XHT10	19563207
310	MAN.OVAL P.MERCE C/BUSS.M10 GRIGIA	19564032
311	MAN. A VOLANO PRESSAM GRIGIA	19564021
316	DADO ES. DIN 934 M 8	IX2934008
320	BLOCCH.IMPUG.LNR+VAS DAL 04	19525052
322	VITE SENZA TESTA DIN 913 M 10X40 CE	IX2913010040
324	RONDELLA F.LARGA DIN 9021 D 8X24	IX29021008024
326	PISTONCINO X BUSSOLA DAL 2004 BS2	19533666.04
327	ROTELLINA X PIATTO BS2 LNR 350-385	19563654
328	MOLLA X SGANCIO SCORRE.BS2 DAL 2004	19390454.04
328	VITE TSP- DIN 963 M 6X16	IX2963006016
329	PERNO ROTELL.PIATTO BS2 LNR 350-385	19540820
330	BUSSOLA SGANCIO SCORR.BS2 DAL 04	19538056.04
332	POMELLO PARALAMA _ LAV	19021110
334	VITE TSP- DIN 963 M 6X16	IX2963006016
336	PIAST. PARACOLPO PIATTO LNR BS2	19533154
337	VITE BLOCCAG.PIATTO CARNI+BS2 NUOVO	19335045
340	PIAST. ANTIRIB. SCORREV.LNR BS2	19533156
341	VITE TSP- DIN 963 M 5X14	IX2963005014
346	ANELLI D ARRESTO DIN 471 D 10E	IX2471010
-	AFFILAT.INC. LNR 300-385	19800020
402	CAPPOTT. 300-385 LNR CE OSSIDATA	19511252C
404	MANOPOLA TIR.PAR.M6 5L MRR GRIGIA	19564029
408	ANELLI D ARRESTO DIN 471 D 08E	IX2471008
410	MOLLA PERNO AFF.+SBAV. 300:385	19390309
411	VITE SENZA TESTA DIN 916 M 6X8 NE	NE0916006008
412	PERNO SBAVATURA 330:370	19540709
414	BICCHIERINO AFF. LNR	19540718
416	MOLA SB.350 D.50 H.8 F.8	19300209
418	RONDELLA PIANA DIN 125 D 8	IX2125008
420	DADO ES. DIN 934 M 8	IX2934008
421	DADO ES. DIN 439 M 8 BASSO	IX2439008
424	PERNO AFFILATURA 330:370	19540708
426	PULSANTE AFFILATOIO 330:370	19550208
427	VITE BLOC.PULSANTE AFF.250-370	19335025
430	GOMMINO ANTIVIBRANTE CAPP. LNR	19560152
432	MANOP.IX.VASCHETTA AFF. Y11 LNR	19335023.11
434	VITE SENZA TESTA DIN 913 M 6X20 CE	IX2913006020
436	VASC.AFF.300-385 LNR OSSIDATA	19511253C
437	VITE RISCONT.CONICA ANELLO DAL 09	19336055.09
438	DADO ES. DIN 934 M 6	IX2934006
440	VITE SENZA TESTA DIN 913 M 6X30 CE	IX2913006030
442	PERNO COL.AFFILATOIO FRESATO LNR	19540452.09
446	DADO ES. DIN 934 M 6	IX2934006
470	MOLA AF.330-385 D.48 H.15 F.8 Y10	19300108C.10
626	CONDENSATORE SG300 10UF CODOLO M8	19410307

628	VITE TE DIN 933 M 6X08 T.F.	IX2933006008
630	RONDELLA PIANA DIN 125 D 6	IX2125006
632	SCATOLA RELAIS DAL 09	19563127.09
640	PIASTRINA AD U P.CAVO LNR GLL "07"	19541742.07
642	CAVO ALIM.COMP. MN + MOR BOX AD 030	19410541.07
648A	MOT.350-370 MN C.PIATTA 230-50	19400109
648B	MOTORE 350 TF C.PIATTA 380-50	19400409
650	VITE AUTOF.TCB+ DIN 7981 D 4,2X9,5	IX279814,2009,5
652	TARGHETTA MASSA TERRA	19420177
658	CAVETTO MASSA TERRA 300-385 UL	19410739
664	MICRO INTERRUTT.MN X AFFETTATR	19410201
666	CAVO MICRO 300-370 AFF.PULSANTIERA	19410703
668	PERNO MOTORE LNR 350-385 SV	19540554
670	VITE SENZA TESTA DIN 913 M 8X45 CE	IX2913008045
676	STAFFA TIR. MOTORE LNR 350-385	19540354
677	RONDELLA PIANA DIN 125 D 6	IX2125006
678	VITE TE DIN 933 M 6X10 T.F.	IX2933006010
680	COPERCHIO SCATOLA DAL 09	19563148.09
682	VITE AUTOF.TCB+ DIN 7981 D 3,5X13	IX279813,5013
684	COPERTURA INFERIORE LNR 350-385	19563154
688	VITE TBEI ISO 7380 M 6X12	IX27380006012
690	PERNO ESAG.SUP. COPER. LNR	19540752
692	PERNO ESAG.MOT. COPER. LNR DAL 07	19540754.07
700	PIATTO INOX BILANCIA LNR Y11	19514092.11
702	PIEDINO PIATTO BILANCIA	19560500.11
710	STAFFA SOSTEGNO PIATTO BILANCIA LNR	19530795
712	VITE TCEI DIN 912 M 6X30	IX2912006030
714	DISTANZIALE CELLA CARICO BILANCIA	19024590
720	PIASTRA FISS. CELLA BILANCIA LNR	19029092
726	CELLA DI CARICO BILANCIA Y11	19414092.11
740	SCHEDA POTENZA BILANCIA	19414091
750	SCATOLA INOX COMANDI BILANCIA	19535090
752	VITE TCEI DIN 912 M 4X20	IX2912004020
754	SCHEDA COMANDI BILANCIA Y11	19414090.11
756	DADO ES. DIN 934 M 4	IX2934004
760	STAFF. SCATOLA COMANDI BILANCIA Y11	19539790.11
762	VITE TSP- DIN 963 M 4X08	IX2963004008
770	MOSTRINA COMANDI BILANCIA Y11	19420390.11
772	PULSANTE NERO NO	19410140
774	PULSANTE BIANCO NO	19410142