FCB-45

LISTA DE DESPIECE RECAMBIOS

ENVOLTORIO

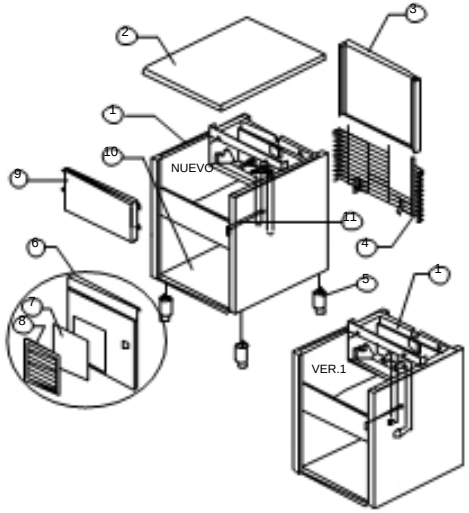

GRUPPO FRIGORIFICO

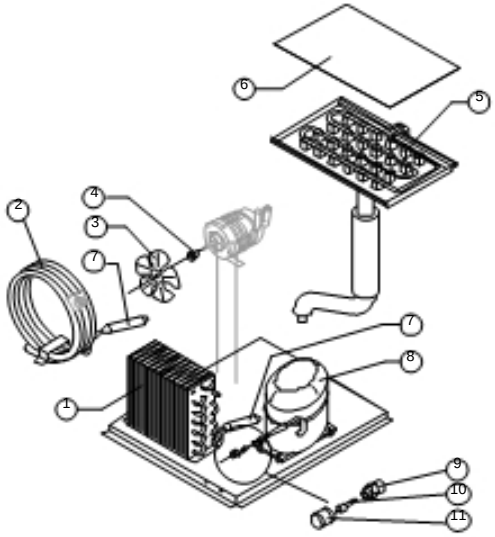

CIRCUITO HIDRÁULICO

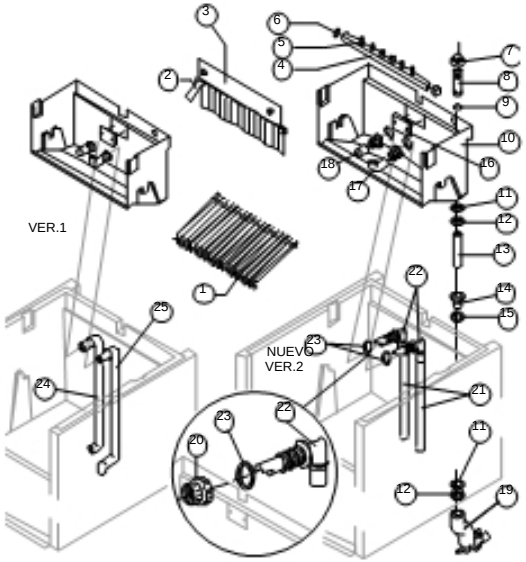

PARTES ELÉCTRICAS

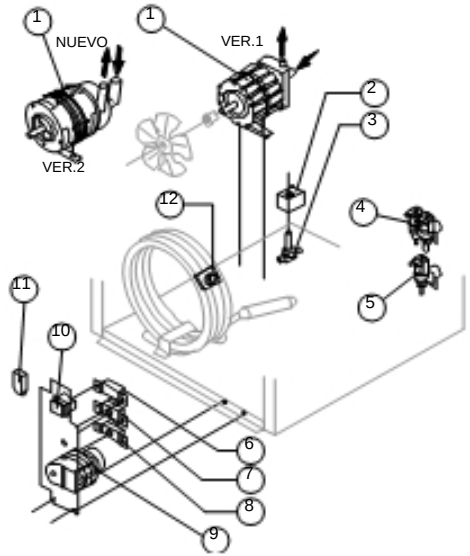

300/012 ver R

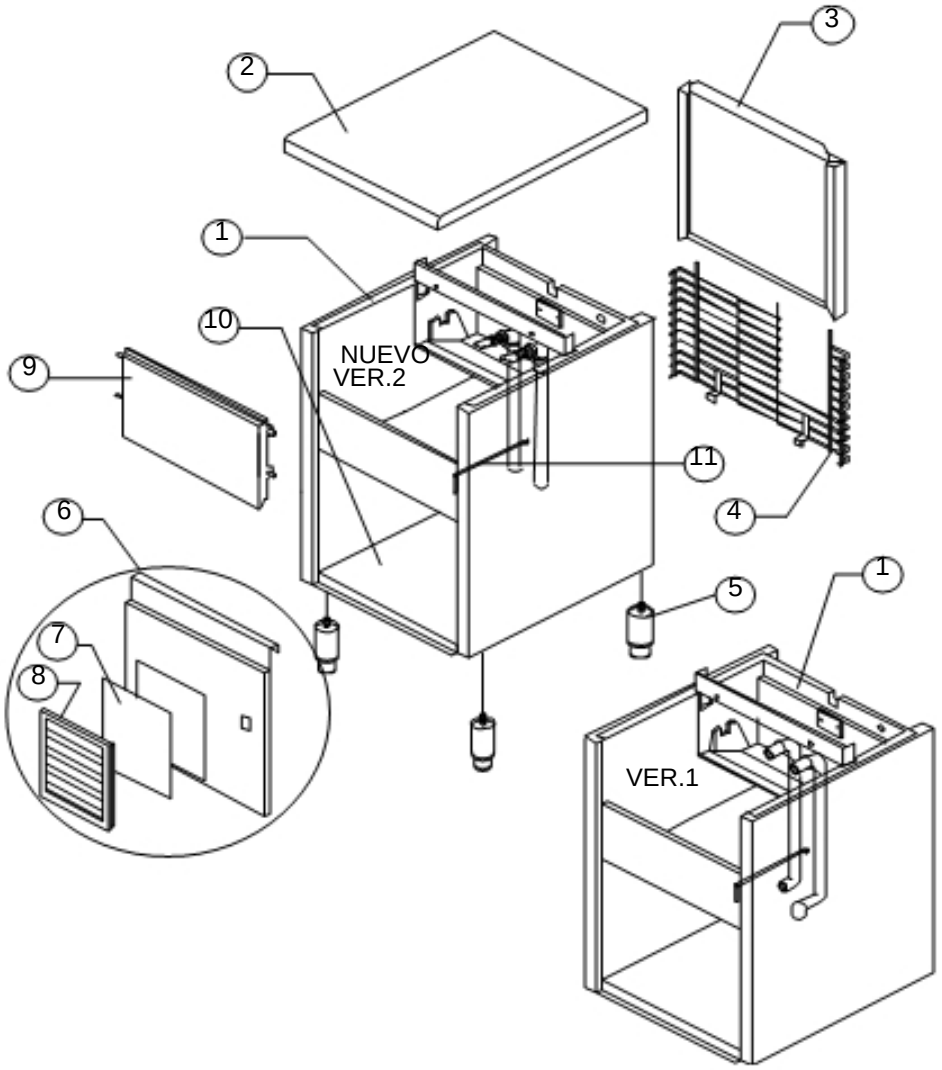

Ref.	Descripcion		Codigo
1	Conjunto mueble espumado	Véase tabla	
2	Top ensamblado		BR00C22692
3	Panel posterior ensamblado		BR00C22130
4	Rejilla posterior		BR00D12006
5	Pie INOXIDABLE regulable	Versión actual	BR00020613
5	Pie ABS	Hasta matr. 141256	BR00010040
6	Panel anterior con rejilla	Versión actual	BR00C22508
6	Panel anterior	Hasta matr. 28691	BR00022111
7	Panel filtrante		BR00018106
8	Bastidor con rejilla		BR00C10205
9	Conjunto tapa		BR00C10297
10	Placa base	Versión actual	BR00021279
10	Placa base	Hasta matr. 141256	BR00021013
11	Tubo Portabulbo	Versión actual	BR00020522
11	Tubo Portabulbo	Hasta matr. 94752	BR00020017

Ref. 1 - Conjunto mueble espumado
Versión 1

Tipo Cubito	Codigo
18 g. (Estándar)	BR0C11014/E
33 g. (Grande)	BR0C11014/E
13 g. (Pequeño)	BRC11014/ED

Ref. 1 - Conjunto mueble espumado
Versión 2

Condensacion	Codigo
Aire	BR0C11014A
Agua	BR0C11014W

GRUPO FRIGORÍFICO

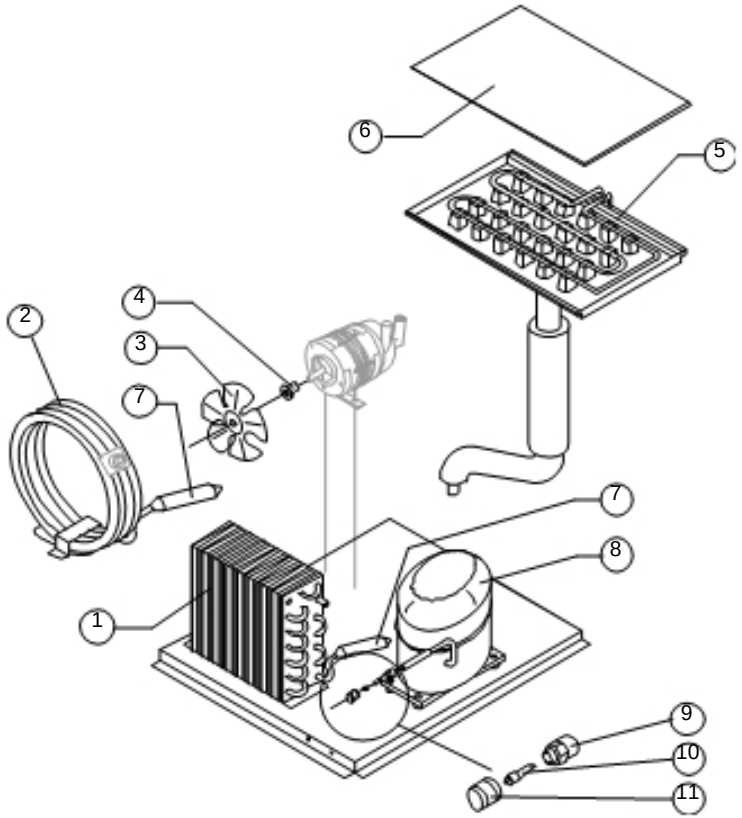

3000/012ver

Componentes comunes

Ref.	Descripcion		Codigo
3	Turbina aspirante		BR00010213
4	Cubo fijación turbina		BR00010014
5	Evaporador	Véase tabla	
6	Cubreevaporador		BR00010023
7	Filtro Molecular		BR00014009
8	Compresor	Véase tabla	
9	Cuerpo válvula vacío-carga		BR00014007
10	Mecanismo válvula vacío-carga		BR00014005
11	Tapón válvula vacío-carga		BR00014006

Componentes sólo versión aire

Ref.	Descripcion	Codigo
1	Condensador de aire	BR00020019

Componentes sólo versión agua

Ref.	Descripcion		Codigo
2	Condensador de agua	Versión actual	BR00014374
2	Condensador de agua	Hasta matr. 151057	BR00014014

Ref. 5 - Evaporador

Tipo Cubito	Codigo
18 g. (Estándar)	BR00D10046
33 g. (Grande)	BR00D10089
13 g. (Pequeño)	BR00D10417

Ref. 8 - Compresor

Tension	Refr. R404A	Refr. R22
220/240V 50 Hz	BR00023505	BR00023320
220/230V 60 Hz	BR00023495	BR00023344
110/115V 60 Hz	BR00023464	BR00023370

Ref. 5 - Para productores de hielo en versión 1 (sólo para el cubito pequeño), además del evaporador, pedir también el soporte del evaporador. !

CIRCUITO HIDRÁULICO

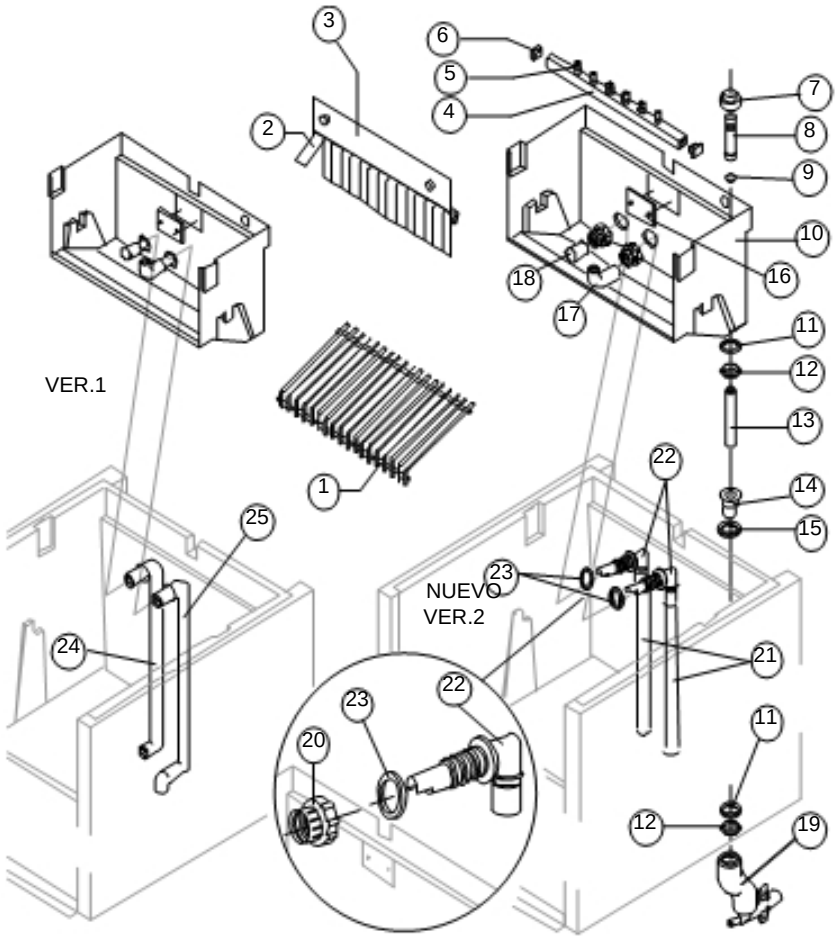

Componentes comunes

Ref.	Descripcion		Codigo
1	Deslizador cubitos	Véase tabla	
2	Banderín		BR00010005
3	Conjunto portabanderín		BR00C22035
4	Conjunto rampa pulverizadores	Véase tabla	
5	Pulverizador		BR00D20002
6	Tapón rampa pulverizadores		BR00010012
7	Tapón hembra para rebosadero		BR00010305
8	Conducto rebosadero		BR00010133
9	Junta OR para rebosadero		BR00020233
10	Celdilla Interna		BR00010253
11	Junta de polietileno semirrígido		BR00013007
12	Tuerca para descarga recipiente		BR00010096
13	Conducto para conexión rebosadero	Versión actual	BR00013108
13	Conducto para conexión rebosadero	Hasta matr. 64085	BR00013030
14	Conexión para descarga recipiente		BR00010007
15	Junta de silicona		BR00013006
16	Plaquita bloqueo deslizador		BR00010009
17	Conducto alimentación pulverizadores		BR00013005
18	Filtro aspiración bomba		BR00020005
20	Abrazadera bloqueo conexiones	Versión 2	BR00010405
21	Conducto aspiración y descarga bomba	Versión 2	BR00013139
22	Conexión aspiración/descarga bomba	Versión 2	BR00010404
23	Junta para aspiración/descarga bomba	Versión 2	BR00013143
24	Conducto aspiración bomba	Versión 1	BR00013021
25	Conducto descarga bomba	Versión 1	BR00013019

Ref. 1 - Deslizador cubitos

Tipo Cubito	Codigo
18 g. (Estándar)	BR00D12008
33 g. (Grande)	BR00D12030
13 g. (Pequeño)	BR00D12038

Ref. 4 - Rampa pulverizadores

Tipo Cubito	Codigo
18 g. (Estándar)	BR00 C20029
33 g. (Grande)	BR00C20155
13 g. (Pequeño)	BR00C20189

Componentes sólo versión aire

Ref.	Descripcion	Codigo
19	Colector descargas	BR00C10006

Componentes sólo versión agua

Ref.	Descripcion	Codigo
19	Colector descargas	BR00C26452

PARTES ELÉCTRICAS

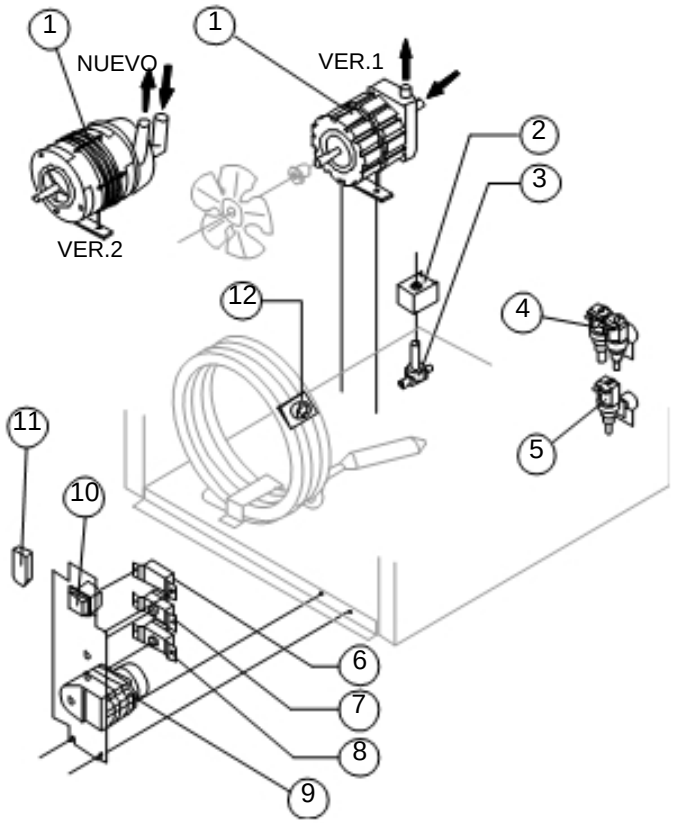

Componentes comunes

Ref.	Descripcion		Codigo
1	Bomba	Véase tabla	
2	Bobina válvula de inversión ciclo	Véase tabla	
3	Cuerpo válvula de inversión ciclo		BR00020410
7	Termostato recipiente		BR00023005
8	Termostato evaporador		BR00023591
9	Temporizador	Véase tabla	
10	Interruptor luminoso verde		BR00023327

Componentes sólo versión aire

Ref.	Descripcion		Codigo
5	Electroválvula entrada agua 1 vía	Véase tabla	

Componentes sólo versión agua

Ref.	Descripcion		Codigo
4	Electroválvula entrada agua 2 vías	Véase tabla	
6	Presostato condensador		BR00023175
11	Filtro anti-perturbación	Sólo 220V 50 Hz	BR00023457
12	Termostato de seguridad		BR00C23114

Ref. 1 - Bomba

Tension	Versión 1	Versión 2
220/240V 50 Hz	BR00023002	BR00023377
220/230V 60 Hz	BR00023002	BR00023377
110/115V 60 Hz	BR00023264	BR00023663

Ref. 2 - Bobina Valv. Inv. Ciclo

Tension	Codigo
220/240V 50 Hz	BR00023091
220/230V 60 Hz	BR00023091
110/115V 60 Hz	BR00023256

Ref. 9 - Temporizador

Tension	Cub. 18 g	Cub. 33 g	Cub. 13 g
220/240V 50 Hz	BR00023222	BR00023248	BR00023247
220/230V 60 Hz	BR00023248	BR00023396	BR00023247
110/115V 60 Hz	BR00023259	BR00023397	BR00023258

Ref. 5 - Electr. entr. 1 vía

Tension	Codigo
220/240V 50 Hz	BR00023001
220/230V 60 Hz	BR00023001
110/115V 60 Hz	BR00023260

Ref. 4 - Electr. entr. 2 vías

Tension	Codigo
220/240V 50 Hz	BR00023502
220/230V 60 Hz	BR00023502
110/115V 60 Hz	BR00023646