**RECAMBIOS**
**MSP-169-R**
24/04/2008

COD. 148111201000

| N. | CODIGO | DENOMINACION | CANTIDAD |
|---|---|---|---|
| | | | |
| 1 | 6003010326 | DESAG COMPL 3/4 GRIS+TUERCA | 1 |
| 2 | 6003010262 | TAPON DESAGÜE DE 3/4 CIEGO | 1 |
| 3 | 6003010327 | JUNTA GOMA DESAGÜE 3/4 | 1 |
| 4 | M181010445 | ENCIM.MSP-169-R C/PETO 2006 | 1 |
| 5 | M109170863 | PROT.ENCIM.TRAS.MSP-169R 2006 | 1 |
| 6 | 6033090086 | JUEGO TAPETAS ENCIM.ZAMAK | 1 |
| 7 | M109050372 | SOP.SUP.PUERTAS MSP169R 2006 | 1 |
| 8 | 6007050017 | PATA REGULAB ARM GASTRO | 4 |
| 9 | 6025050010 | TORN 4.8x25 ZINC DIN 7981 | 16 |
| 10 | M169010088 | PUERTA MSP/MSN 2006 AP.IZDA | 3 |
| 11 | 6045010115 | BURLETE 460X580 UR-260 MSP2006 | 3 |
| 12 | 6003010136 | CAJA ALOJAMIENTO MUELLE GRIS | 3 |
| 13 | 6033010100 | BIS.TRS1D DOBL MUELLE DV-2608 | 3 |
| 14 | M169090003 | JGO.BISAG.APERT.IZDA MSP COMPLETO | 3 |
| 15 | M177010070 | CUAD.MAND. MSP-R FAGOR 20006 | 1 |
| 16 | 6025210009 | ARANDELA ALA ANCHA M6 INOX | 6 |
| 17 | 6021130010 | PILOTO RECTAN.AMBAR LUM.FAGOR | 1 |
| 18 | 6033090064 | EJE30x10VARIL INOX ROSC.INT M6 | 3 |
| 19 | 6021390006 | MANG 3X1X2500 BL. SCHUKO 3T | 1 |
| 21 | 6023010418 | PEG.105x220 CUADR.REMOT FAGOR | 1 |
| 22 | 60070200002 | TUBO CAPILAR 2x0,8 MM.INT | 1 |
| 23 | 6003050038 | GAVETA T.F. SNACK 2006 | 1 |
| 24 | 6007170421 | PERFIL EN U A 422 90º MSP 2006 | 6 |
| 25 | 6007170420 | PERFIL EN U A 545 90º MSP 2006 | 6 |
| 26 | 6027010078 | PARRIL 405x525 CENTRO MSP2006 | 1 |
| 31 | 6021130001 | INT.BIP.AMB.O/I CONTAC.REFORZ. | 1 |
| 32 | 6021350018 | TERMOS REFRI CAREL PYCO1RN515 | 1 |
| 33 | 6021410034 | INST.ELECT.MESAS REMOTAS REFRI | 1 |
| 34 | M171010071 | UD.EV.MSP117169 2006 | 1 |
| 35 | 6029010088 | BAT.6T3R330A4SMFP06 C/TUB PIN | 1 |
| 36 | M109050033 | PROT SONDA 175x49 | 1 |

| | | | |
|---|---|---|---|
| 38 | M109170829 | BASE PATAS MSP/FMP/MMC NUEVA | 1 |
| 39 | 6003010033 | DESA.1/2 PULG.CUELL CORT+TUERC | 1 |
| 40 | 6003010377 | SOPORT.PARRILA 3NIVELES | 12 |
| 41 | 6027010079 | PARRIL.405X460 EXTREM.MSP2006 | 2 |
| 42 | M171010065 | GAVET+REJILL+VENTILAD MSP-2006 | 1 |
| 43 | 6021050001 | VENTIL.EVAPOR.5W ARO/TIRO FORZ | 1 |
| 44 | 6003010035 | REJILLA PROTECCION VENTILADOR | 1 |
| 45 | 6033010098 | SOP.BISAG.DV2607 INF IZQ. | 3 |
| 46 | 6025090027 | TORN M6X10 INOX EXAGONAL | 6 |
| 47 | 6025050073 | TORN.4.8X32 INOX DIN 7982 | 9 |
| 48 | 6003010417 | TUBO DESAG.BUFLEX D.INT=17MM | 1 |
| | | | |
| | | | |

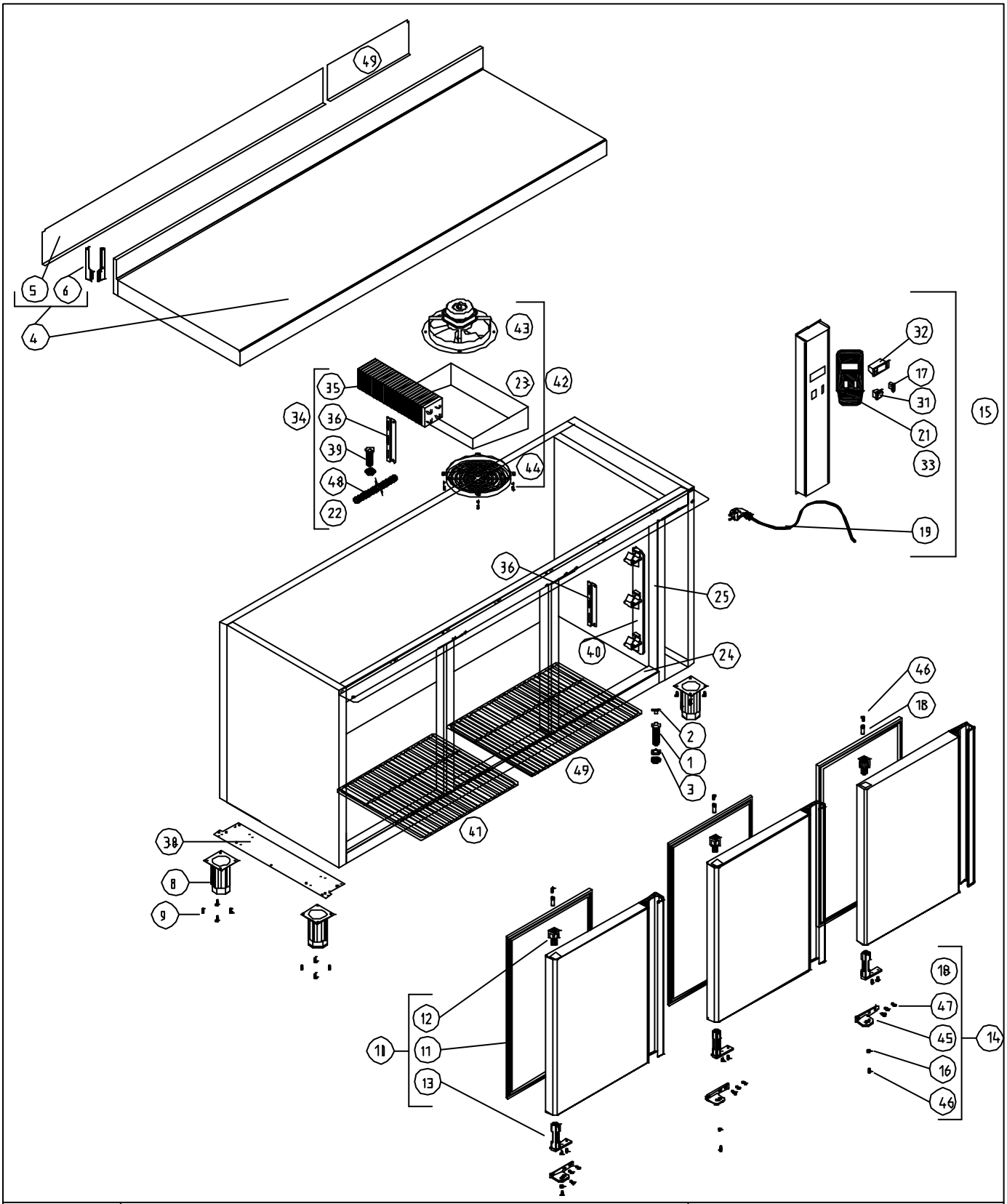


M1 MESAS FRÍAS

COD. PIEZA: 148111201000

COTAS SIN TOLERANCIA DIN 7168-f

Material: MATERIAL ESPESOR

SUSTITUYE A: .

Acabado: ACABADO

SUSTITUIDO POR: .

| | GRADO TOLERANCIA | FINO | MEDIO | GRUESO |
|---|---|---|---|---|
| ANGULAR | HASTA 1 mm | ±1° | | ±1° 30' |
| | MAS DE 1 A 5 mm | ±30' | | ±50' |
| | MAS DE 5 A 120 mm | ±20' | | ±25' |
| | MAS DE 120 A 400 mm | ±10' | | ±15' |
| | MAS DE 400 mm | ±5' | | ±10' |

| | GRADO TOLERANCIA | FINO | MEDIO | GRUESO |
|---|---|---|---|---|
| LINEAL | HASTA 3 mm | ±0,05 | ±0,10 | ±0,15 |
| | MAS DE 3 A 6 mm | ±0,05 | ±0,10 | ±0,20 |
| | MAS DE 6 A 30 mm | ±0,10 | ±0,20 | ±0,50 |
| | MAS DE 30 A 120 mm | ±0,15 | ±0,30 | ±0,80 |
| | MAS DE 120 A 400 mm | ±0,20 | ±0,50 | ±1,20 |
| | MAS DE 400 A 1000 mm | ±0,30 | ±0,80 | ±2,00 |
| | MAS DE 1000 A 2000 mm | ±0,50 | ±1,20 | ±3,00 |

COMÚN A

| MODELO | Ud. | MODELO | Ud. | MODELO | Ud. | MODELO | Ud. | MODELO |
|---|---|---|---|---|---|---|---|---|
| MSP-169-R | 1 | | | | | | | |
| | | | | | | | | |
| | | | | | | | | |

| A4 | Nombre | Fecha |
|---|---|---|
| Dibujado | JJVM | 24/04/2008 |
| Modificado | . | |

FAGOR

FAGOR

Escala 1:22

# RECAMBIOS MSP-169-R

Código máquina: CODIGO