SAGI - BASE REFRIGERATA PER PIZZA CON ALZATINA
KPZ2537A - 12-05-2005 » 25-07-2005

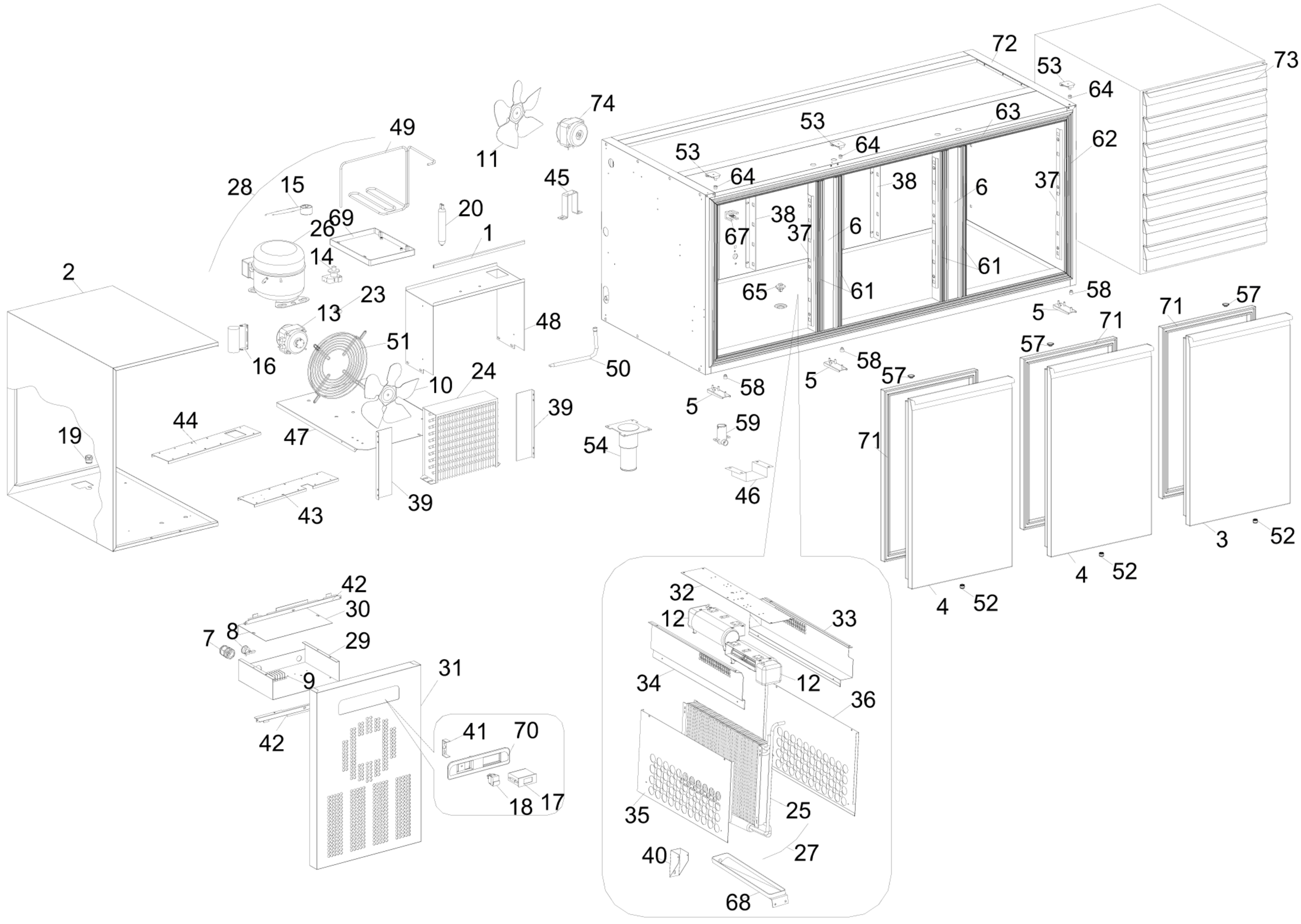

SAGI - BASE REFRIGERATA PER PIZZA CON ALZATINA
KPZ2537A - A000280 - ALZATINA REFRIGERATA PER PIZZA CON VETRI - 12-05-2005 » 25-07-2005

