5415.379.00 **mod. EV16**

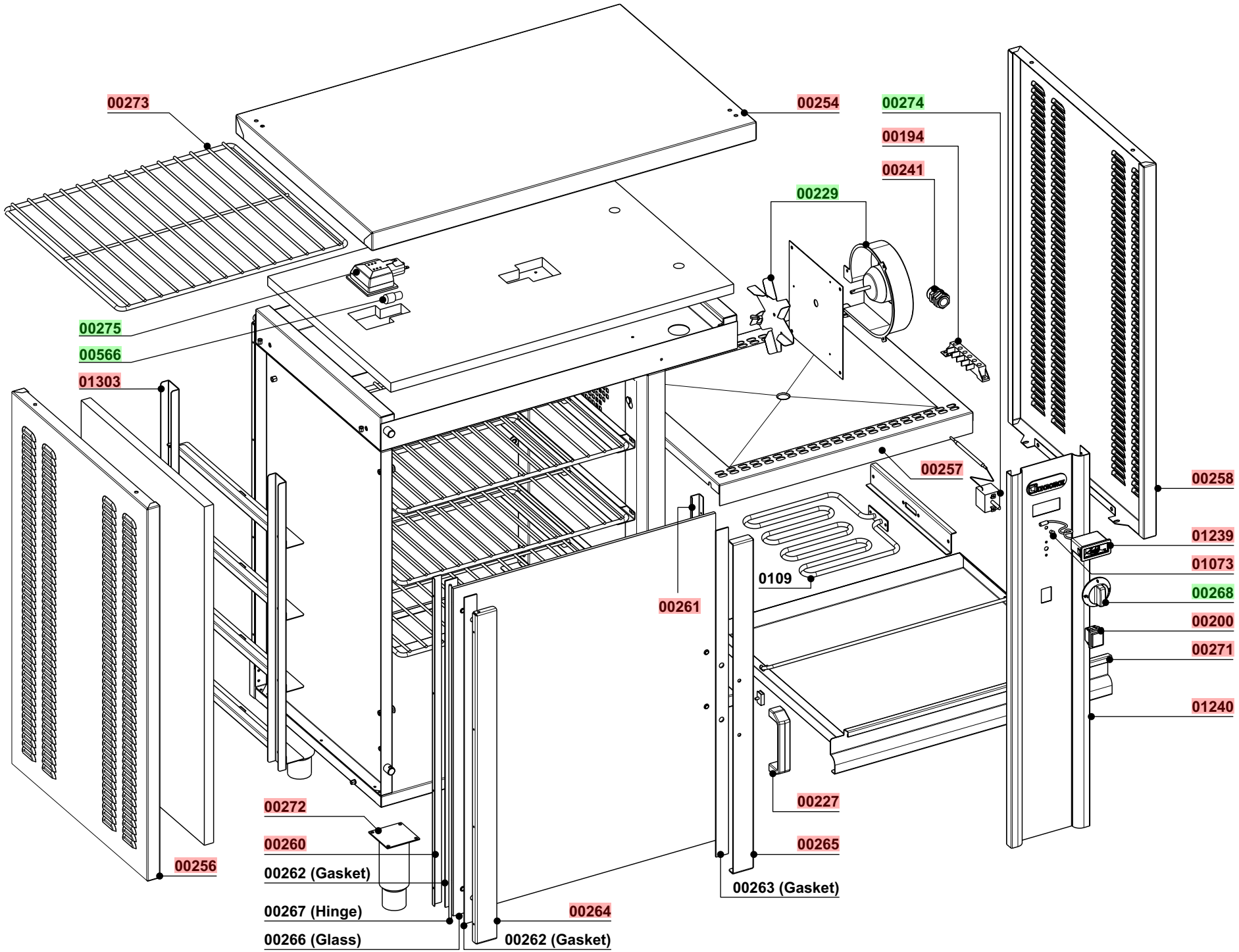

agg.12.03.10

CODICI RICAMBIO PER FINITO / SPARE PARTS FOR THE FINISHED PRODUCT

Aggiornato al/Updated to 27/11/17

Artic./Item	Descrizione/Description	Modello/Model
030070	**ESPOSITORE VENTILATO ELETTRICO** **ELECTRIC VENTILATED DISPLAY WARMER**	**EV16/0**

Cons./Recom.	Pos./Posit.	Ricambio/Replacement			Prezzo/Price List
*	00000109	RC00000109	RESISTENZA ELETTRICA 2KW 230V	HEATING ELEMENT	46,89
	00000229	RC00000229	ELETTROVENTILATORE GIRARROSTO	ELECTRIC VENTILATOR GC	197,06
	00194000	RC00194000	MORSETTIERA FV 122 B	CONNECTING BLOCK	9,16
*	00200000	RC00200000	INTERRUTTORE BIPOLARE VERDE	SWITCH	13,57
	00227000	RC00227000	MANIGLIA	HANDLE	14,34
	00229000	RC00229000	VENTILATORE PER GIRARROSTO	ELECTRIC VENTILATOR GC	188,23
	00241000	RC00241000	PRESSACAVO PG16 CON DADO	CABLE GLAND AND NUT	7,18
	00254000	RC00254000	PANNELLO SUPERIORE ESPOSITORE	TOP PANEL EV	84,65
	00256000	RC00256000	PANNELLO ESTERNO SX ESPOSITORE	LEFT EXTERNAL PANEL EV	78,56
	00257000	RC00257000	FONDO ESPOSITORE	BOTTOM EV	62,72
	00258000	RC00258000	PANNELLO ESTERNO DX ESPOSITORE	RIGHT EXTERNAL PANEL EV	78,56
	00260000	RC00260000	CORNICE INTERNA POST. PORTA ESPOSITORE	INTERNAL BACK FRAME FOR DOOR EV	17,88
	00261000	RC00261000	CORNICE INTERNA ANT. PORTA ESPOSITORE	INTERNAL FRONT FRAME FOR DOOR EV	19,28
	00262000	RC00262000	GUARNIZIONE INT. ANT. PORTA ESPOSITORE	GASKET FOR DOOR EV16/0	18,21
	00263000	RC00263000	GUARNIZIONE INT. POST. PORTA ESPOSITORE	GASKET FOR DOOR EV16/0	18,21
	00264000	RC00264000	CORNICE ESTERNA POST. PORTA ESPOSITORE	EXTERNAL BACK FRAME FOR DOOR EV	32,01
	00265000	RC00265000	CORNICE ESTERNA ANT. PORTA ESPOSITORE	EXTERNAL FRONT FRAME FOR DOOR EVGC	32,73
	00266000	RC00266000	CRISTALLO ESPOSITORE	CRYSTAL GLASS	83,42
	00267000	RC00267000	PERNO PORTA ESPOSITORE	DOOR PIN EV	14,57
	00268000	RC00268000	MANOPOLA BME	KNOB BME	9,38
	00271000	RC00271000	ASSIEME BACINELLA EV	DRIP TRAY	150,61
	00272000	RC00272000	ASSIEME PIEDINO ESPOSITORE	FOOT EV	18,49
	00273000	RC00273000	GRIGLIA ESPOSITORE	GRID EV	27,75

L'azienda si riserva il diritto di apportare ulteriori aggiornamenti senza preavviso. / The data may be updated without prior warning

Artic./Item	Descrizione/Description	Modello/Model
030070	**ESPOSITORE VENTILATO ELETTRICO** **ELECTRIC VENTILATED DISPLAY WARMER**	**EV16/0**

Cons./Recom.	Pos./Posit.	Ricambio/Replacement			Prezzo/Price List
*	00274000	RC00274000	TERMOSTATO DI LAVORO	WORKING THERMOSTAT	33,32
*	00275000	RC00275000	PORTALAMPADA COMPLETO DI LAMPADA 25W	LAMP HOLDER WITH LAMP	28,46
	01239000	RC01239000	TELETERMOMETRO ESPOSITORE	DISPLAY REMOTE-CONTROLLED THERMOMETER	43,80
	01240000	RC01240000	CRUSCOTTO ESPOSITORE PER TERMOMETRO	CONTROL PANEL EV W/EYELET FOR THERMOM.	44,61
	01303000	RC01303000	ASSIEME TELAIO GUIDE EV16	RUNNER EV16	94,57
	01353000	RC01353000	MAGNETE PORTA GC_EV	GOOD MAGNET GC_EV	15,34

L'azienda si riserva il diritto di apportare ulteriori aggiornamenti senza preavviso. / The data may be updated without prior warning