# DESPIECES DEL SERVICIO TÉCNICO

# REFRIGERACION - REFRIGERATION
# FROID COMMERCIAL - KÜHLTECHNIK

## Vitrinas refrigeradas - Refrigerated Display Counters
## Vitrines réfrigerées - Kühlvitrinen

VC- VM- VTP-

**JULIO, 1999**

FAGOR

Fagor Industrial, S. Coop.

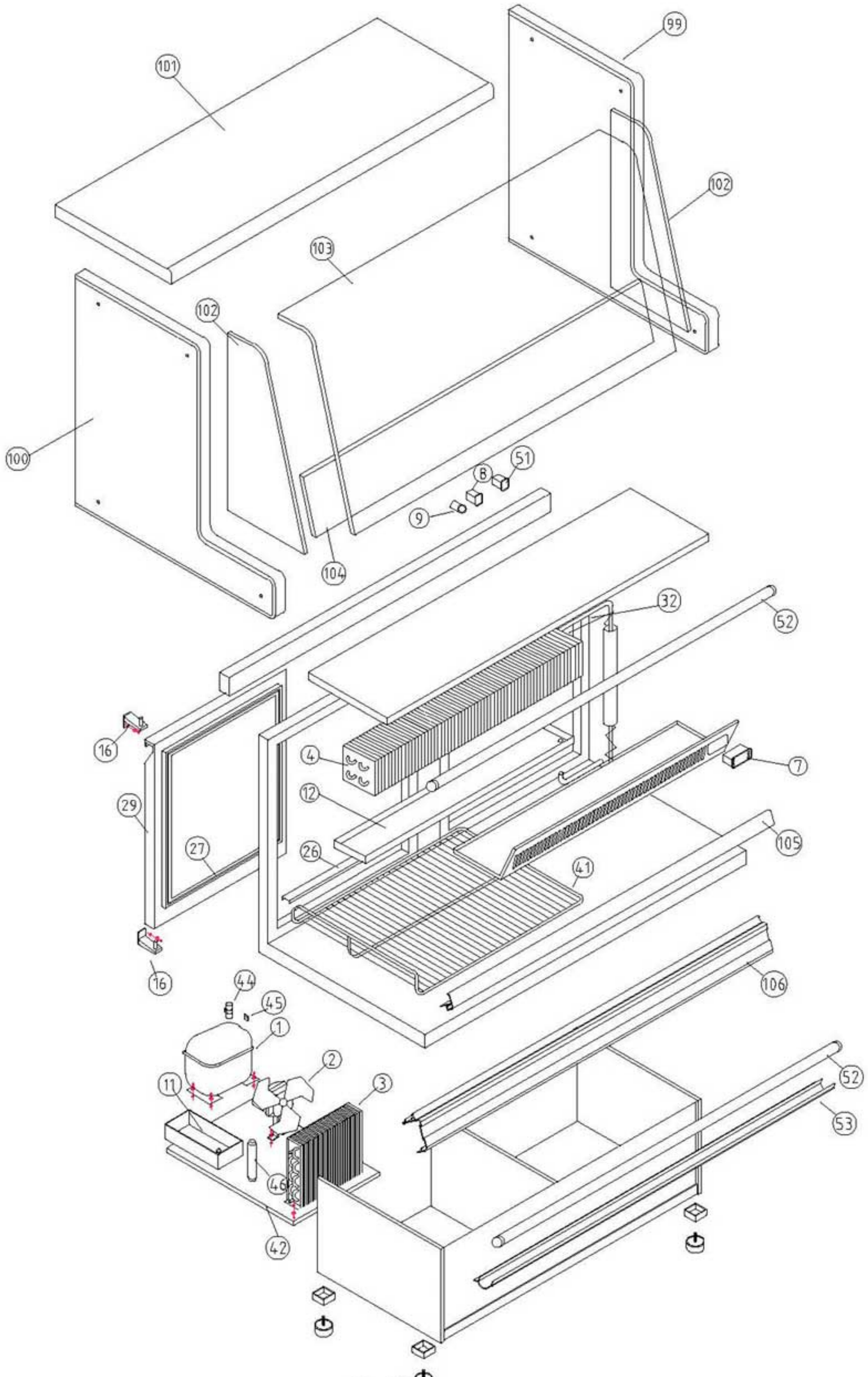


| | |
|---|---|
| COMÚN A | VC - Vitrinas Centrales Cerradas Refrigeración |

| | Firma | Fecha | | | |
|---|---|---|---|---|---|
| Dibujado | M. Mellado | 4-8-97 | DESPIECE VITRINAS REFRIGERACION | Código DSP0121 | FAGOR FAGOFRI S.A. |
| Proyectado | | | | | |
| Comprobado | | | | | |

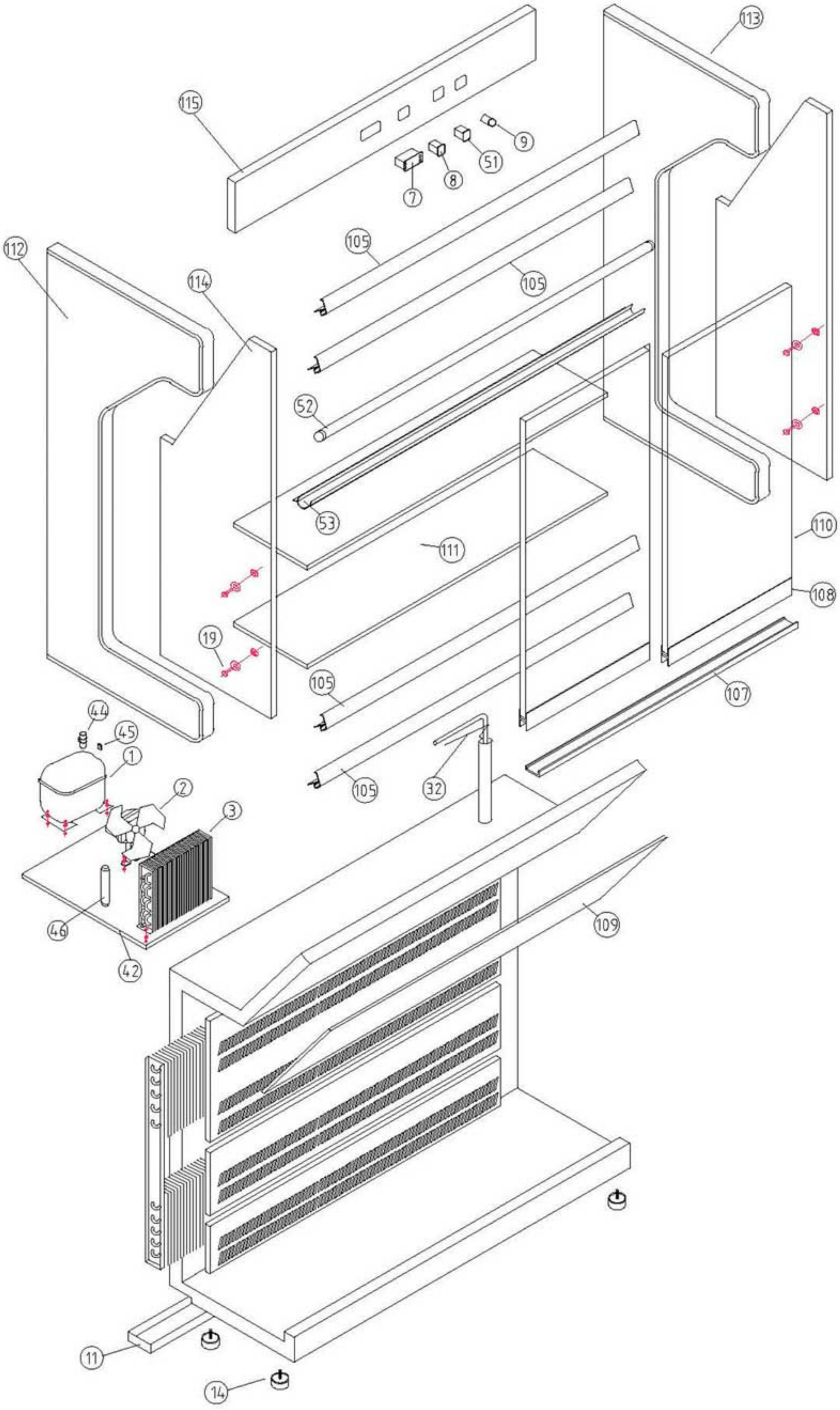


COMÚN A

VM - Vitrinas Murales Sobremostrador de Refrigeración

| | Firma | Fecha |
|---|---|---|
| Dibujado | M. Mellado | 4-8-97 |
| Proyectado | | |
| Comprobado | | |

DESPIECE VITRINAS REFRIGERACION

Código DSP0122

FAGOR

FAGOFRI S.A.

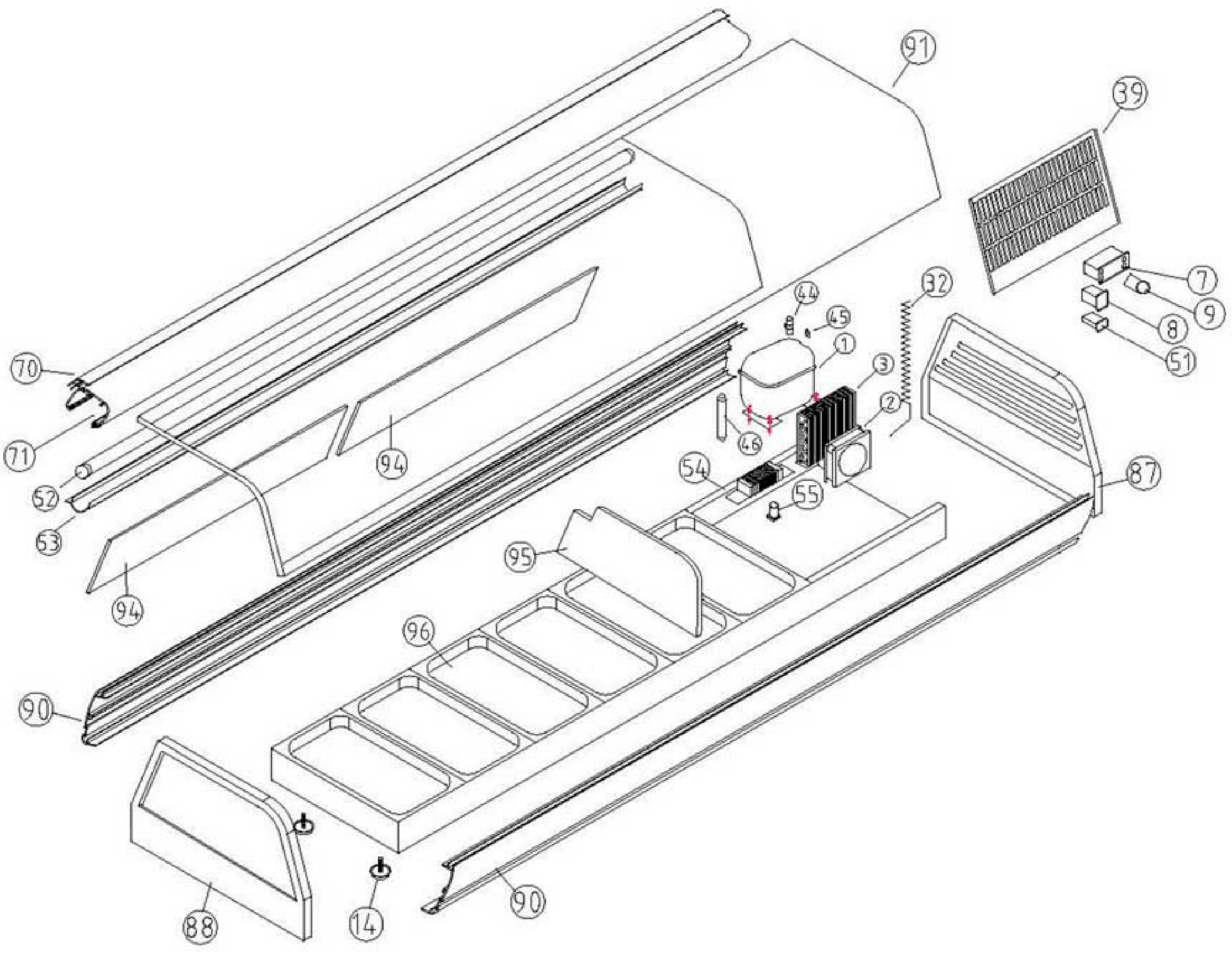


COMUN A

VTP / C - Bandejas Frías Expositoras para tapas con motor incorporado y cristal Curvo

| | Firma | Fecha |
|---|---|---|
| Dibujado | M. Mellado | 4-8-97 |
| Proyectado | | |
| Comprobado | | |

DESPIECE BANDEJAS FRIAS

Código DSP0111

FAGOR

FAGOFRI S.A.

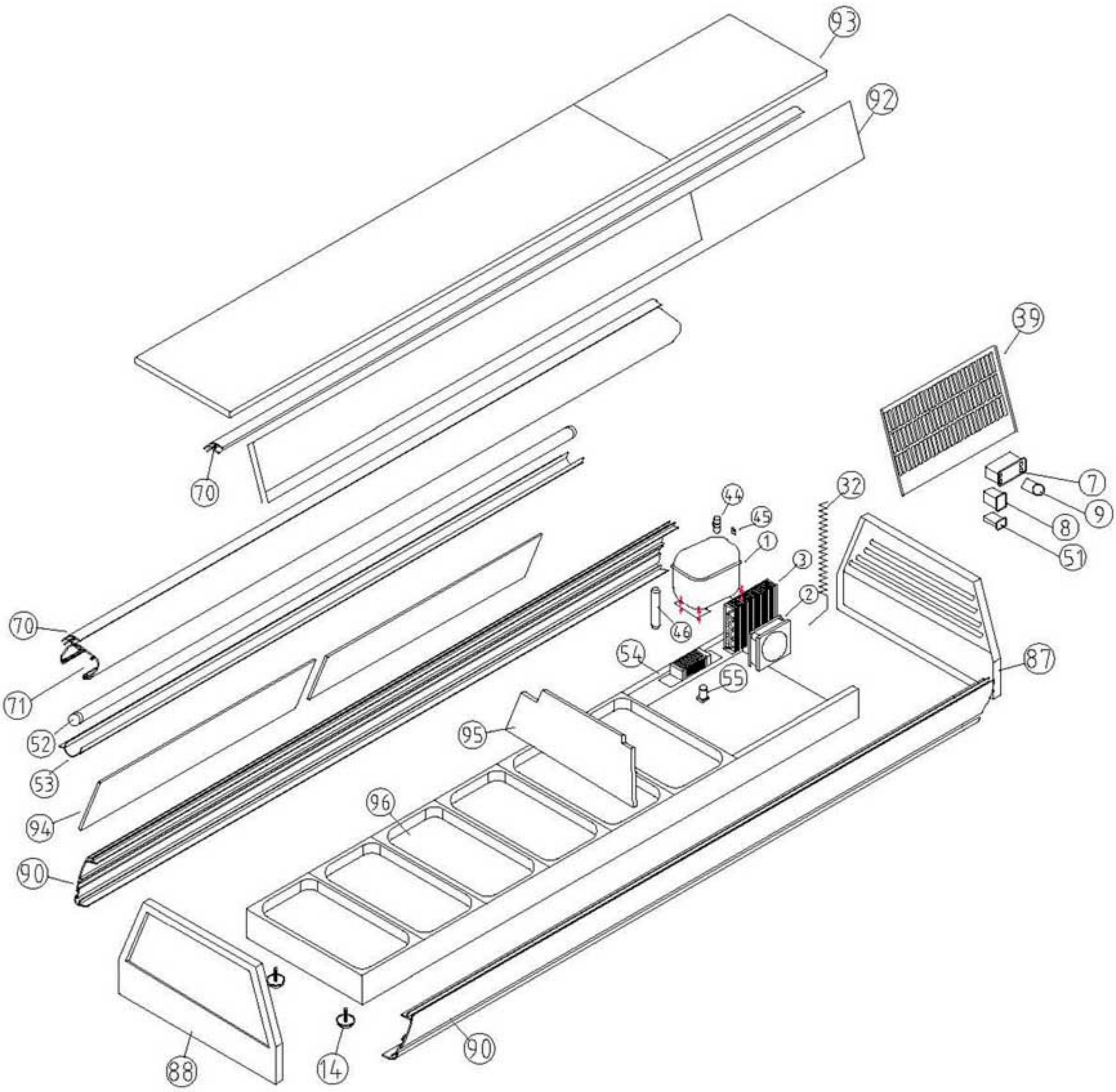


COMUN A

VTP / P - Bandejas Frías Expositoras para tapas con motor incorporado y cristal Plano

| | Firma | Fecha |
|---|---|---|
| Dibujado | M. Mellado | 4-8-97 |
| Proyectado | | |
| Comprobado | | |

DESPIECE BANDEJAS FRIAS

Código DSP0112

FAGOR

FAGOFRI S.A.

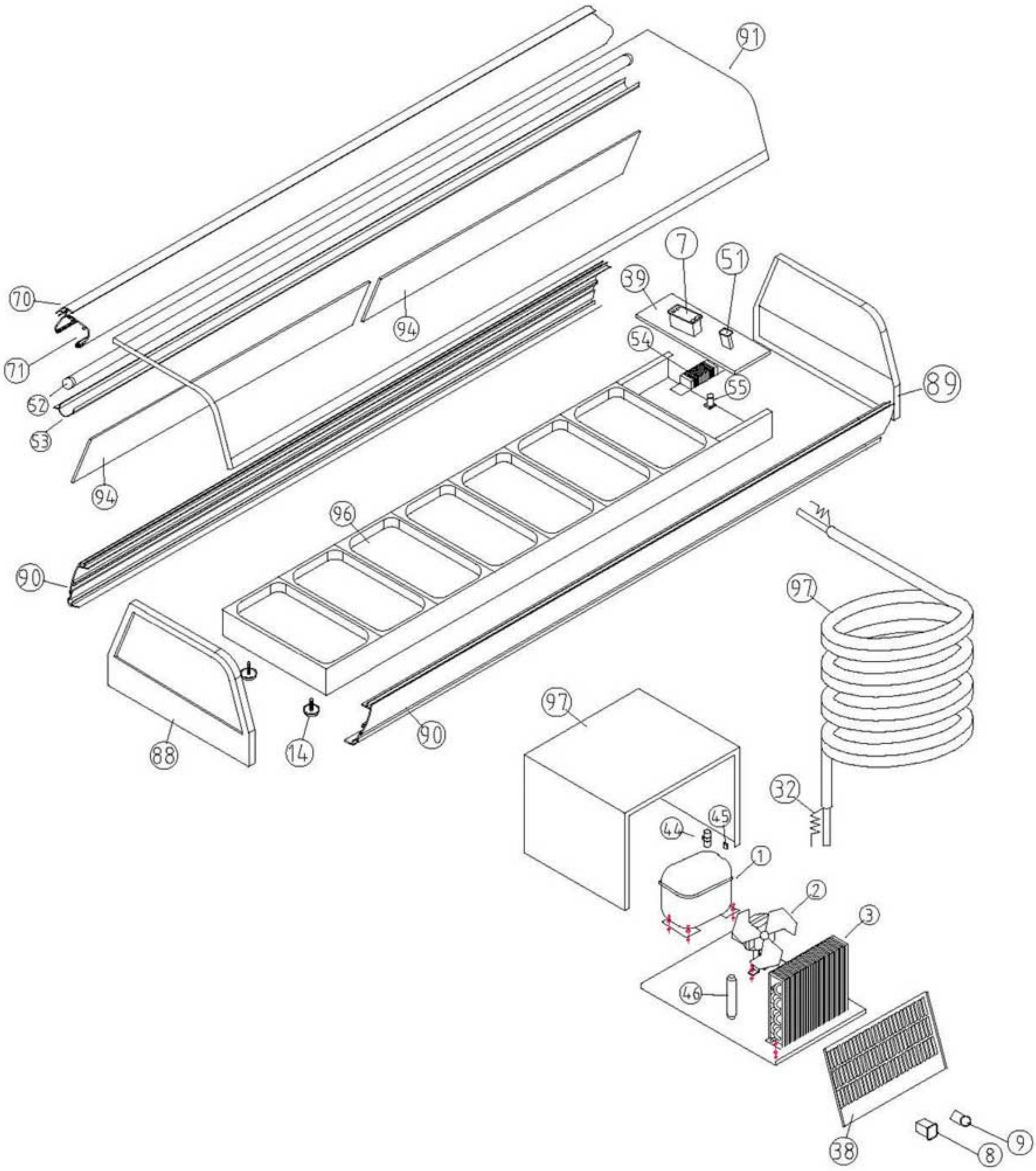


COMUN A

VTP / C - Bandejas Frías Expositoras para tapas con motor Remoto y cristal Curvo

| | Firma | Fecha |
|---|---|---|
| Dibujado | M. Mellado | 4-8-97 |
| Proyectado | | |
| Comprobado | | |

DESPIECE BANDEJAS FRIAS

Código DSP0113

FAGOR

FAGOFRI S.A.

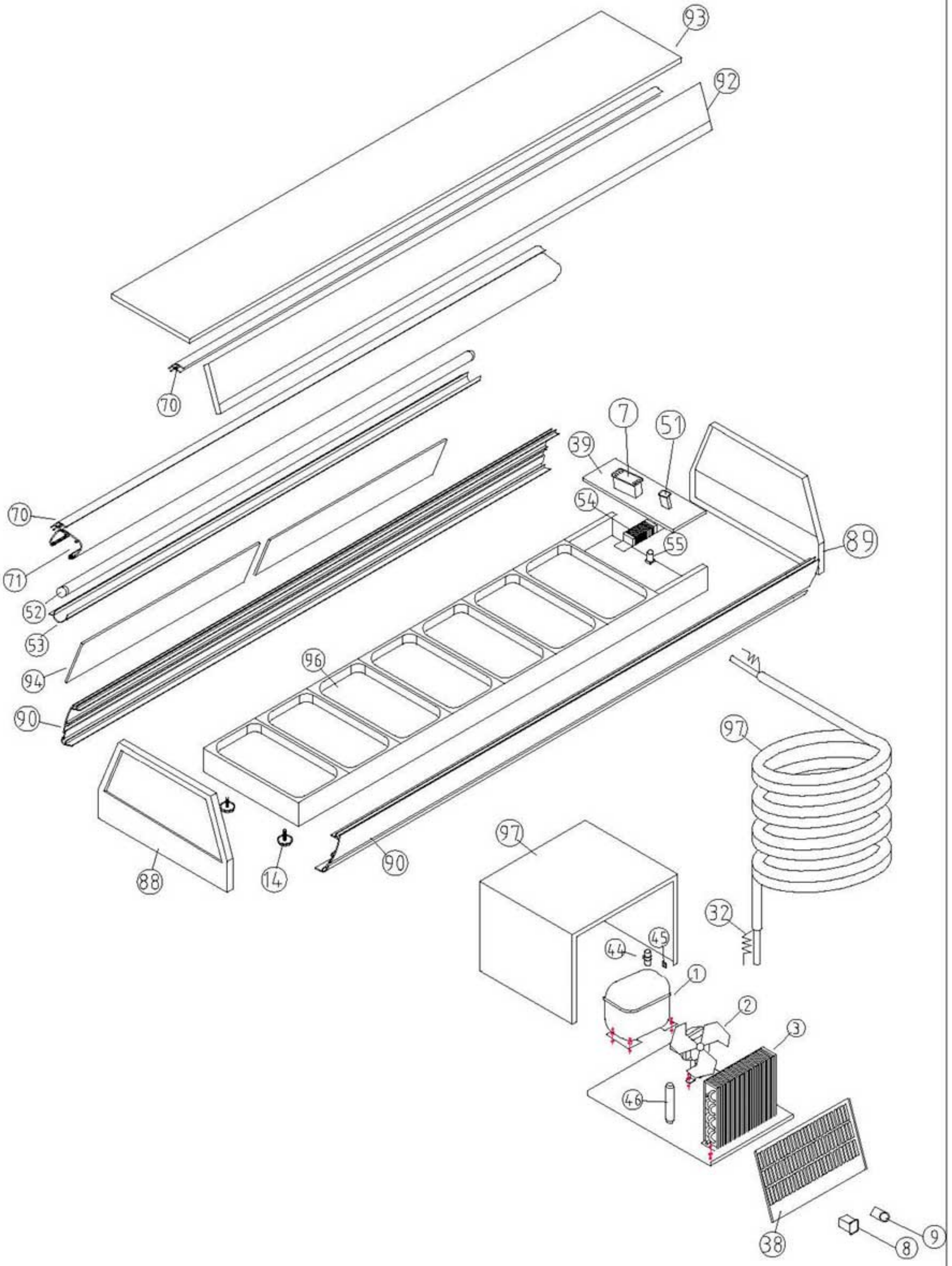


COMUN A

VTP / P - Bandejas Frías Expositoras para tapas con motor Remoto y cristal Plano

| | Firma | Fecha |
|---|---|---|
| Dibujado | M. Mellado | 4-8-97 |
| Proyectado | | |
| Comprobado | | |

DESPIECE BANDEJAS FRIAS

Código DSP0114

FAGOR

FAGOFRI S.A.

# VITRINAS MURALES Y CENTRALES Y BANDEJAS EXPOSITORAS

| ITEM | CODIGO | DENOMINACION | MATERIAL | VM-100-I | VM-100-M | VM-135-I | VM-135-M | VC-14-I | VC-14-M | VC-20-I | VC-20-M | VTP-139-P | VTP-139-C | VTP-175-P | VTP-175-C | VTP-139-R/P | VTP-139-R/C | VTP-175-R/P | VTP-175-R/C |
|---|---|---|---|---|---|---|---|---|---|---|---|---|---|---|---|---|---|---|---|
| 1 | 6001700004 | Compresor DANFOSS | FR-8,5-G | 1 | 1 | | | | | | | | | | | | | | |
| 1 | 6001700007 | Compresor DANFOSS | SC-12-G | | | 1 | 1 | 1 | 1 | 1 | 1 | | | | | | | | |
| 1 | 6001700011 | Compresor DANFOSS | TL-4-G | | | | | | | | | 1 | 1 | 1 | 1 | 1 | 1 | 1 | 1 |
| 2 | 6001506002 | Ventilador unidad condensadora | 10 w | | | | | 1 | 1 | 1 | 1 | | | | | | | | |
| 2 | 6001506003 | Ventilador unidad condensadora | 120x120x40 | | | | | | | | | 1 | 1 | 1 | 1 | | | | |
| 2 | 6001506004 | Ventilador unidad condensadora | 5 w | 1 | 1 | 1 | 1 | | | | | | | | | 1 | 1 | 1 | 1 |
| 3 | 6001911004 | Condensador | 4x2 | | | | | | | | | | | | | 1 | 1 | 1 | 1 |
| 3 | 6001911008 | Condensador | 8x2 | 1 | 1 | | | | | | | | | | | | | | |
| 3 | 60002001 | Condensador | 8x2 | | | | | 1 | 1 | 1 | 1 | | | | | | | | |
| 3 | 6001911006 | Condensador | 8x3 | | | 1 | 1 | | | | | | | | | | | | |
| 3 | 6001911003 | Condensador | 9x3 | | | | | 1 | 1 | 1 | 1 | | | | | | | | |
| 3 | 6001911001 | Condensador | 6x2 con bafle | | | | | | | | | 1 | 1 | 1 | 1 | | | | |
| 4 | 6001901010 | Evaporador FAGM0011 | M4 10T 1R 720A 13S | 1 | 1 | | | | | | | | | | | | | | |
| 4 | 6001901009 | Evaporador FAGM0021 | M8 5T 2R 1100A 13S | | | | | 1 | 1 | | | | | | | | | | |
| 4 | 6001901008 | Evaporador FAGM0031 | M8-5T 2R 1600A 13S | | | | | | | 2 | 2 | | | | | | | | |
| 4 | 6001901011 | Evaporador FAGM0041 | M4 10T 1R 1020A 13S | | | 1 | 1 | | | | | | | | | | | | |
| 4 | 6000606004 | Serpentín evaporador | 1000x6 | | | | | | | | | 1 | 1 | | | | | | |
| 4 | 6000606007 | Serpentín evaporador | 1150x6 | | | | | | | | | | | | | 1 | 1 | | |
| 4 | 6000606005 | Serpentín evaporador | 1350x6 | | | | | | | | | | | 1 | 1 | | | | |
| 4 | 6000606008 | Serpentín evaporador | 1520x6 | | | | | | | | | | | | | | | 1 | 1 |
| 7 | 6001507002 | Control digital | ELIWELL EWPC 961 | 1 | 1 | 1 | 1 | 1 | 1 | 1 | 1 | 1 | 1 | 1 | 1 | 1 | 1 | 1 | 1 |
| 8 | 6001507003 | Interruptor general on / off | bipolar ámbar | 1 | 1 | 1 | 1 | 1 | 1 | 1 | 1 | 1 | 1 | 1 | 1 | 1 | 1 | 1 | 1 |
| 9 | 6001507005 | Piloto funcionamiento compresor | piloto ámbar | 1 | 1 | 1 | 1 | 1 | 1 | 1 | 1 | 1 | 1 | 1 | 1 | 1 | 1 | 1 | 1 |
| 11 | 6000202204 | Bandeja evaporación automática | | | | | | 1 | 1 | 1 | 1 | | | | | | | | |
| 12 | 6009992008 | Bandeja goteo evaporador | | | | | | 1 | 1 | | | | | | | | | | |
| 12 | 6009992009 | Bandeja goteo evaporador | | | | | | | | 1 | 1 | | | | | | | | |
| 13 | 600990211 | Desagüe bandeja evaporador | codo 90° | 1 | 1 | 1 | 1 | 1 | 1 | 1 | 1 | | | | | | | | |
| 14 | 6000300021 | Patas y cantoneras regulables | 30x30 | | | | | 4 | 4 | 4 | 4 | | | | | | | | |
| 14 | 6000300010 | Reguladores altura | M10x40 | 4 | 4 | 4 | 4 | | | | | 4 | 4 | 4 | 4 | 4 | 4 | 4 | 4 |
| 16 | 6000202202 | Bisagra superior derecha | Muebles Bajos | | | | | 2 | 2 | 3 | 3 | | | | | | | | |
| 19 | 6000300009 | Apoyo cromado para estante de cristal | | 4 | 4 | 4 | 4 | | | | | | | | | | | | |
| 19 | 6000202201 | Soporte estante parrilla interior | | | | | | 8 | 8 | 12 | 12 | | | | | | | | |
| 26 | 6000202304 | Perfil tapa embellecedora marqueado | estruccionado 458x36 | | | | | 4 | 4 | 6 | 6 | | | | | | | | |
| 26 | 6000202303 | Perfil tapa embellecedora marqueado | estruccionado 508x36 | | | | | 4 | 4 | 6 | 6 | | | | | | | | |
| 27 | 6001401110 | Burlete puerta | 561x518 UR-260-M | | | | | 2 | 2 | 3 | 3 | | | | | | | | |
| 29 | 6009990006 | Puerta vitrina cerrada | 548x590 | | | | | 2 | 2 | 3 | 3 | | | | | | | | |
| 32 | 6009991511 | Tubo capilar | 0,7x1350 | | | | | | | | | 1 | 1 | 1 | 1 | | | | |
| 32 | 6009991502 | Tubo capilar | 0,8x2750 | | | | | | | | | | | | | 1 | 1 | 1 | 1 |
| 32 | 6009991503 | Tubo capilar | 1,0x2500 | 1 | 1 | | | | | | | | | | | | | | |
| 32 | 6009991504 | Tubo capilar | 1,0x3300 | | | | | 1 | 1 | | | | | | | | | | |
| 32 | 6009991506 | Tubo capilar | 1,25x2000 | | | 1 | 1 | | | | | | | | | | | | |
| 32 | 6009991507 | Tubo capilar | 1,25x2100 | | | | | | | 1 | 1 | | | | | | | | |
| 39 | 6009990020 | Cuadro de mandos bandeja fria | Motor incorporado | | | | | | | | | 1 | 1 | 1 | 1 | | | | |
| 41 | 6001801011 | Estante parrilla inferior central | 600x527 | | | | | | | 1 | 1 | | | | | | | | |
| 41 | 6001801009 | Estante parrilla inferior lateral | 637x527 | | | | | 2 | 2 | 2 | 2 | | | | | | | | |
| 41 | 6001801012 | Estante parrilla superior central | 600x487 | | | | | | | 1 | 1 | | | | | | | | |
| 41 | 6001801010 | Estante parrilla superior lateral | 637x487 | | | | | 2 | 2 | 2 | 2 | | | | | | | | |
| 42 | 6009991302 | Bancada motor | galvanizada 360x450 | | | | | 1 | 1 | 1 | 1 | | | | | | | | |

# VITRINAS MURALES Y CENTRALES Y BANDEJAS EXPOSITORAS

| ITEM | CODIGO | DENOMINACION | MATERIAL | VM-100-I | VM-100-M | VM-135-I | VM-135-M | VC-14-I | VC-14-M | VC-20-I | VC-20-M | VTP-139-P | VTP-139-C | VTP-175-P | VTP-175-C | VTP-139-R/P | VTP-139-R/C | VTP-175-R/P | VTP-175-R/C |
|---|---|---|---|---|---|---|---|---|---|---|---|---|---|---|---|---|---|---|---|
| 44 | 6002000033 | Relé de arranque compresor TL4G | Danfoss 117U6004 | | | | | | | | | 1 | 1 | 1 | 1 | 1 | 1 | 1 | 1 |
| 44 | 6002000031 | Relé de arranque compresor FR8,5G | Danfoss 117U6015 | 1 | 1 | | | | | | | | | | | | | | |
| 44 | 600990224 | Relé de arranque compresor SC12G | Danfoss 117U6003 | | | 1 | 1 | 1 | 1 | 1 | 1 | | | | | | | | |
| 45 | 6009990079 | Condensador de arranque compresor | Danfoss117u5014 | | | | | | | | | 1 | 1 | 1 | 1 | 1 | 1 | 1 | 1 |
| 45 | 6009990080 | Condensador de arranque compresor | Danfoss117u5015 | 1 | 1 | 1 | 1 | 1 | 1 | 1 | 1 | | | | | | | | |
| 46 | 6000601004 | Filtro secador | 20 gr. 1/4 x 1/4 | | | | | | | | | 1 | 1 | 1 | 1 | 1 | 1 | 1 | 1 |
| 46 | 6000601003 | Filtro secador | 40 gr. 1/4 x 1/4 | 1 | 1 | 1 | 1 | 1 | 1 | 1 | 1 | | | | | | | | |
| 51 | 6001507004 | Interruptor Iluminación | Ambar Monopolar | 1 | 1 | 1 | 1 | 1 | 1 | 1 | 1 | 1 | 1 | 1 | 1 | 1 | 1 | 1 | 1 |
| 52 | 6001509002 | Tubo fluorescente | 18 w | 1 | 1 | | | | | | | | | | | | | | |
| 52 | 6001509004 | Tubo fluorescente | 23 w | | | | | 2 | 2 | | | 1 | 1 | | | | | | |
| 52 | 6001509003 | Tubo fluorescente | 36 w | | | 1 | 1 | | | | | | | 1 | 1 | 1 | 1 | | |
| 52 | 6001509005 | Tubo fluorescente | 58 w | | | | | | | 2 | 2 | | | | | | | 1 | 1 |
| 53 | 6000202504 | Perfil policarbonato proteccion fluorescente | 1230 mm. | | | 1 | 1 | | | | | | | | | | | | |
| 53 | 6000202501 | Perfil policarbonato proteccion fluorescente | 1260 mm. | | | | | 1 | 1 | | | | | | | | | | |
| 53 | 6000202502 | Perfil policarbonato proteccion fluorescente | 1860 mm. | | | | | | | 1 | 1 | | | | | | | | |
| 53 | 6000202503 | Perfil policarbonato proteccion fluorescente | 880 mm. | 1 | 1 | | | | | | | | | | | | | | |
| 53 | 6000201007 | Protección tubo fluorescente | | | | | | | | | | | | 1 | 1 | 1 | 1 | | |
| 54 | 6001507013 | Reactancia | 20 w | 1 | 1 | | | 2 | 2 | | | 1 | 1 | | | | | | |
| 54 | 6001507014 | Reactancia | 40 w | | | 1 | 1 | | | | | | | 1 | 1 | 1 | 1 | | |
| 54 | 6001507015 | Reactancia | 65 w | | | | | | | 2 | 2 | | | | | | | 1 | 1 |
| 55 | 6001507016 | Cebador | 80 w | 1 | 1 | 1 | 1 | 2 | 2 | 2 | 2 | 1 | 1 | 1 | 1 | 1 | 1 | 1 | 1 |
| 70 | 6002300014 | Perfil unión cristales | Aluminio plata 1367 | | | | | | | | | 2 | 1 | | | 2 | 1 | | |
| 70 | 6002300016 | Perfil unión cristales | Aluminio plata 1719 | | | | | | | | | | | 2 | 1 | | | 2 | 1 |
| 71 | 6002300010 | Perfil pantalla iluminación | Aluminio plata 1367 | | | | | | | | | 1 | 1 | | | 1 | 1 | | |
| 71 | 6002300011 | Perfil pantalla iluminación | Aluminio plata 1719 | | | | | | | | | | | 1 | 1 | | | 1 | 1 |
| 87 | 6000202225 | Costado lado grupo bandeja fría | cristal curvo | | | | | | | | | | 1 | | 1 | | | | |
| 87 | 6000202224 | Costado lado grupo bandeja fría | cristal plano | | | | | | | | | 1 | | 1 | | | | | |
| 88 | 6000202227 | Costado lado izquierdo bandeja fría | cristal curvo | | | | | | | | | | 1 | | 1 | | 1 | | 1 |
| 88 | 6000202226 | Costado lado izquierdo bandeja fría | cristal plano | | | | | | | | | 1 | | 1 | | 1 | | 1 | |
| 89 | 6000202229 | Costado lado derecho bandeja fría | cristal curvo | | | | | | | | | | | | | | 1 | | 1 |
| 89 | 6000202228 | Costado lado derecho bandeja fría | cristal plano | | | | | | | | | | | | | 1 | | 1 | |
| 90 | 6002300018 | Perfil decorativo bandeja fría | Aluminio plata 1367 | | | | | | | | | 2 | 2 | | | 2 | 2 | | |
| 90 | 6002300017 | Perfil decorativo bandeja fría | Aluminio plata 1719 | | | | | | | | | | | 2 | 2 | | | 2 | 2 |
| 91 | 6002101001 | Cristal curvo bandeja motor incorporado | 1364 | | | | | | | | | | 1 | | | | | | |
| 91 | 6002101002 | Cristal curvo bandeja motor incorporado | 1716 | | | | | | | | | | | | 1 | | | | |
| 91 | 6002101003 | Cristal curvo bandeja motor remoto | 1364 | | | | | | | | | | | | | | 1 | | |
| 91 | 6002101004 | Cristal curvo bandeja motor remoto | 1716 | | | | | | | | | | | | | | | | 1 |
| 92 | 6002101009 | Cristal frontal bandeja fría | luna 1364x165x5 | | | | | | | | | 1 | | | | 1 | | | |
| 92 | 6002101011 | Cristal frontal bandeja fría | luna 1716x165x5 | | | | | | | | | | | 1 | | | | 1 | |
| 93 | 6002101010 | Cristal tapa bandeja fría | luna 1364x265x5 | | | | | | | | | 1 | | | | 1 | | | |
| 93 | 6002101012 | Cristal tapa bandeja fría | luna 1716x265x5 | | | | | | | | | | | 1 | | | | 1 | |
| 94 | 6002101005 | Puerta bandeja fría con uñero | luna 550x163x5 | | | | | | | | | 2 | 2 | | | | | | |
| 94 | 6002101006 | Puerta bandeja fría con uñero | luna 695x163x5 | | | | | | | | | | | | | 2 | 2 | | |
| 94 | 6002101007 | Puerta bandeja fría con uñero | luna 725x163x5 | | | | | | | | | | | 2 | 2 | | | | |
| 94 | 6002101008 | Puerta bandeja fría con uñero | luna 870x163x5 | | | | | | | | | | | | | | | 2 | 2 |
| 95 | 6002801102 | Separador bandeja incorporado curvo | metacrilato 5 mm | | | | | | | | | 1 | | 1 | | | | | |
| 95 | 6002801101 | Separador bandeja incorporado plano | metacrilato 5 mm | | | | | | | | | | 1 | | 1 | | | | |
| 96 | 6002004008 | Cubetas bandeja fría | Gastronorma 1/3x40 | | | | | | | | | 6 | 8 | 6 | 8 | 7 | 9 | 7 | 9 |

# VITRINAS MURALES Y CENTRALES Y BANDEJAS EXPOSITORAS

| ITEM | CODIGO | DENOMINACION | MATERIAL | VM-100-I | VM-100-M | VM-135-I | VM-135-M | VC-14-I | VC-14-M | VC-20-I | VC-20-M | VTP-139-P | VTP-139-C | VTP-175-P | VTP-175-C | VTP-139-R/P | VTP-139-R/C | VTP-175-R/P | VTP-175-R/C |
|---|---|---|---|---|---|---|---|---|---|---|---|---|---|---|---|---|---|---|---|
| 97 | 6009990060 | Carcasa motor remoto | | | | | | | | | | | | | | 1 | 1 | 1 | 1 |
| 98 | 6009990061 | Conexión motor bandeja fría remota | | | | | | | | | | | | | | 1 | 1 | 1 | 1 |
| 99 | 6009990055 | Costado derecho vitrina cerrada inox | | | | | | 1 | | 1 | | | | | | | | | |
| 99 | 6000403003 | Costado derecho vitrina cerrada madera | | | | | | | 1 | | 1 | | | | | | | | |
| 100 | 6009990056 | Costado izquierdo vitrina cerrada inox | | | | | | 1 | | 1 | | | | | | | | | |
| 100 | 6000403004 | Costado izquierdo vitrina cerrada madera | | | | | | | 1 | | 1 | | | | | | | | |
| 101 | 6009991043 | Encimera vitrina cerrada inox. | 1300x495 | | | | | 1 | | | | | | | | | | | |
| 101 | 6009990044 | Encimera vitrina cerrada inox. | 1300x495 | | | | | | | 1 | | | | | | | | | |
| 101 | 6000403001 | Encimera vitrina cerrada madera | 1300x495 | | | | | | | | 1 | | | | | | | | |
| 101 | 6000403002 | Encimera vitrina cerrada madera | 1900x495 | | | | | | 1 | | | | | | | | | | |
| 102 | 6002103002 | Costado luna pulida Vitrina Cerrada | 307x650x8 | | | | | 2 | 2 | 2 | 2 | | | | | | | | |
| 103 | 6002103001 | Cristal curvo vitrina cerrada | 1280 mm | | | | | 1 | 1 | | | | | | | | | | |
| 103 | 6002103005 | Cristal curvo vitrina cerrada | 939 mm | | | | | | | 2 | 2 | | | | | | | | |
| 104 | 6002103003 | Tabica anticondensación | luna 640x350x6 | | | | | 2 | 2 | | | | | | | | | | |
| 104 | 6002103004 | Tabica anticondensación | luna 940x350x6 | | | | | | | 2 | 2 | | | | | | | | |
| 105 | 600990236 | Perfil apoyo cristales aluminio oro | ref. 65955 a 1266 | | | | | | 3 | | | | | | | | | | |
| 105 | 600990237 | Perfil apoyo cristales aluminio oro | ref. 65955 a 1866 | | | | | | | | 3 | | | | | | | | |
| 105 | 600990238 | Perfil apoyo cristales aluminio plata | ref. 65955 a 1266 | | | | | 3 | | | | | | | | | | | |
| 105 | 600990239 | Perfil apoyo cristales aluminio plata | ref. 65955 a 1866 | | | | | | | 3 | | | | | | | | | |
| 106 | 6002300006 | Perfil decorativo aluminio oro | ref. VS a 1300 | | | | | | 1 | | | | | | | | | | |
| 106 | 6002300007 | Perfil decorativo aluminio oro | ref. VS a 1900 | | | | | | | | 1 | | | | | | | | |
| 106 | 6002300006 | Perfil decorativo aluminio plata | ref. VS a 1300 | | | | | 1 | | | | | | | | | | | |
| 106 | 6002300007 | Perfil decorativo aluminio plata | ref. VS a 1900 | | | | | | | 1 | | | | | | | | | |
| 107 | 600990240 | Perfil corredera inferior | a 904 | 1 | 1 | | | | | | | | | | | | | | |
| 107 | 600990241 | Perfil corredera superior | a 1254 | | | 1 | 1 | | | | | | | | | | | | |
| 108 | 600990242 | Perfil casaca corredera | a 455 | 2 | 2 | | | | | | | | | | | | | | |
| 108 | 600990243 | Perfil casaca corredera | a 630 | | | 2 | 2 | | | | | | | | | | | | |
| 109 | 6002104020 | Espejo expositor mural | 1248x455x5 | | | 1 | 1 | | | | | | | | | | | | |
| 109 | 6002104019 | Espejo expositor mural | 898x455x5 | 1 | 1 | | | | | | | | | | | | | | |
| 110 | 6002104015 | Puerta de cristal con uñero | 453x802x6 | 2 | 2 | | | | | | | | | | | | | | |
| 110 | 6002104016 | Puerta de cristal con uñero | 628x802x6 | | | 2 | 2 | | | | | | | | | | | | |
| 111 | 6002104011 | Estantes de cristal | 1226x300x8 | | | 2 | 2 | | | | | | | | | | | | |
| 111 | 6002104010 | Estantes de cristal | 876x300x8 | 2 | 2 | | | | | | | | | | | | | | |
| 112 | 6009990057 | Costado Inox. derecho expositor mural | | 1 | | 1 | | | | | | | | | | | | | |
| 112 | 6000402005 | Costado madera derecho expositor mural | | | 1 | | 1 | | | | | | | | | | | | |
| 113 | 6009990058 | Costado Inox. izquierdo expositor mural | | 1 | | 1 | | | | | | | | | | | | | |
| 113 | 6000402006 | Costado madera izquierdo expositor mural | | | 1 | | 1 | | | | | | | | | | | | |
| 114 | 6002104003 | Costado luna pulida Vitrina Mural | 434x837x8 | 2 | 2 | 2 | 2 | | | | | | | | | | | | |
| 115 | 6009990042 | Cuadro de mandos inox. expositor mural | | 1 | | 1 | | | | | | | | | | | | | |
| 115 | 6000402002 | Cuadro de mandos madera expositor mural | 1253 mm | | | | 1 | | | | | | | | | | | | |
| 115 | 6000402001 | Cuadro de mandos madera expositor mural | 903 mm | | 1 | | | | | | | | | | | | | | |
| 116 | 6000402004 | Frente inferior madera expositor mural | 1253 mm | | | | 1 | | | | | | | | | | | | |
| 116 | 6000402003 | Frente inferior madera expositor mural | 903 mm | | 1 | | | | | | | | | | | | | | |