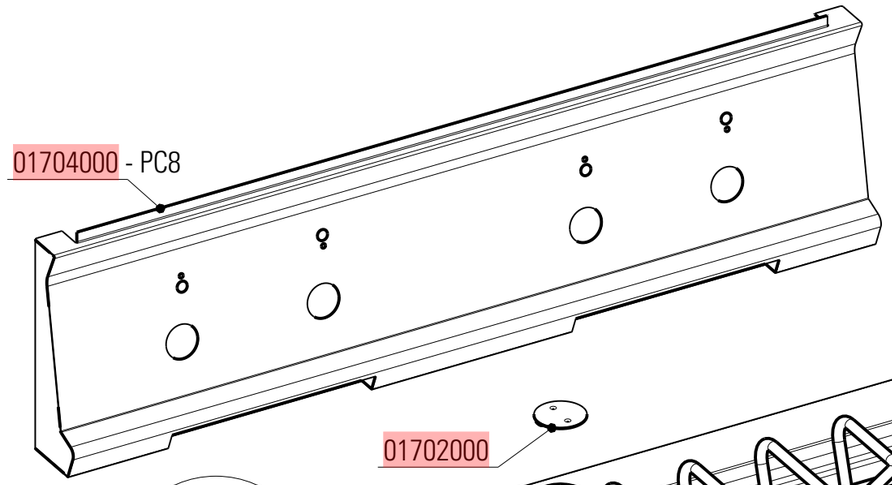

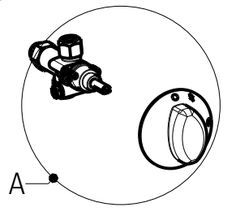

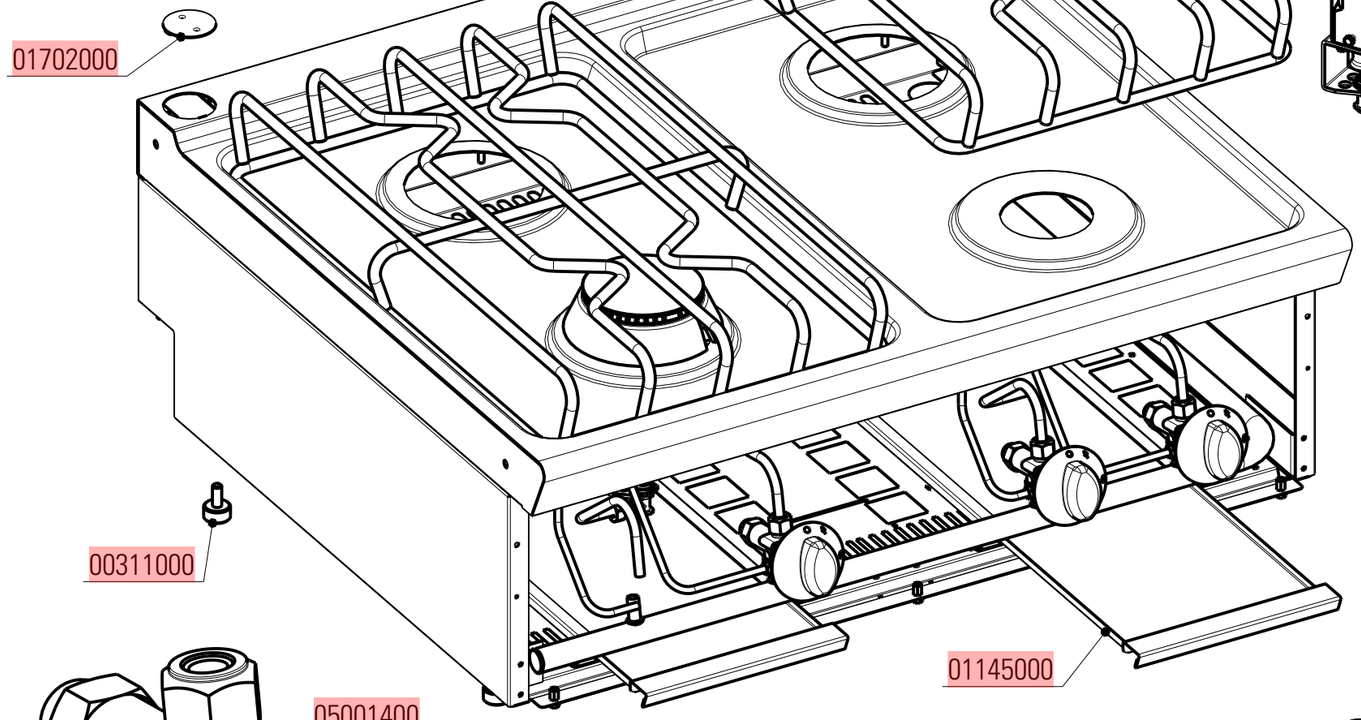

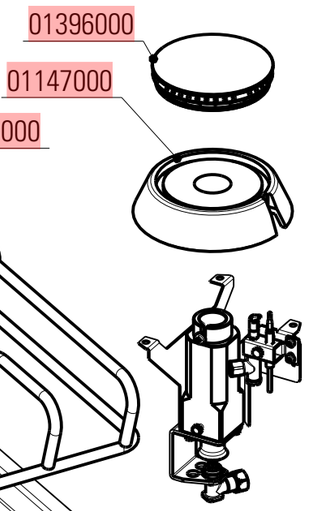

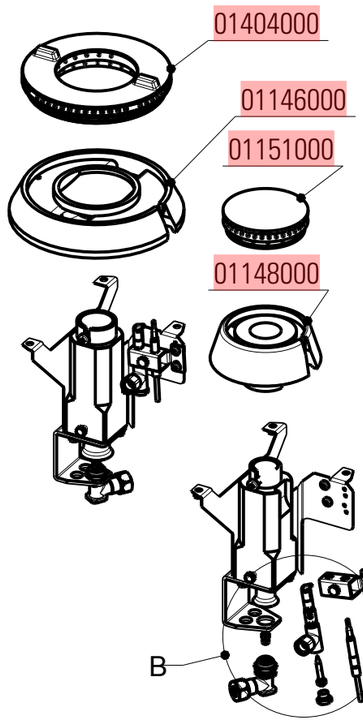

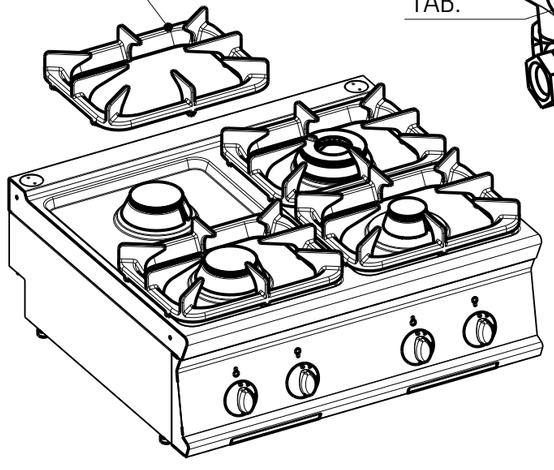

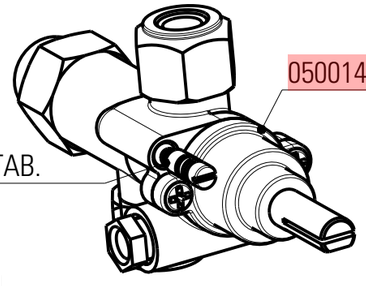

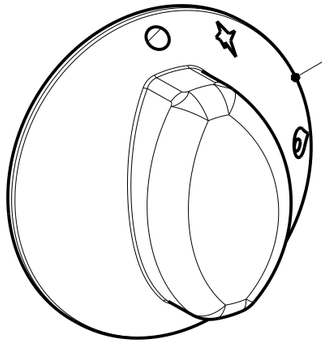

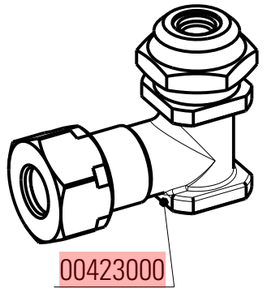

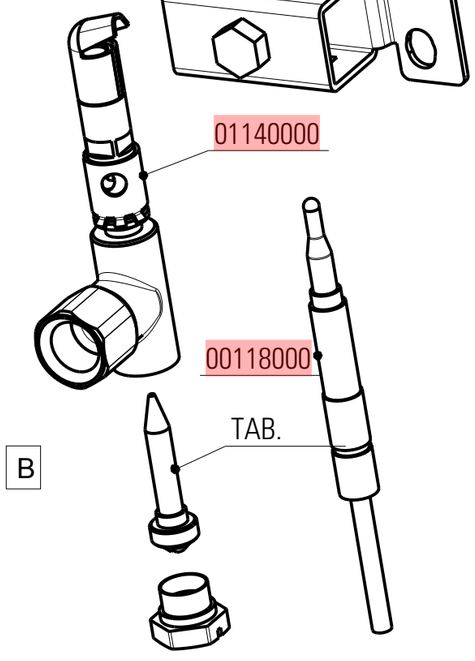

DATA STAMPA / STAMP DATE	CODICE / CODE	FOGLIO / SHEET	MODELLI / MODELS
15.12.10	5415.435.00	1/2	PC_4G7 - PC_8G7 - PC_12G7

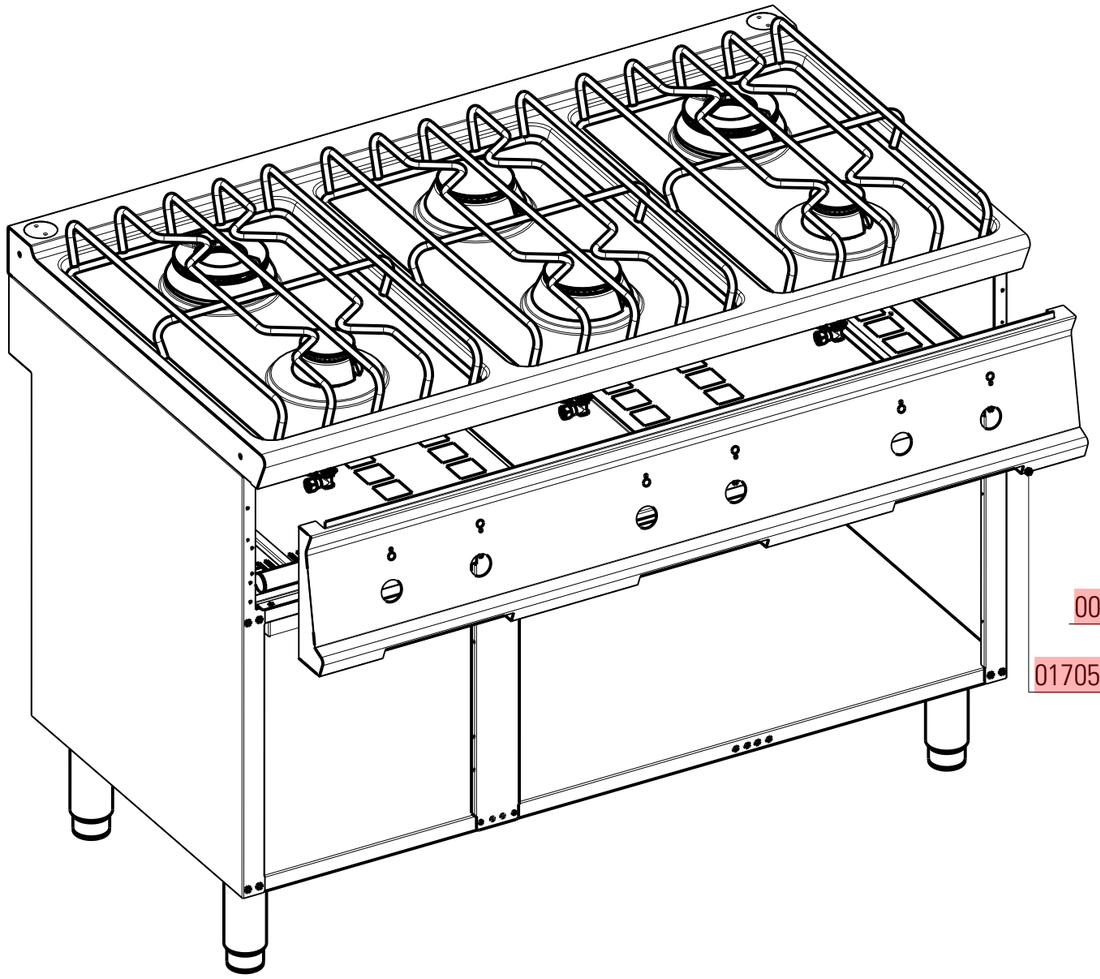

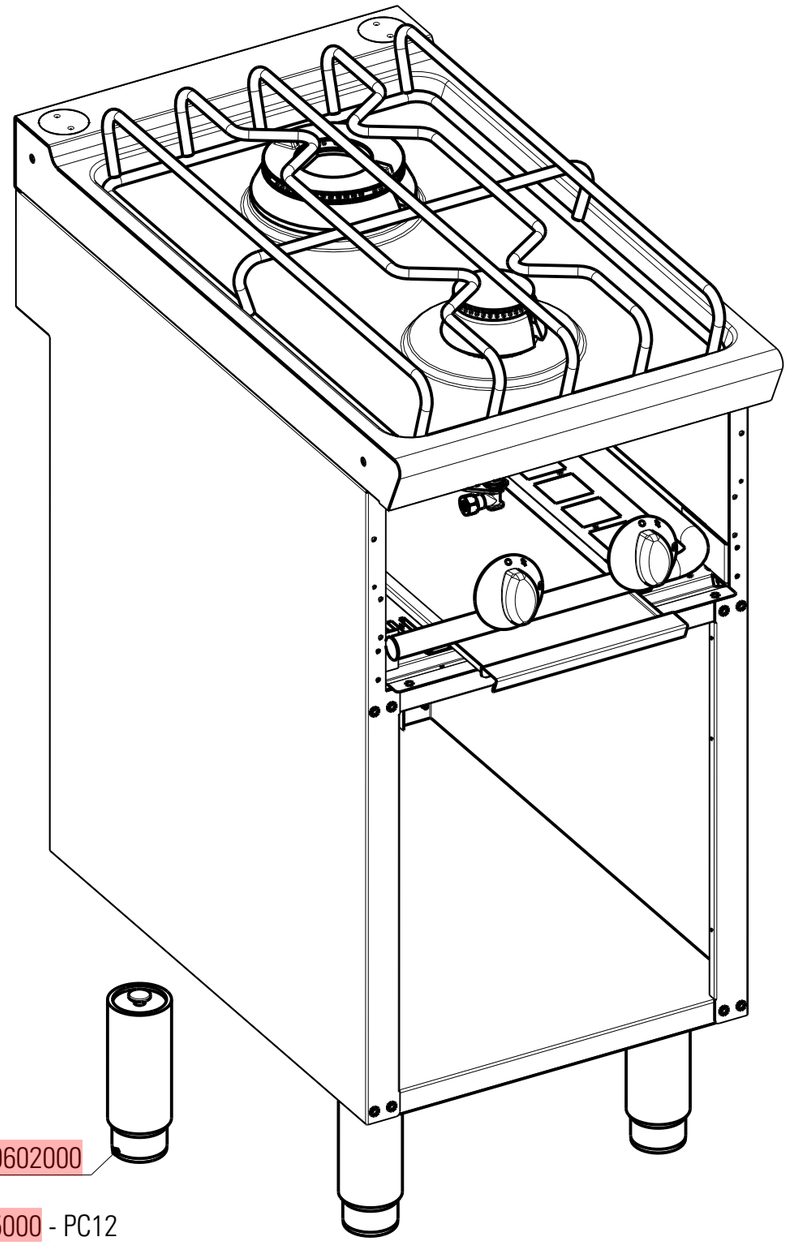

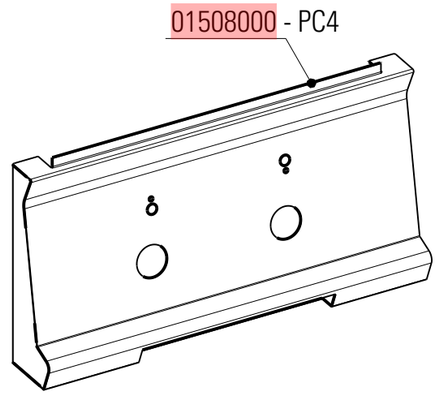

00602000

01705000 - PC12

DATA STAMPA / STAMP DATE	CODICE / CODE	FOGLIO / SHEET	MODELLI / MODELS
15.12.10	5415.435.00	2/2	PC_4_G7 - PC_12_G7

CODICI RICAMBIO PER FINITO / SPARE PARTS FOR THE FINISHED PRODUCT

Aggiornato al/Updated to 27/11/17

Artic./Item	Descrizione/Description	Modello/Model
713027	**PIANO COTTURA GAS 6 FUOCHI SU VANO APERTO** **6 BURNERS FREESTANDING GAS BOILING TOP**	**PC12FG7**

Cons./Recom.	Pos./Posit.	Ricambio/Replacement			Prezzo/Price List
*	00118000	RC00118000	TERMOCOPPIA M9X1 L600	TERMOCOUPLE	15,56
	00304000	RC00304000	MORSETTO EQUIPOTENZIALE COMPLETO	EQUIPOTENTIAL CONNECTING BLOCK	6,62
	00423000	RC00423000	PORTAUGELLO	NOZZLE HOLDER	8,06
	00602000	RC00602000	PIEDE 1"3/4 INOX	FOOT	36,41
	01140000	RC01140000	GRUPPO PILOTA	TOP BURNER PILOT GROUP	21,40
	01145000	RC01145000	BACINELLA CASSETTO PCG	REMOVABLE DRIP TRAY PCG	60,68
	01146000	RC01146000	CORPO BRUCIATORE 7,2KW	BURNER 7.2 KW	72,16
	01147000	RC01147000	CORPO BRUCIATORE 4,5KW	BURNER KW4.5	64,88
	01148000	RC01148000	CORPO BRUCIATORE 3,3KW	BURNER 3.3KW	63,77
	01151000	RC01151000	SPARTIFIAMMA BRUCIATORE 3,3KW	BURNER COVER	38,51
	01396000	RC01396000	SPARTIFIAMMA BRUCIATORE 4,5KW	COVER FOR BURNER	42,48
	01404000	RC01404000	SPARTIFIAMMA BRUCIATORE 7,2KW	COVER FOR BURNER	65,09
	01702000	RC01702000	TAPPO RIPIANO TECNO74	CAP FOR TOP TECNO74	12,24
	01703000	RC01703000	SUPPORTO PENTOLA TONDINO L74	ROD PANHOLDER	165,93
	01887000	RC01887000	MANOPOLA GAS NERA	GAS BLACK KNOB	8,15
	02074000	RC02074000	MANOPOLA GAS GRIGIA	GREY KNOB	8,79
	02076000	RC02076000	SOTTOMANOPOLA GAS FRONTE NERO	BLACK UNDERKNOB	7,70
	02077000	RC02077000	SOTTOMANOPOLA GAS RETRO NERO	BLACK UNDERKNOB	7,70
	02079000	RC02079000	SOTTOMANOPOLA GAS FRONTE GRIGIO	GREY UNDERKNOB	7,18
	02080000	RC02080000	SOTTOMANOPOLA GAS RETRO GRIGIO	GREY UNDERKNOB	7,18
	05001400	RC05001400	RUBINETTO GAS	GAS COCK	79,66

L'azienda si riserva il diritto di apportare ulteriori aggiornamenti senza preavviso. / The data may be updated without prior warning