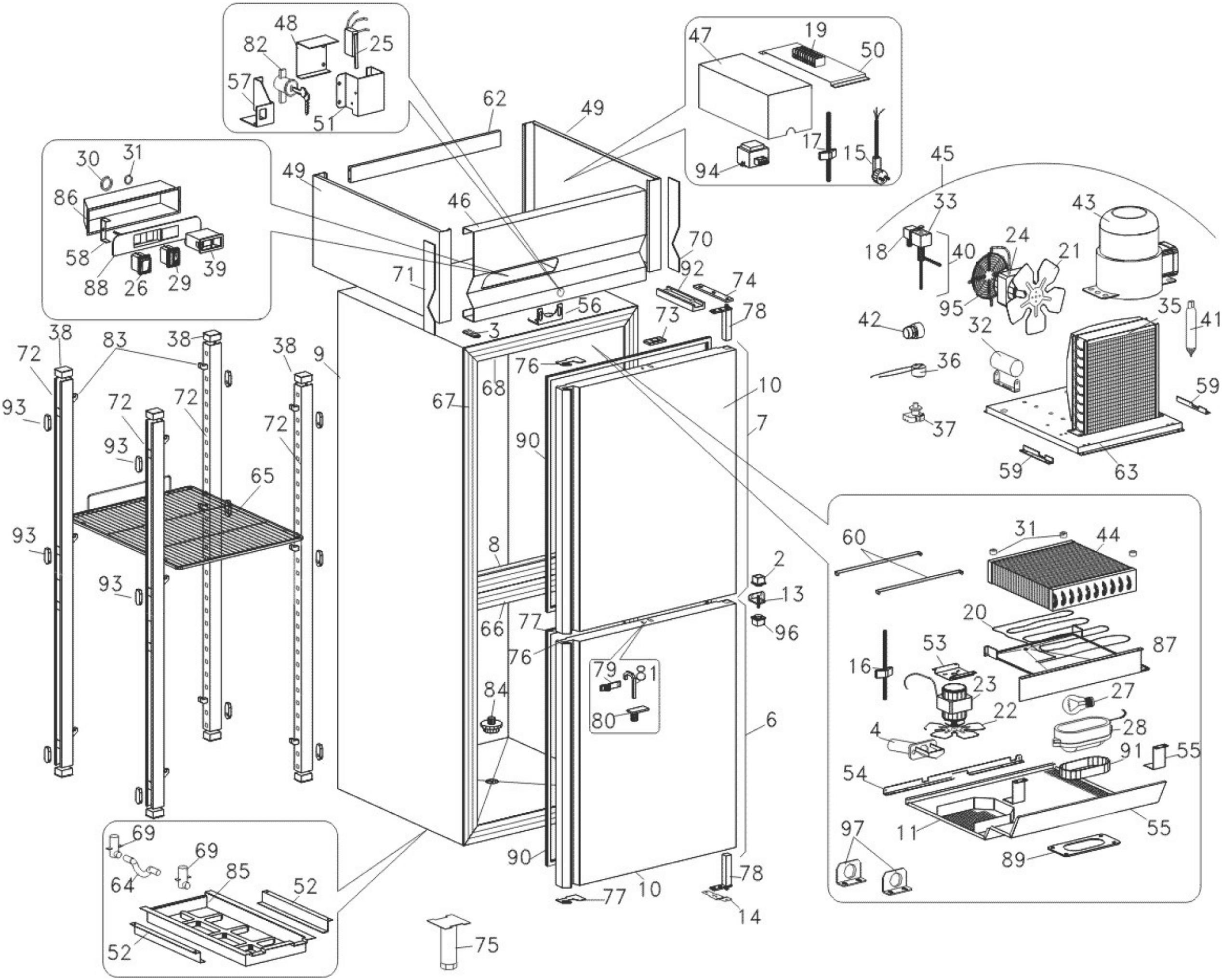
48
82
25
57
51
62
49
47
19
50
17
15
94
30
31
86
58
88
26
29
39
49
46
70
71
92
74
56
73
78
3
45
33
43
18
40
24
21
95
42
32
35
41
36
59
37
59
63
38
83
38
38
9
72
93
72
72
72
93
65
93
93
67
68
76
10
7
90
8
2
13
96
66
77
76
79
81
80
84
6
90
77
10
78
14
60
31
44
20
87
53
16
23
27
22
28
4
91
55
54
11
55
97
89
69
69
64
85
52
52
75