AFFETTATRICE 300
VERTICALE EXPORT

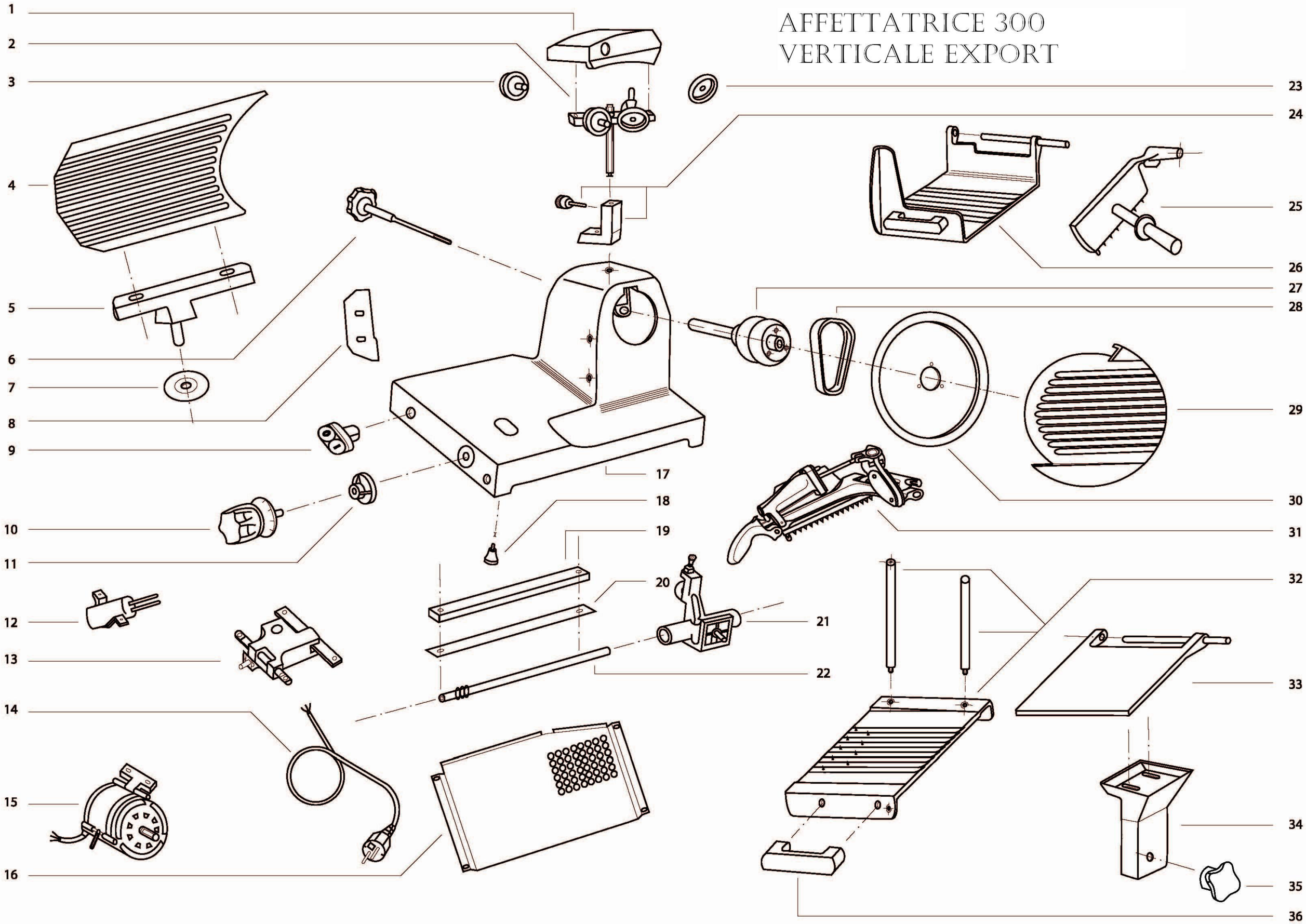

DATA ULTIMA MODIFICA	22/06/2016
NOTE	

PREZZI NETTI

AFFETTATRICE 300 VERTICALE EXPORT

N.	Denominazione	Codice	
1	CAPOTTINA AFFILATOIO PER EXPORT	A25049	
2	AFFILATOIO SENZA CAPOT. PER AFF.300	A30144	
	AFFILATOIO C/CAPOTINA AFF.300	A30145	
3	MOLA SBAVATRICE DIAM.45	A30069	
4	VELA AFF.300 VERTICALE EXP	A30153	
5	SCHEDA V.230 PER AFFETTATRICE 300	A30072	
6	TIRANTE COPRILAMA	A30070	
7	VENTOSA PER PORTAVELA	A25009	
8	MANOPOLINA INT.ROSSA PER AFF.300	A30073	
9	INTERRUTTORE V.230 EXPORT	A30146	
	INTERRUTTORE V.380 EXPORT	A33108	
10	MANOPOLA GRADUATA PER AFF.300	A30081	
11	CAM PER AFFETTATRICE GRAVITA'	A25013	
12	CONDENSATORE 8uF	A25016	
13	BLOCCHETTO VELA PER AFF.300	A30083	
14	CAVO ALIM.CON SPINA	A25017	
15	MOTORE COMPLETO PER 300V.EXPORT	A30163	
16	CHIUSURA BASE PER AFF.300 VERTICALE	A30087	
17	BASE PER AFF.300 VERTICALE	A30075	
18	PIEDINO PER AFF.300 VERTICALE	A30092	
19	BARRA QUADRA PER AFF.300 VERTICALE	A30093	
20	LAMELLA BARRA QUADRA	A30157	
21	PIATTO COMPLETO AFF.300 VERTICALE	A30148	
22	BARRA CANOTTO PER AFF.300 VERTICALE	A30103	
23	MOLA AFFILATRICE DIAM.45	A30095	
24	SUPPORTO AFFILATOIO PER AFF.300	A30096	
25	BRACCIO 300 VERTICALE CARNE	A30159	
26	PIATTO CARNE	A30158	
27	PULEGGIA COMPLETA MICRO CE	A30160	
28	CINGHIA MULTIGRIP PER AFFETTATRICE	A30098	
29	COPRILAMA C/INSERTO PER AFF.300	A30149	
30	LAMA AFFETTATRICE 300 VERTICALE	A30099	
31	PULEGGIA COMPLETA MICRO CE	A30160	
32	PIATTO SCORREVOLE PER AFF.300	A30088	
33	BRACCIO VERT.CARNE COMPL.PER AFF.300	A30102	
34	**NO!!**INTERRUTTORE EX AFF.300	A30151	
35	MANOPOLA PIATTO	A25034	
36	MANIGLIA A U PER AFF.300 VERTICALE	A30089	
	PIATTO COMPLETO PER AFF.300	A30124	
	PIATTO COMPLETO 300 VERTICALE CARNE	A30162	
	PIASTRINA CHIODATA COMPL.	A30105	

N.	Denominazione	Codice	

VIA A.ALTOBELLI, 39 - ZONA ARTIGIANALE RIMINI SUD - 47924 RIMINI
Tel.0541/388222 - Fax.0541/385662 - fama@famaindustrie.com - www.famaindustrie.com