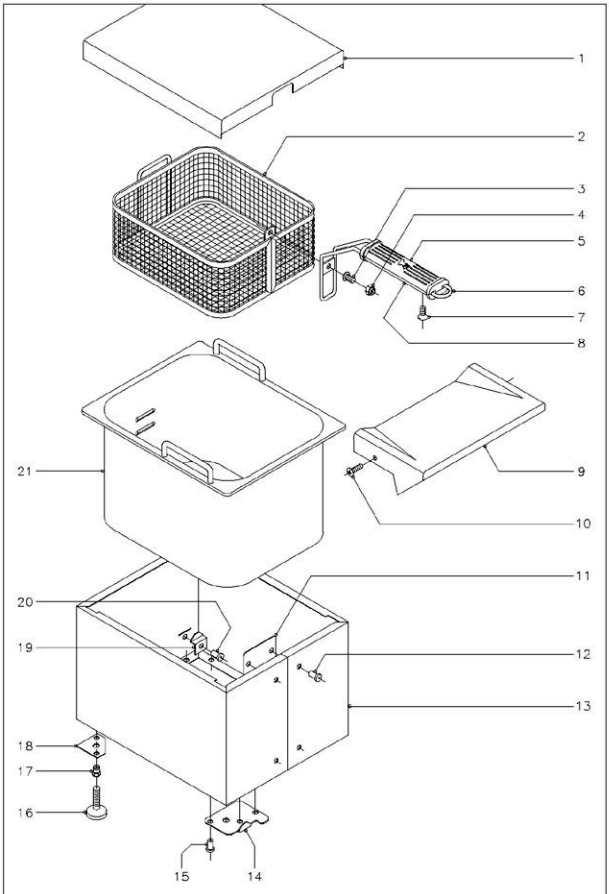


| N. plano | Firma | Fecha | Aparato | Lamina | |
|---|---|---|---|---|---|
| C-876 | | 10-00 | FREIDORAS ELECTRICAS:4,6,8 | 1 | Fagor Industrial S.Coop. Oñate |

| MOD. | FREIDORAS ELECTRICAS | ZONA | MUEBLE | PLANO | C-876 |
|---|---|---|---|---|---|

| ITEM | CODIGO | DENOMINACION | TEXTO | FE-4 | FE-6 | FE-8 | NOTAS |
|---|---|---|---|---|---|---|---|
| 1 | X352825 | Tapa | | 1 | - | - | |
| 1 | X362820 | Tapa | | - | 1 | - | |
| 1 | X372820 | Tapa | | - | - | 1 | |
| 2 | X366502 | Cestillo ( 252x130x100 ) | | 1 | - | ( 2 )* | *La FE-8 puede llevar dos cestillos X366502 como opcion |
| 2 | X366502 | Cestillo ( 252x220x100 ) | | - | 1 | - | |
| 2 | X376502 | Cestillo ( 252x280x100 ) | | - | - | 1 | |
| 3 | Q152004 | Tornillo aplastado M-5x13 | | 1 | 1 | 1 | |
| 4 | Q221308 | Tuerca exag. autoseguro M-5 | | 1 | 1 | 1 | |
| 5 | 9616402 | Cacha superior | | 1 | 1 | 1 | |
| 6 | - | Asa ( incluida en cestillo ) | | 1 | 1 | 1 | |
| 7 | Q042031 | Tornillo avellanado M-5x10 | | 2 | 2 | 2 | |
| 8 | 9616401 | Cacha inferior | | 1 | 1 | 1 | |
| 9 | X352812 | Encimera frontal | | 1 | - | - | |
| 9 | X362803 | Encimera frontal | | - | 1 | - | |
| 9 | X372803 | Encimera frontal | | - | - | 1 | |
| 10 | Q152004 | Tornillo aplastado M-5x13 | | 2 | 2 | 2 | |
| 11 | X352803 | Refuerzo cuerpo | | 1 | 1 | 1 | |
| 12 | Q419005 | Remache tubular Ø 4x8 | | 4 | 4 | 4 | |
| 13 | X352801 | Cuerpo exterior | | 1 | - | - | |
| 13 | X362801 | Cuerpo exterior | | - | 1 | - | |
| 13 | X372801 | Cuerpo exterior | | - | - | 1 | |
| 14 | X352833 | Soporte micro izquierdo | | 1 | 1 | 1 | |
| s/n | X352831 | Soporte micro derecho | | 1 | 1 | 1 | |
| 15 | Q419005 | Remache tubular Ø 4x8 | | 10 | 10 | 10 | |
| 16 | Z200106 | Pata regulable | | 4 | 4 | 4 | |
| 17 | Q221345 | Remache exagonal M-10 | | 4 | 4 | 4 | |
| 18 | X352832 | Escuadra pata posterior | | 2 | 2 | 2 | |
| 19 | X352802 | Soporte tapa | | 2 | 2 | 2 | |
| 20 | Q419005 | Remache tubular Ø 4x8 | | 2 | 2 | 2 | |

| MOD. | FREIDORAS ELECTRICAS | ZONA | MUEBLE | PLANO | C-876 |
|---|---|---|---|---|---|

| ITEM | CODIGO | DENOMINACION | TEXTO | FE-4 | FE-6 | FE-8 | NOTAS |
|---|---|---|---|---|---|---|---|
| 21 | X356101 | Cuba de fritura ( Gastronorm 1/3 ) | | 1 | - | - | |
| 21 | X366101 | Cuba de fritura ( Gastronorm 1/2 ) | | - | 1 | - | |
| 21 | X376101 | Cuba de fritura ( Gastronorm 2/3 ) | | - | - | 1 | |

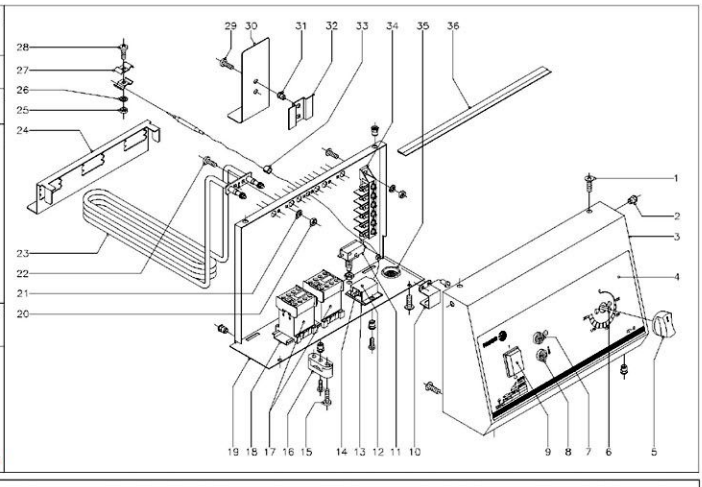


| MOD. | FREIDORAS ELECTRICAS | ZONA | PARTE FUNCIONAL ELECTRICA | PLANO | C-877 |
|---|---|---|---|---|---|

| ITEM | CODIGO | DENOMINACION | TEXTO | FE-4 | FE-6 | FE-8 | NOTAS |
|---|---|---|---|---|---|---|---|
| 1 | Q152004 | Tornillo aplastado M-5x13 | | 6 | 6 | 6 | |
| 2 | Q221342 | Remache exagonal M-5 | | 6 | 6 | 6 | |
| 3 | X353403 | Panel frontal | | 1 | - | - | |
| 3 | X363401 | Panel frontal | | - | 1 | - | |
| 3 | X373401 | Panel frontal | | - | - | 1 | |
| 4 | X352820 | Embelleceador adhesivo | | 1 | - | - | |
| 4 | X362815 | Embelleceador adhesivo | | - | 1 | - | |
| 4 | X372815 | Embelleceador adhesivo | | - | - | 1 | |
| 5 | R663062 | Boton de mando completo Ø6 | | 1 | 1 | 1 | |
| 6 | X033000 | Termostato 60 - 200ºC | | 1 | 1 | 1 | |
| | Z203007 | Casquillo distanciador | | 2 | 2 | 2 | |
| | Q041323 | Tornillo avellanado M-4x20 | | 2 | 2 | 2 | |
| 7 | Z203004 | Piloto verde | | 1 | 1 | 1 | ( Maquina con corriente ) |
| 8 | Z203005 | Piloto ambar | | 1 | 1 | 1 | ( Calentamiento ) |
| 9 | Z853001 | Interruptor general | | 1 | 1 | 1 | |
| 10 | X363020 | Soporte microrruptor | | 1 | 1 | 1 | |
| | Q419005 | Remache tubular Ø 4x8 | | 2 | 2 | 2 | |
| 11 | X343015 | Microrruptor | | 1 | 1 | 1 | |
| | Q222005 | Tuerca exagonal M-10x0,75 | | 1 | 1 | 1 | |
| 12 | X353007 | Soporte termostato de seguridad | | 1 | 1 | 1 | |
| | Q221341 | Remache exagonal M-4 | | 2 | 2 | 2 | |
| | Q032021 | Tornillo alomado M-4x10 | | 2 | 2 | 2 | |
| 13 | X353015 | Placa aislante | | 1 | 1 | 1 | |
| 14 | X033001 | Termostato de seguridad | | 1 | 1 | 1 | |
| 15 | Q032036 | Tornillo alomado M-5x30 | | 2 | 2 | 2 | |
| 16 | U163029 | Brida amarre manguera | | 1 | 1 | 1 | |
| | Q032021 | Tornillo alomado M-4x10 | | 1 | 1 | 1 | |
| | Q221341 | Remache exagonal M-4 | | 1 | 1 | 1 | |
| 17 | P453023 | Contactor ( 220/380 V.) | | - | 2 | 2 | |
| 18 | R663055 | Guia contactor L=120 | | - | 1 | 1 | |
| | Q419006 | Remache tubular Ø 4x8 | | - | 2 | 2 | |
| 19 | X353004 | Cuadro electrico | | 1 | - | - | |
| 19 | X363004 | Cuadro electrico | | - | 1 | - | |
| 19 | X373004 | Cuadro electrico | | - | - | 1 | |
| 20 | Q162020 | Tuerca exagonal M-4 | | 2 | 6 | 6 | |
| 21 | Q242020 | Arandela abanico A-4 | | 2 | 6 | 6 | |
| 22 | Q032021 | Tornillo alomado M-4x10 | | 2 | 6 | 6 | |
| 23 | X353024 | Resistencia 3000 W., 230V. | | 1 | - | - | |
| 23 | X363023 | Resistencia 1500 W., 230/380 V. | | - | 3 | - | |
| 23 | X373022 | Resistencia 2000 W., 230/380 V. | | - | - | 3 | |
| 24 | X353030 | Separador de resistencias | | 1 | - | - | |
| 24 | X363030 | Separador de resistencias | | - | 1 | - | |
| 24 | X373030 | Separador de resistencias | | - | - | 1 | |
| 25 | Q162020 | Tuerca exagonal M-4 | | 2 | 2 | 2 | |
| 26 | Q242020 | Arandela abanico A-4 | | 2 | 2 | 2 | |
| 27 | X033011 | Brida sujecion bulbo | | 4 | 4 | 4 | |
| 28 | Q032021 | Tornillo alomado M-4x10 | | 2 | 2 | 2 | |
| 29 | Q032021 | Tornillo alomado M-4x10 | | 2 | 2 | 2 | |
| 30 | X353008 | Protector de resistencias | | 1 | 1 | 1 | |
| 31 | Q221341 | Remache exagonal M-4 | | 2 | 2 | 2 | |
| 32 | X353010 | Amarre protector | | 1 | 1 | 1 | |
| 33 | X033014 | Anillo amarre capilar | | 4 | 4 | 4 | |
| 34 | U163046 | Regleta auxiliar | | 1 | - | - | |
| 34 | R263044 | Regleta auxiliar | | - | 1 | 1 | |
| 35 | X723014 | Pasamuros Ø 30 | | 1 | 1 | 1 | |
| 36 | 3703500 | Perfil goma en "Y" 16x3x150 | | 1 | - | - | |
| 36 | 3703500 | Perfil goma en "Y" 16x3x240 | | - | 1 | - | |
| 36 | 3703500 | Perfil goma en "Y" 16x3x330 | | - | - | 1 | |

| MOD. | FREIDORAS ELECTRICAS | ZONA | VARIOS | PLANO | |
|---|---|---|---|---|---|

| ITEM | CODIGO | DENOMINACION | TEXTO | FE-4 | FE-6, FC-6 FA-7, TF-7 | FE-8, FC-8 FA-9, TF-9 | NOTAS |
|---|---|---|---|---|---|---|---|
| | X-356503 | Folleto de instrucciones | | 1 | 1 | 1 | |

| MOD. | FREIDORAS ELECTRICAS | ZONA | VERSION : 220 V. ( III ) Y 380/415 V. ( III N ) ; 50/60 Hz. | PLANO | |
|---|---|---|---|---|---|

| ITEM | CODIGO | DENOMINACION | TEXTO | FE-6, FC-6 FA-7, TF-7 | FE-8, FC-8 FA-9, TF-9 | NOTAS |
|---|---|---|---|---|---|---|
| | X363016 | Cable de alimentacion 5x1,5 | | 1 | - | |
| | X363017 | Cable de alimentacion 5x2,5 | | - | 1 | |
| | X373007 | Cableado portamandos | | 1 | 1 | |
| | X373008 | Cableado regleta a contactor | | 1 | 1 | |
| | X373009 | Cableado contactor a resistencia | | 1 | 1 | |
| | X363015 | Esquema electrico adhesivo | | 1 | 1 | ( Plano HC-14145-3 ) |

| MOD. | FREIDORAS ELECTRICAS | ZONA | VERSION : 220/240 V. ( I N ) ; 50/60 Hz. | PLANO | |
|---|---|---|---|---|---|

| ITEM | CODIGO | DENOMINACION | TEXTO | FE-4 | FE-6, FC-6 FA-7, TF-7 | FE-8, FC-8 FA-9, TF-9 | NOTAS |
|---|---|---|---|---|---|---|---|
| | Z603041 | Cable de alimentacion 3x1,5 | | 1 | - | - | |
| | X363018 | Cable de alimentacion 3x2,5 | | - | 1 | - | |
| | X363019 | Cable de alimentacion 3x4 | | - | - | 1 | |
| | X353009 | Cableado portamandos | | 1 | - | - | |
| | X373007 | Cableado portamandos | | - | 1 | 1 | |
| | X373008 | Cableado regleta a contactor | | - | 1 | 1 | |
| | X373009 | Cableado contactor a resistencias | | - | 1 | 1 | |
| | X353013 | Esquema electrico adhesivo | | 1 | - | - | ( Plano HB-13812-2 ) |
| | X363015 | Esquema electrico adhesivo | | - | 1 | 1 | ( Plano HC-14145-3 ) |

| MOD. | FREIDORAS ELECTRICAS CORECO | ZONA | PIEZAS ESPECIFICAS | PLANO | C-877 |
|---|---|---|---|---|---|

| ITEM | CODIGO | DENOMINACION | TEXTO | FC-6 | FC-8 | NOTAS |
|---|---|---|---|---|---|---|
| 4 | X362835 | Embelleceador adhesivo | | 1 | - | |
| 4 | X372835 | Embelleceador adhesivo | | - | 1 | |

| MOD. | FREIDORAS ELECTRICAS AZKOYEN | ZONA | PIEZAS ESPECIFICAS | PLANO | C-877 |
|---|---|---|---|---|---|

| ITEM | CODIGO | DENOMINACION | TEXTO | FA-7 | FA-9 | NOTAS |
|---|---|---|---|---|---|---|
| 4 | X363400 | Embelleceador adhesivo | | 1 | - | |
| 4 | X373400 | Embelleceador adhesivo | | - | 1 | |
| 5 | Z658813 | Boton de mando completo Ø6 | | 1 | 1 | |
| s/n | Z658607 | Indicador | | 1 | 1 | |
| s/n | X353016 | Casquillo distanciador | | 2 | 2 | ( Amarre termostato ) |
| s/n | Q042022 | Tornillo avellanado M-4x15 | | 2 | 2 | ( Amarre termostato ) |
| s/n | X353401 | Embelleceador tapa | | 1 | 1 | |

| MOD. | FREIDORAS ELECTRICAS EDESA | ZONA | PIEZAS ESPECIFICAS | PLANO | C-877 |
|---|---|---|---|---|---|

| ITEM | CODIGO | DENOMINACION | TEXTO | TF-7 | TF-9 | NOTAS |
|---|---|---|---|---|---|---|
| 4 | X362830 | Embelleceador adhesivo | | 1 | - | |
| 4 | X372830 | Embelleceador adhesivo | | - | 1 | |