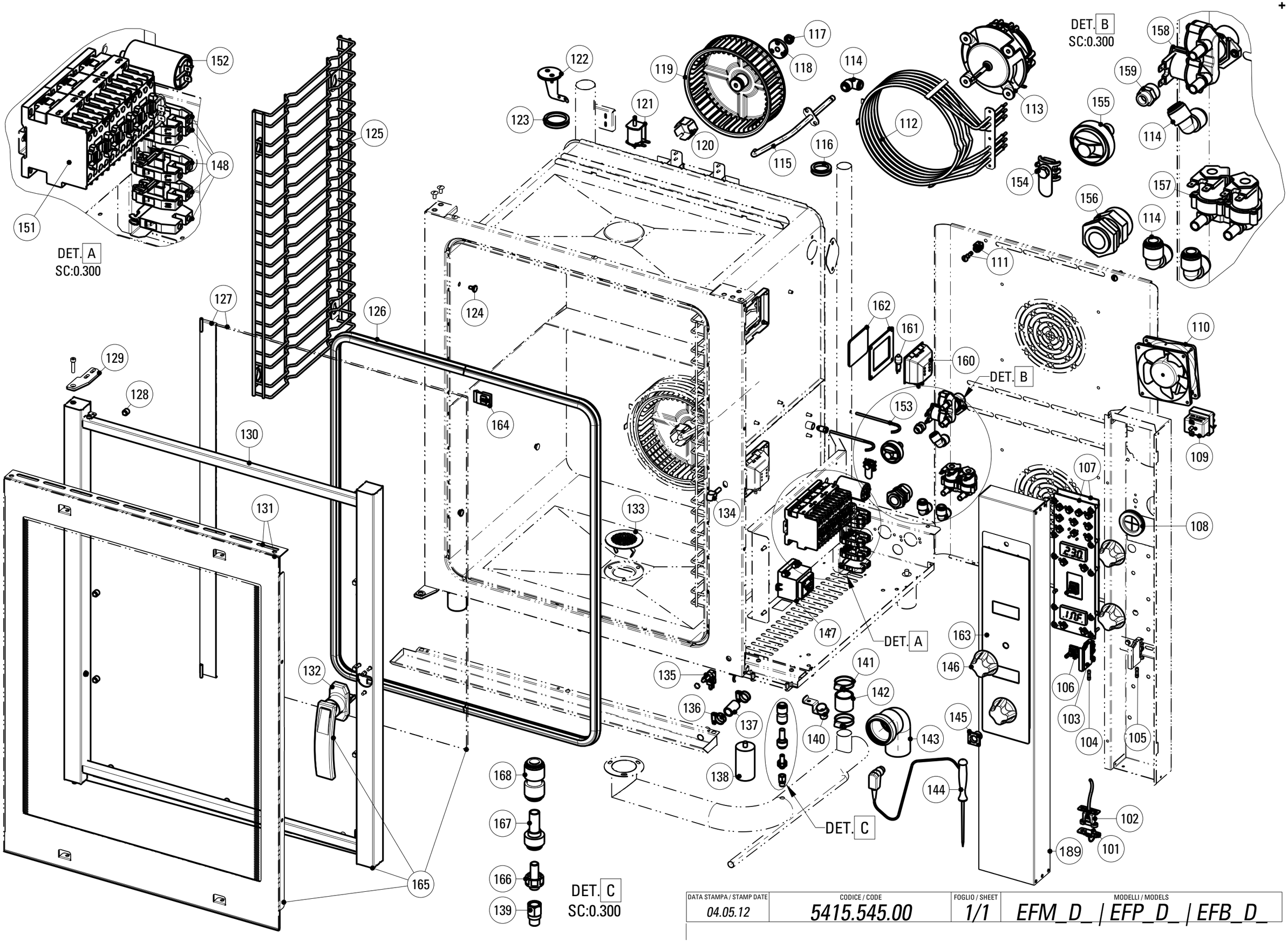

DATA STAMPA / STAMP DATE	CODICE / CODE	FOGLIO / SHEET	MODELLI / MODELS
04.05.12	5415.545.00	1/1	EFM_D_ | EFP_D_ | EFB_D_

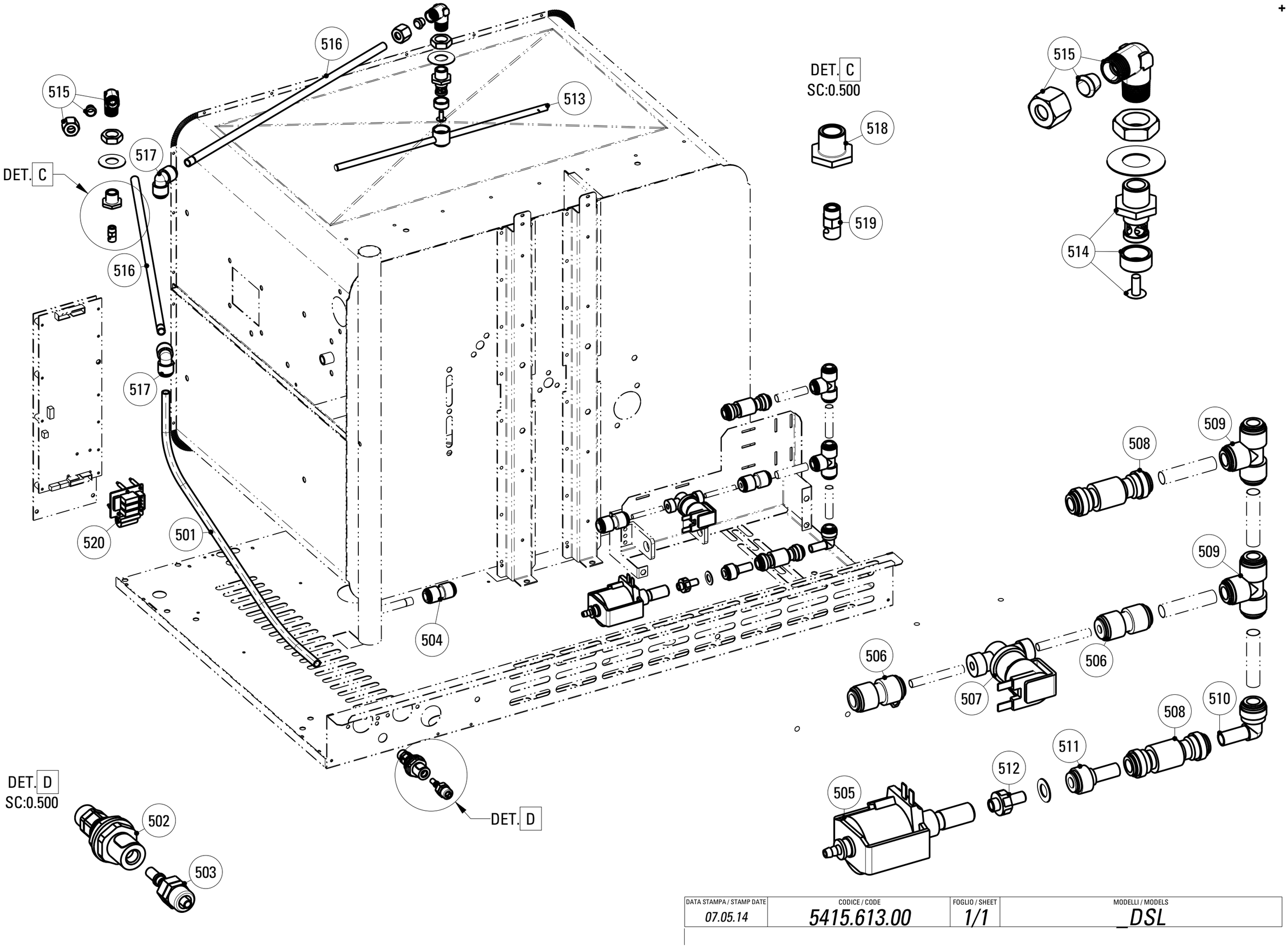

DATA STAMPA / STAMP DATE	CODICE / CODE	FOGLIO / SHEET	MODELLI / MODELS
07.05.14	*5415.613.00*	*1/1*	*_DSL*

CODICI RICAMBIO PER FINITO / SPARE PARTS FOR THE FINISHED PRODUCT

Aggiornato al/Updated to 27/11/17

Artic./Item	Descrizione/Description	Modello/Model
954604	**FORNO ELETTRICO MISTO 230V 1 FASE, VAPORE DIRETTO, PROGRAMMABILE, 4 TEGLIE GN1/1** **ELECTRIC COMBI OVEN 230V SINGLE PHASE, DIRECT STEAM, ELECTRONIC CONTROL, 4XGN1/**	**EFM04DSL/1**

Cons./Recom.	Pos./Posit.	Ricambio/Replacement			Prezzo/Price List
	00527000	RC00527000	FILTRO ANTIDISTURBO 220VCA	ANTI-DISTURBANCE FILTER	28,35
	02055000	RC02055000	TUBO PESCANTE FORNI C/LAVAGGIO	SUCTION HOSE	38,06
	02073000	RC02073000	BOCCOLA CUSCINETTO LAVAGGIO FORNI	BEARING BUSH	17,24
	02097000	RC02097000	TUBO TRAS.FLESS. 6X8	TRANSPARENT FLEXIBLE TUBE 6X8	10,57
	02124000	RC02124000	PROTEZIONE SONDA PT1000 CAMERA FORNO "D"	"D" OVEN CHAMBER PT1000 PROBE COVER	5,51
	02125000	RC02125000	SUPPORTO BULBO TERMOSTATI FORNI "D"	"D" OVENS PROBE HOLDER	6,64
	02134000	RC02134000	PROTEZIONE TUBO SCARICO FORNI	DRAIN PIPE PROTECTION	20,66
	101	RC01963000	TAPPO PER CONNETT. FEMMINA USB TIPO A	CAP FOR USB CONNECTOR	4,90
	102	RC02019000	CAVETTO PROLUNGA USB2.0 A-TYPE M-F	EXTENSION CABLE USB2.0 A-TYPE M-F	17,14
	103	RC01962000	PORTAFUSIBILE 5X20 SEZ.4MMQ BARRA DIN	FUSEHOLDER 5X20 SECTION 4MM2	17,01
	104	RC01862000	FUSIBILE IN VETRO 5X20 0.4A(T) 250V	5X20 0.125A(T) 250V GLASS FUSE	7,72
*	105	RC01861000	FUSIBILE IN VETRO 5X20 4A 250V	5X20 4A 250V GLASS FUSE	3,90
	107	RC01859000	SCHEDA COMANDI COMPLETA FORNI "D"	COMPLETE POWER BOARD FOR "D" OVEN	546,21
	108	RC01943000	PASSACAVO DI.38	CABLE GLAND	17,80
*	109	RC01864000	TERMOSTATO SICUREZZA 360°C -25K	360°C-25K SECURITY THERMOSTAT	89,75
	110	RC01863000	VENTILATORE COMPATTO 120	120 COMPACT FAN	42,54
	111	RC02012000	VITE 1/4 GIRO "DZUS"	1/4 TURNING SCREW	16,10
*	112	RC01956000	RESISTENZA 230V 6000W FORNO VENT.	HEATING ELEMENT 230V 6000W	111,40
	113	RC01843000	MOTORE 230V 50HZ 0,25KW DOPPIA VELOCITÀ	DOUBLE SPEED MOTOR 230V 50HZ 0,25KW	193,38
	114	RC01922000	RACCORDO J.G.90° D.10 PM0310E	PIPE 90° D.10	15,29
	115	RC01972000	ASSIEME TUBO UMIDIFICATORE FORNI EF_	EF_ OVENS HUMIDIFIER TUBE ASSEMBLY	24,42
	116	RC01948000	GUARNIZIONE V-RING D.30 NBR	D.30 NBR V-RING GASKET	5,51
	117	RC01845000	ANELLO TENUTA ALBERO 8X15X5 A	8X15X5A SHAFT RING	8,01

L'azienda si riserva il diritto di apportare ulteriori aggiornamenti senza preavviso. / The data may be updated without prior warning

Artic./Item	Descrizione/Description	Modello/Model
954604	**FORNO ELETTRICO MISTO 230V 1 FASE, VAPORE DIRETTO, PROGRAMMABILE, 4 TEGLIE GN1/1** **ELECTRIC COMBI OVEN 230V SINGLE PHASE, DIRECT STEAM, ELECTRONIC CONTROL, 4XGN1/**	**EFM04DSL/1**

Cons./Recom.	Pos./Posit.	Ricambio/Replacement			Prezzo/Price List
	118	RC01920000	FLANGIA ANELLO TEN. DI.8 DE.18 H.5 FORNI	OVENS SEALING RING FLANGE DI.8 DE.18 H.5	18,44
	119	RC01846000	VENTOLA RADIALE 200X61	RADIAL FAN 200X61	68,20
	120	RC01909000	VENTOLA UMIDIFICATORE FORNI	OVENS HUMIDIFIER FAN	15,49
	121	RC01847000	ATTUATORE 230V 50HZ	ACTUATOR 230V 50HZ	70,45
	121	RC01914000	DEFLETTORE FORNI EF_04_	04GN1/1 OVENS DEFLECTOR	65,40
	122	RC02010000	COMANDO TAPPO ASPIRAZIONE FORNI "D"	"D" OVENS SUCTION CAP CONTROL	9,65
	123	RC01939000	GUARNIZIONE V-RING D.40 NBR	D.40 NBR V-RING GASKET	5,57
	124	RC01918000	PERNO AGGANCIO PARATIE M5 FORNI	OVEN RUNNERS COUPLING PIN	6,91
	125	RC01984000	REGGIGRIGLIE 4 LIV TOND. 04GN1/1 (1 PZ)	4 LEVEL ROD GRID HOLDER 04GN1/1	59,77
*	126	RC01952000	GUARNIZIONE FACCIATA FORNI 04GN1/1	GASKET FOR 04GN1/1 OVENS	35,78
	127	RC01994000	VETRO INTERNO COMPLETO 04GN1/1	COMPLETE INTERNAL GLASS 04 GN1/1	73,86
	128	RC01850000	DISTANZIALE VETRO INTERNO FORNI	INNER GLASS SPACER FOR OVEN	5,14
	129	RC01907000	CERNIERA PORTA FORNI	OVENS DOOR HINGE	17,28
	130	RC01979000	ASSIEME TELAIO PORTA FORNI 04GN1/1	04GN1/1 OVENS DOOR FRAME	99,34
	131	RC01993000	VETRO ESTERNO COMPLETO 04GN1/1	COMPLETE EXTERNAL GLASS 04 GN1/1	104,96
	132	RC02007000	MANIGLIA QUADRA FORNO	OVEN SQUARE HANDLE	108,19
	133	RC02009000	FILTRO SCARICO CAMERA FORNI	OVEN CHAMBER DRAIN FILTER	19,92
	134	RC01940000	NASELLO DI SERRAGGIO 6303-020022	CLOSING PIN 6303-020022	28,97
*	135	RC01853000	MICROINTERRUTTORE FORNI C/DADI	OVEN MICROSWITCH WITH NUTS	10,34
	136	RC01975000	FASCETTA A VITE ZINCATA 9X10-17	GALVANIZED SCREW CLAMP 9X10-17	6,44
	137	RC01949000	TUBO SILICONE D.14X19 L=40MM	SILICONE PIPE D.10 10X14 L=30MM	5,95
	138	RC01854000	PIEDINO H.70 FORNI	H.70 OVEN FOOT	16,97
	139	RC02008000	PREMONTAGGIO UGELLO-TERMINALE-RIDUZIONE	NOZZLE-TERMINAL-REDUCTION	37,34

L'azienda si riserva il diritto di apportare ulteriori aggiornamenti senza preavviso. / The data may be updated without prior warning

Artic./Item	Descrizione/Description	Modello/Model
954604	**FORNO ELETTRICO MISTO 230V 1 FASE, VAPORE DIRETTO, PROGRAMMABILE, 4 TEGLIE GN1/1** **ELECTRIC COMBI OVEN 230V SINGLE PHASE, DIRECT STEAM, ELECTRONIC CONTROL, 4XGN1/**	**EFM04DSL/1**

Cons./Recom.	Pos./Posit.	Ricambio/Replacement			Prezzo/Price List
	140	RC01990000	ASS. SUPPORTO ESTERNO SONDA AL CUORE	HEAT PROBE EXTERNAL HOLDER ASSEMBLY	32,74
	141	RC01976000	FASCETTA A VITE ZINCATA 9X25-40	GALVANIZED SCREW CLAMP 9X25-40	6,59
	142	RC01950000	TUBO SILICONE D.30X36 L=30MM	SILICONE PIPE D.30X36 L=30MM	5,95
	143	RC01926000	CURVA 87G30' HTB50	ELBOW	9,73
	144	RC01965000	SONDA SPILLONE D.5 L=1300	NEEDLE PROBE D.5 L=1300	186,39
	145	RC01966000	CONNETTORE LUMBERG 0308-03 CABLATO	CABLED 0308-03 LUMBERG CONNECTOR	34,28
	146	RC01944000	MANOPOLA ENCODER	ENCODER KNOB	6,30
	147	RC01857000	TRASFORMATORE I_230V II_12V C/MORSETTI	230V 12V TRASFORMER WITH TERMINALS	37,81
	148	RC02139000	MORSETTIERA INDUSTRIALE MONOFASE		25,78
*	151	RC01805000	TELERUTTORE BOBINA 230V 50-60HZ 32A	REMOTE CONTROL SWITCH	122,54
	153	RC01865000	SONDA PT1000 L=1000 CON BICONO D4	PT1000 L=1000 PROBE WITH D4 BICONE	37,51
	154	RC00304000	MORSETTO EQUIPOTENZIALE COMPLETO	EQUIPOTENTIAL CONNECTING BLOCK	6,62
	155	RC01842000	PRESSOSTATO ACQUA 1/8" G (500-350)	1/8" G WATER PRESSURE SWITCH	54,36
	156	RC01055000	PRESSACAVO PG21 CON DADO	CABLE GLAND WITH NUT	9,16
	157	RC01841000	ELETTROV. IN 3/4 - OUT 2VIE	SOLENOID VALVE IN 3/4 - OUT 2 WAYS	23,05
	158	RC01840000	ELETTROV. IN 3/4 - OUT 2VIE 1P+1D	SOLENOID VALVE IN 3/4 - OUT 2 WAYS 1P+1D	33,55
	159	RC01921000	MANICOTTO RID.FEMMINA 1/4-1/8	1/4-1/8 FEMALE REDUCTION COUPLING PIPE	7,50
	160	RC01957000	CALOTTA CON LAMPADA G9 40W	25W G9 LAMP COVER	9,59
*	161	RC01856000	LAMPADA ALOGENA 230V 40W	HALOGEN LAMP 230V 40W	10,64
	162	RC01855000	GUARNIZIONE+VETRO CALOTTA LAMPADA	GASKET + LAMP GLASS COVER	25,23
	163	RC01946000	TARGA TECNOINOX "D" FORNI GN	"D" TECNOINOX PLATE	30,42
	164	RC01924000	AGGANCIO VETRO INTERNO FORNI	OVENS INTERNAL GLASS COUPLER	9,86
	165	RC02003000	PREMONTAGGIO PORTA 04GN	04 GN1/1 COMPLETE DOOR	384,56

L'azienda si riserva il diritto di apportare ulteriori aggiornamenti senza preavviso. / The data may be updated without prior warning

Artic./Item	Descrizione/Description	Modello/Model
954604	**FORNO ELETTRICO MISTO 230V 1 FASE, VAPORE DIRETTO, PROGRAMMABILE, 4 TEGLIE GN1/1** **ELECTRIC COMBI OVEN 230V SINGLE PHASE, DIRECT STEAM, ELECTRONIC CONTROL, 4XGN1/**	**EFM04DSL/1**

Cons./Recom.	Pos./Posit.	Ricambio/Replacement			Prezzo/Price List
	166	RC01927000	TERMINALE CON CODOLO D.8-1/8"	TERMINAL SHANK	6,80
	167	RC01928000	RIDUZIONE MASCHIO D.10 FEMMINA D.8	FEMALE D.8 MALE D.10 REDUCTION	8,62
	168	RC01923000	RACCORDO DRITTO J.G. D.10 PM0410E	PIPE D.10	13,77
	169	RC01980000	CRUSCOTTO "D" FORNI 4 TEGLIE	4 TRAYS "D" OVEN FRONT PANEL	87,84
	501	RC02011000	TUBO PE D.10 PE-1007-100M-W	PIPE D.10 PE-1007-100M-W	7,14
	502	RC01933000	ATTACCO RAPIDO FEMMINA PASSAPARETE	WALLPASSING FEMALE RAPID CONNECTION	21,69
	503	RC01934000	ATTACCO RAPIDO MASCHIO	MALE RAPID CONNECTION	8,62
	505	RC01969000	POMPA DETERGENTE E512 32W 220V 50HZ	DETERGENT PUMP E512 32W 220V 50HZ	52,49
	506	RC01931000	RIDUZIONE INTERMEDIA D.10-D.6	D.10-D.6 INTERMEDIE REDUCTION	10,05
	507	RC01970000	ELETTROVALVOLA SERIE700 MOD.701 JG6 NC	SOLENOID VALVE MOD. 701 JG6 NC	50,35
	508	RC01932000	VALVOLA DI NON RITORNO D.10	D.10 VALVE	32,03
	509	RC01929000	RACCORDO INTERMEDIO A "T" D.10	"T" CONNECTION D.10	15,48
	510	RC01930000	GOMITO C/CODOLO D.10	ELBOW WITH HOLD D.10	15,48
	511	RC01928000	RIDUZIONE MASCHIO D.10 FEMMINA D.8	FEMALE D.8 MALE D.10 REDUCTION	8,62
	512	RC01927000	TERMINALE CON CODOLO D.8-1/8"	TERMINAL SHANK	6,80
	513	RC02017000	ASSIEME BLOCCO ROTANTE LAVAGGIO FORNI	OVENS WASHING TURNING BLOCK ASSEMBLY	92,99
	514	RC02013000	FULCRO LAVAGGIO FORNI	OVENS CLEANING FULCRUM	38,20
	518	RC01937000	BOCCOLA UGELLO DETERGENTE FORNI	OVENS DETERGENT NOZZLE BUSHING	18,96
	519	RC01936000	UGELLO OL 1/8"G.C.M. PER DETERGENTE	NOZZLE 1/8" FOR DETERGENT	20,89
	520	RC02105000	SCHEDA PLUG-IN LAVAGGIO FORNO E DISTANZ.	PLUG-IN	72,31

L'azienda si riserva il diritto di apportare ulteriori aggiornamenti senza preavviso. / The data may be updated without prior warning