DESPIECE / SPARE PART DRAWING

Secadoras
Dryers
Secheuses
Trockners
Essiccatoi

Modelos/ Models:

SR- 10, SR-10 MP
SR- 16, SR-16 MP

Septiembre 2013
September 2013

Fagor Industrial

ANALOGIC BODY / MUEBLE ANALOGICO

Pos.	Código	SR-10	SR-16	Description	Descripción
1	DO00V00023	1	1	Back lids reinforcement	Refuerzo tapas posteriores
2	DO00V00028	1	1	Back upper lid	Tapa posterior superior
3	DO00V00029	1	1	Back lower lid	Tapa posterior inferior
4	DO00V00069	1	1	Front pannel joint	Unión tapa intermedia
5	DO00V04003	1	1	Battery thermic protection lid	Tapa protección térmica batería
6	DO00V00053	1	1	Inlet hoop	Aro refuerzo entrada
7	DO07V00181	1	1	Fluff filter lid	Tapa filtro borra
8	DO07V00168	1	⋯	Ceiling	Techo
8	DO07V10168	⋯	1	Ceiling	Techo
9	DO07V00225	1	1	Front pannel	Tapa frontal
10	DO1BC03036	4	4	Levelling feet	Piés de nivelación
11	DO1BJ07520	2	2	Thermostat timer	Mando reloj/termostato
12	DO1DG11130	1	1	Thermostat cap. 2,9 M.INV 90º	Termostato cap. 2,9 M. INV 90º
13	DO1DG11135	1	1	Safety thermostat 220º (Electric)	Termostato de seguridad 220º (Eléctrico)
13	DO1DG11154	1	1	Safety thermostat 180º (Gas-Steam)	Termostato de seguridad 180º (Gas-Vapor)
14	DO1DL13350	1	1	Clock with delay 60"	Reloj con retardador de 60"
15	DO1FB02235	2	2	Magnet Ø20	Imán Ø20
16	DO1DK13112	1	1	Emergency push-button	Pulsador paro emergencia
17	DO1DK13106	1	1	Emergency stop adhesive	Anagrama paro emergencia
18	DO1DK13111	1	1	Reset rectanular button (Gas)	Pulsador reset (Gas)
19	DO1DK13240	1	1	Green light push-button	Pulsador bipolar luminoso verde
20	DO1DL15029	1	1	Caps top PG-29 (Electric)	Prensa estopa PG-29 (Eléctrico)
21	DO1DL15021	1	1	Caps top PG-16 (Gas-Steam)	Prensa estopa PG-16 (Gas-Vapor)
22	DO1DL14313	1	1	Green pilot D13	Piloto D13 verde
23	DO1DL14315	2	2	Red pilot D13	Piloto D13 rojo
24	DO1FB03060	2	2	Fluff filter lid handle	Tirador tapa filtro borra
25	DO1FB02236	1	1	Magnet Ø13	Imán Ø13
26	DO80V00133	1	1	Fluff filter	Filtro borra
27	DO1BC03228	2	2	Clip lock door	Cierre clip
28	DO1BC03229	2	2	Clip holder	Receptáculo clip
29	DO1DG11734	2	2	Reed rectangular sensor	Sensor reed rectangular
30	DO00V02170	2	2	Reed sensor support	Soporte sensor reed
31	DO1BE7130L	1	1	Rubber band fluff filter lid (2.5m)	Perfil goma tapa filtro (2,5m.)
32	DO07V00050	1	1	Analogic front panel	Tapa portamandos analógica
33	DO1DE08313	1	1	Centrifugal fan (Electric)	Ventilador centrífugo (Eléctrico)
33	DO1DE08312	1	1	Centrifugal fan (Gas-Steam)	Ventilador centrífugo (Gas-Vapor)

ANALOGIC BODY
MUEBLE ANALÓGICO

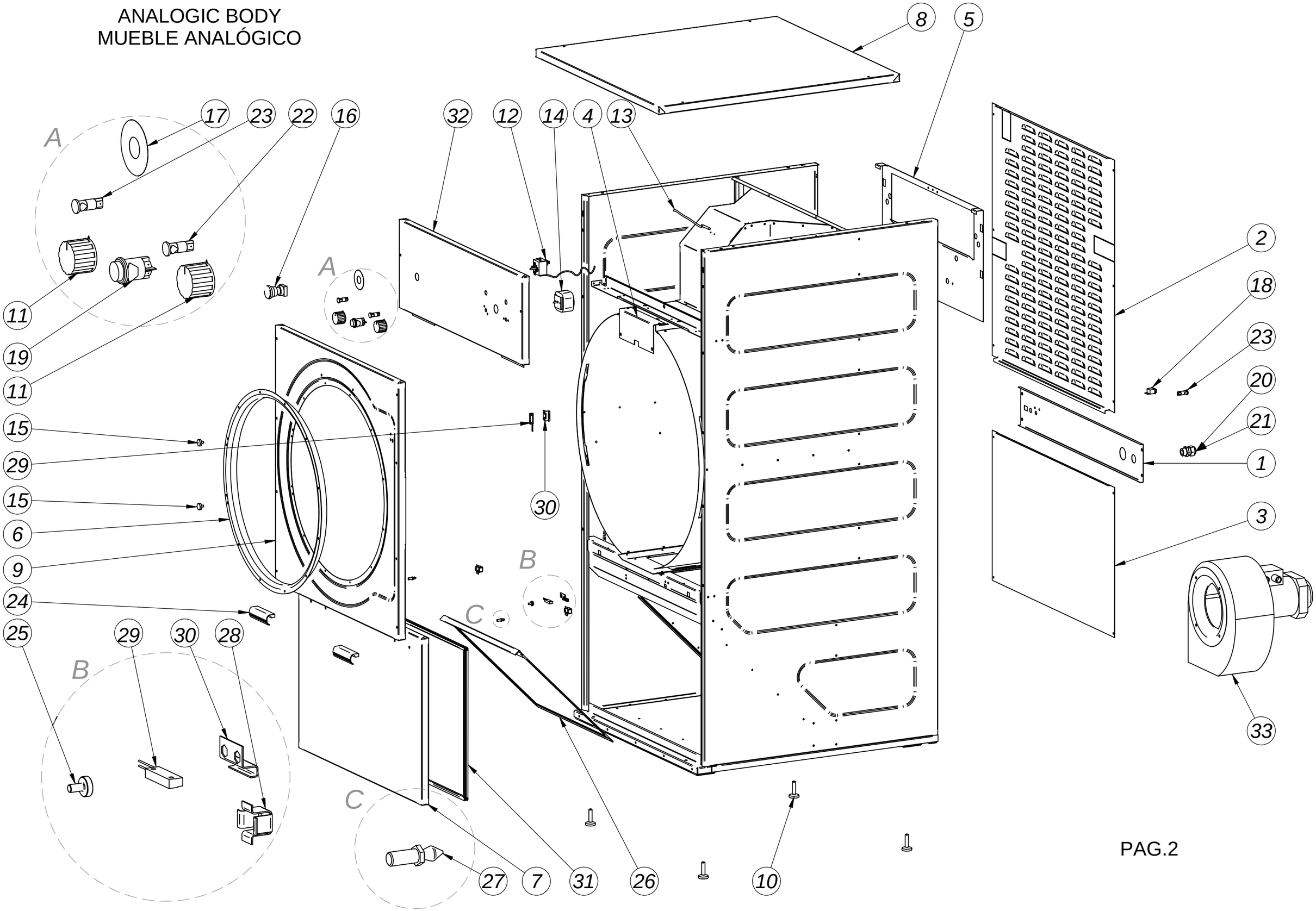

DIGITAL BODY / MUEBLE DIGITAL

Pos.	Código	SR-10	SR-16	Description	Descripción
1	DO00V00023	1	1	Back lids reinforcement	Refuerzo tapas posteriores
2	DO00V00028	1	1	Back upper lid	Tapa posterior superior
3	DO00V00029	1	1	Back lower lid	Tapa posterior inferior
4	DO00V00069	1	1	Front pannel joint	Unión tapa intermedia
5	DO00V04003	1	1	Battery thermic protection lid	Tapa protección térmica batería
6	DO00V00053	1	1	Inlet hoop	Aro refuerzo entrada
7	DO07V00181	1	1	Fluff filter lid	Tapa filtro borra
8	DO07V00168	1	⋯	Ceiling	Techo
8	DO07V10168	⋯	1	Ceiling	Techo
9	DO07V00225	1	1	Front pannel	Tapa frontal
10	DO1BC03036	4	4	Levelling feet	Piés de nivelación
11	DO1DH12358	1	1	PSM microprocessor	Microprocesador PSM
12	DO1DH12314	1	1	Temperature probe	Sonda temperatura
13	DO1DG11154	1	1	Safety thermostat 180º (Gas-Steam)	Termostato de seguridad 180º (Gas-Vapor)
13	DO1DG11135	1	1	Safety thermostat 220º (Electric)	Termostato de seguridad 220º (Eléctrico)
14	DO00V00126	1	1	Microprocessor support	Soporte microprocesador PSM
15	DO1FB02235	2	2	Magnet Ø20	Imán Ø20
16	DO1DK13112	1	1	Emergency push-button	Pulsador paro emergencia
17	DO1DK13106	1	1	Emergency stop adhesive	Anagrama paro emergencia
18	DO1DK13111	1	1	Reset rectanular button (Gas)	Pulsador reset (Gas)
19	DO1BH07458	1	1	Sticker	Sticker placa mandos
20	DO1DL15029	1	1	Caps top PG-29 (Electric)	Prensa estopa PG-29 (Eléctrico)
21	DO1DL15021	1	1	Caps top PG-16 (Gas-Steam)	Prensa estopa PG-16 (Gas-Vapor)
22	DO1DL14315	2	2	Red pilot D13	Piloto D13 rojo
23	DO1FB03060	2	2	Fluff filter lid handle	Tirador tapa filtro borra
24	DO1FB02236	1	1	Magnet Ø13	Imán Ø13
25	DO80V00133	1	1	Fluff filter	Filtro borra
26	DO1BC03228	2	2	Clip lock door	Cierre clip
27	DO1BC03229	2	2	Clip holder	Receptáculo clip
28	DO1DG11734	2	2	Reed rectangular sensor	Sensor reed rectangular
29	DO00V02170	2	2	Reed sensor support	Soporte sensor reed
30	DO1BE7130L	1	1	Rubber band fluff filter lid (2.5m)	Perfil goma tapa filtro (2,5m.)
31	DO07V00040	1	1	Digital front panel	Tapa portamandos digital
32	DO1DG11732	1	1	Moisture sensor	Sensor de humedad
33	DO1DE08313	1	1	Centrifugal fan (Electric)	Ventilador centrífugo (Eléctrico)
33	DO1DE08312	1	1	Centrifugal fan (Gas-Steam)	Ventilador centrífugo (Gas-Vapor)
34	DO1DL14167	4	4	Microprocessor anchoring support	Soporte anclaje microprocesador

DIGITAL BODY
MUEBLE DIGITAL

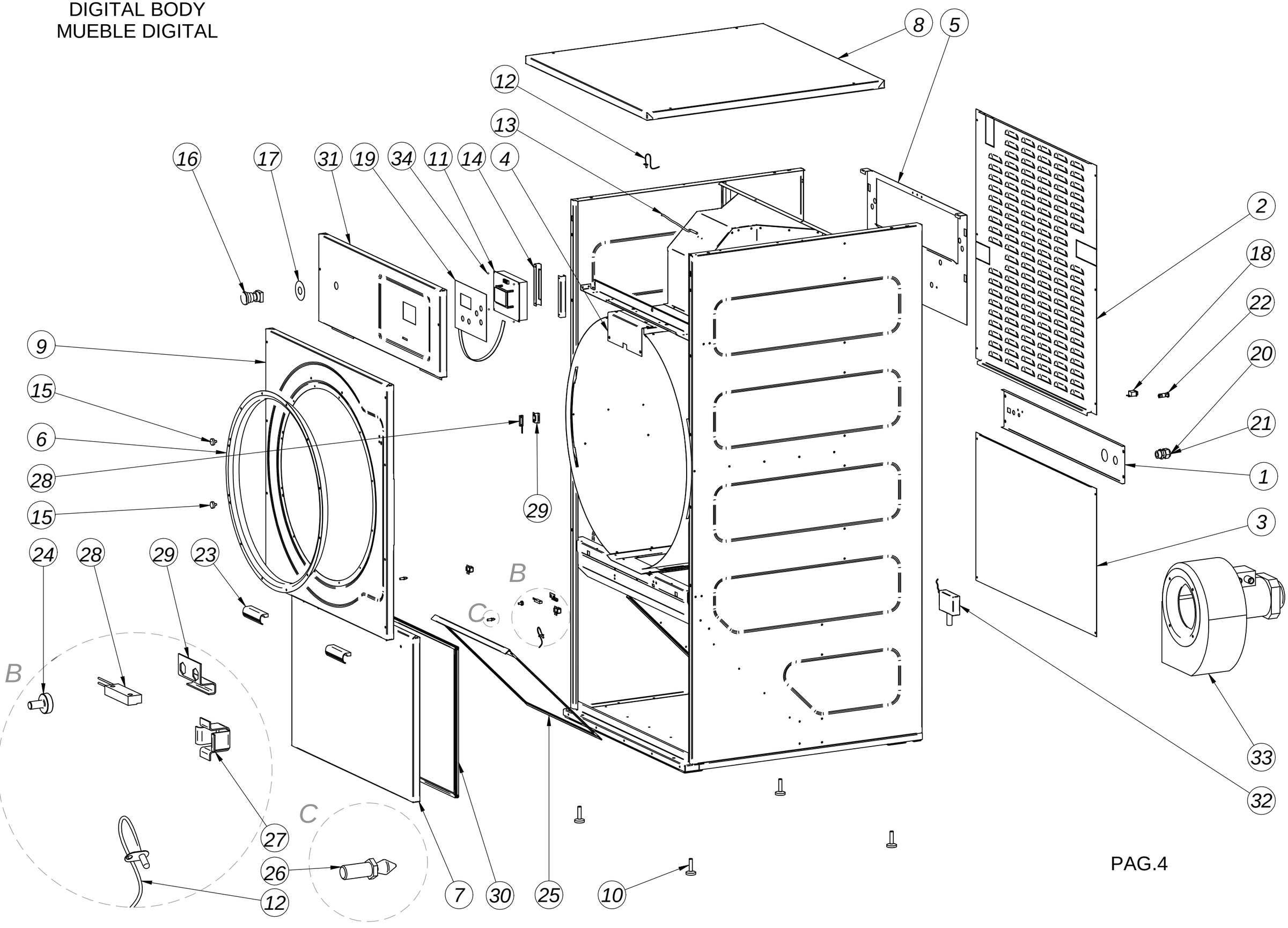

SELF-SERVICE BODY / MUEBLE AUTOSERVICIO

Pos.	Código	SR-10	SR-16	Description	Descripción
1	DO07V00182	1	1	Fluff filter lid	Tapa filtro borra
2	DO07V00942	1	1	Digital front panel	Tapa portamandos digital
3	DO1DH12359	1	1	PSM microprocessor	Microprocesador PSM
4	DO00V00126	2	2	Microprocessor support	Soporte microprocesador PSM
5	DO1DL14167	4	4	Microprocessor anchoring support	Soporte anclaje microprocesador
6	DO1BH08000	1	1	Purse cover	Tapa monedero
7	DO1BH07468	1	1	Payment center sticker	Carátula central de pago
8	DO1BH07458	1	1	Control plate sticker	Sticker placa mandos
9	DO1FB03037	1	1	Opening key	Llave apertura
10	DO1FB03035	2	2	Closing mechanism	Mecanismo cierre
11	DO1FB03036	2	2	Fluff filter lid handle	Tirador tapa filtro borra

SELF-SERVICE BODY
MUEBLE AUTOSERVICIO

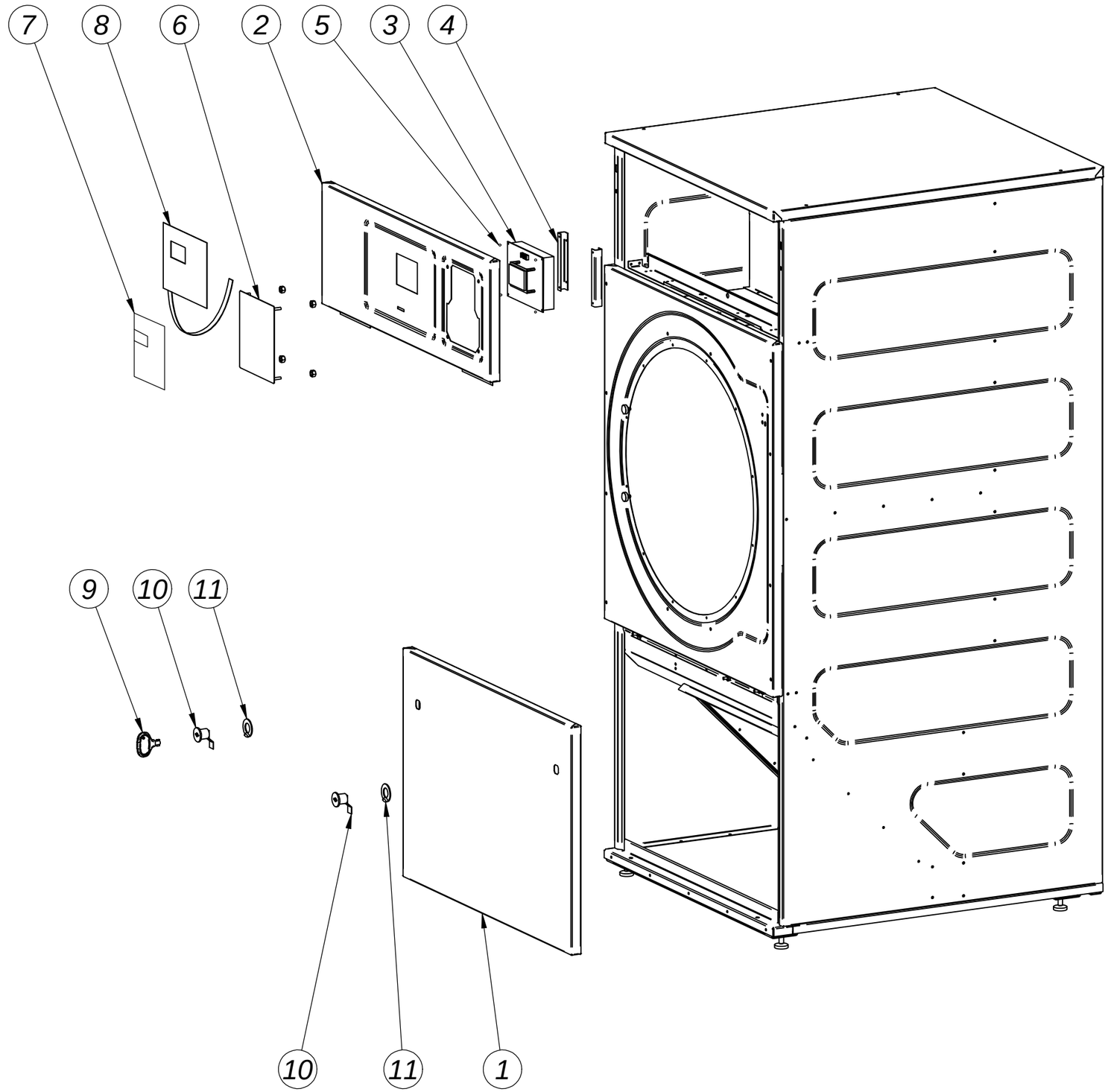

ANALOGIC ELECTRIC BOX / CUADRO ELECTRICO ANALOGICO

ELECTRICAL HEATING / CALEFACCION ELECTRICA

Pos.	Código	Cant.	Description	Descripción
1	DO00V00024	1	Electric box	Cuadro eléctrico
3	DO1DC00008	1	Frequency control 0,37 kW	Variador frecuencia 0,37 kW
5	DO1DC01050	2	Universal RC filter 220V	Filtro RC universal 220V
6	DO1DF10131	1	Fan contactor	Contactor ventilador
7	DO1DF10136	1	Resistors contactor	Contactor resistencias
8	DO1DI12320	1	Timer 4 functions	Temporizador 4 funciones
9	DO1DL14150	3	Connection boxes 4/6 mm	Regleta conexión 4/6 mm
10	DO1DL14156	1	Boxes lid 4/6 mm	Tapa regleta 4/6 mm
11	DO1DL14162	2	End stop	Tope final
12	DO1DL14203	2	Fuse housing lane 35	Portafusible carril 35
13	DO1DL14281	2	Fuse cartridge 2 A	Cartucho fusible 2 A
14	DO1DL14256	2	Fuse cartridge 16 A	Cartucho fusible 16 A
15	DO1AB01475	1	Diferential air pressure	Presostato diferencial
16	DO1DL14152	5	Connection boxes 16/25 mm	Regleta conexión 16/25 mm
17	DO1DL14158	1	Boxes lid 16/25 mm	Tapa regleta 16/25 mm

ANALOGIC ELECTRIC BOX / CUADRO ELECTRICO ANALOGICO

ELECTRICAL HEATING / CALEFACCION ELECTRICA

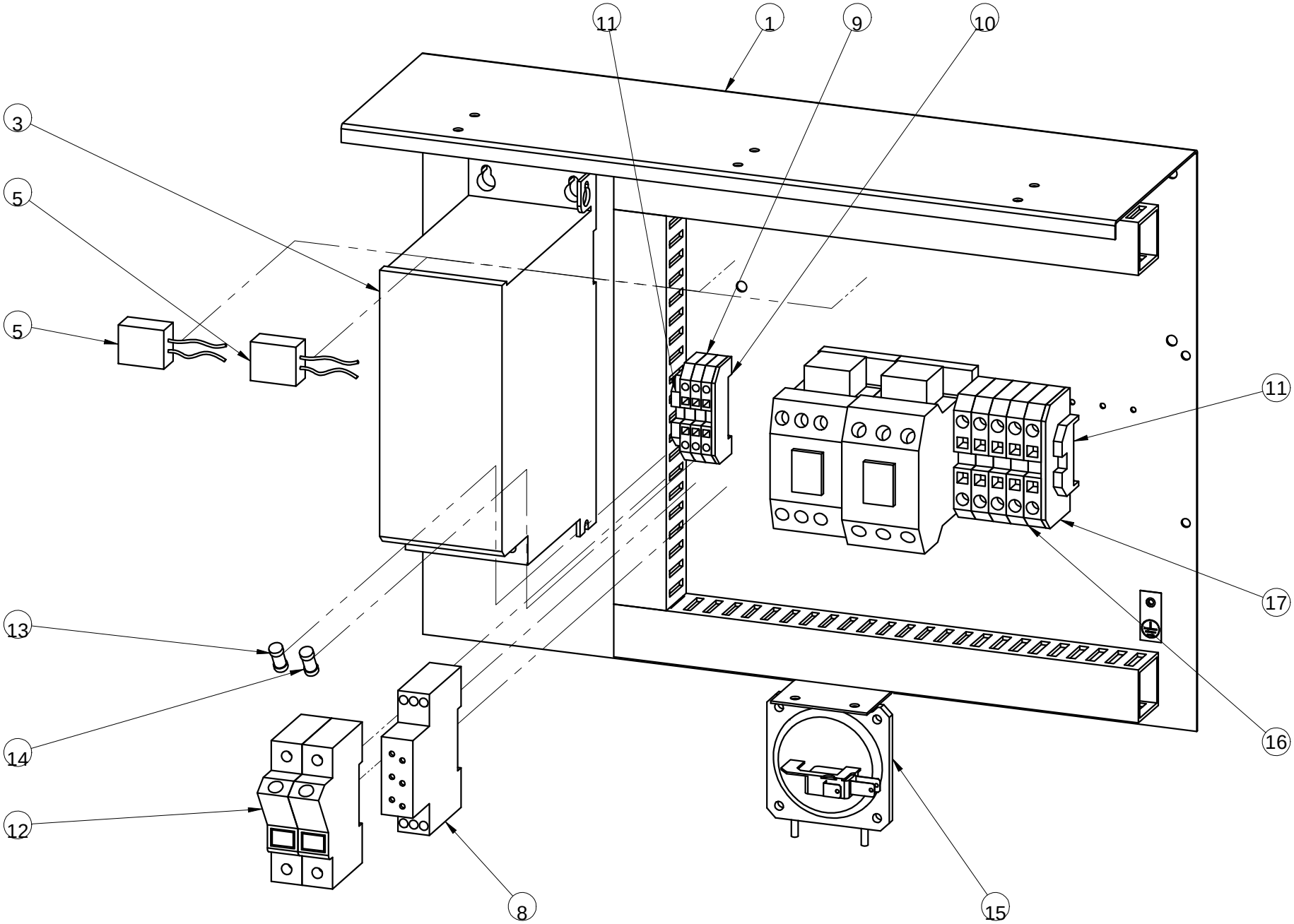

ANALOGIC ELECTRIC BOX / CUADRO ELECTRICO ANALOGICO

GAS-STEAM HEATING / CALEFACCION GAS-VAPOR

Pos.	Código	Cant.	Description	Descripción
1	DO00V00024	1	Electric box	Cuadro eléctrico
3	DO1DC00008	1	Frequency control 0,37 kW	Variador frecuencia 0,37 kW
5	DO1DC01050	1	Universal RC filter 220V	Filtro RC universal 220V
6	DO1DF10131	1	Fan contactor	Contactor ventilador
8	DO1DI12320	1	Timer 4 functions	Temporizador 4 funciones
9	DO1DL14150	6	Connection boxes 4/6 mm	Regleta conexión 4/6 mm
10	DO1DL14156	2	Boxes lid 4/6 mm	Tapa regleta 4/6 mm
11	DO1DL14162	2	End stop	Tope final
12	DO1DL14203	2	Fuse housing lane 35	Portafusible carril 35
13	DO1DL14281	2	Fuse cartridge 2 A	Cartucho fusible 2 A
14	DO1DL14256	2	Fuse cartridge 16 A	Cartucho fusible 16 A
15	DO1AB01475	1	Diferential air pressure	Presostato diferencial

ANALOGIC ELECTRIC BOX / CUADRO ELECTRICO ANALOGICO

GAS-STEAM HEATING / CALEFACCION GAS-VAPOR

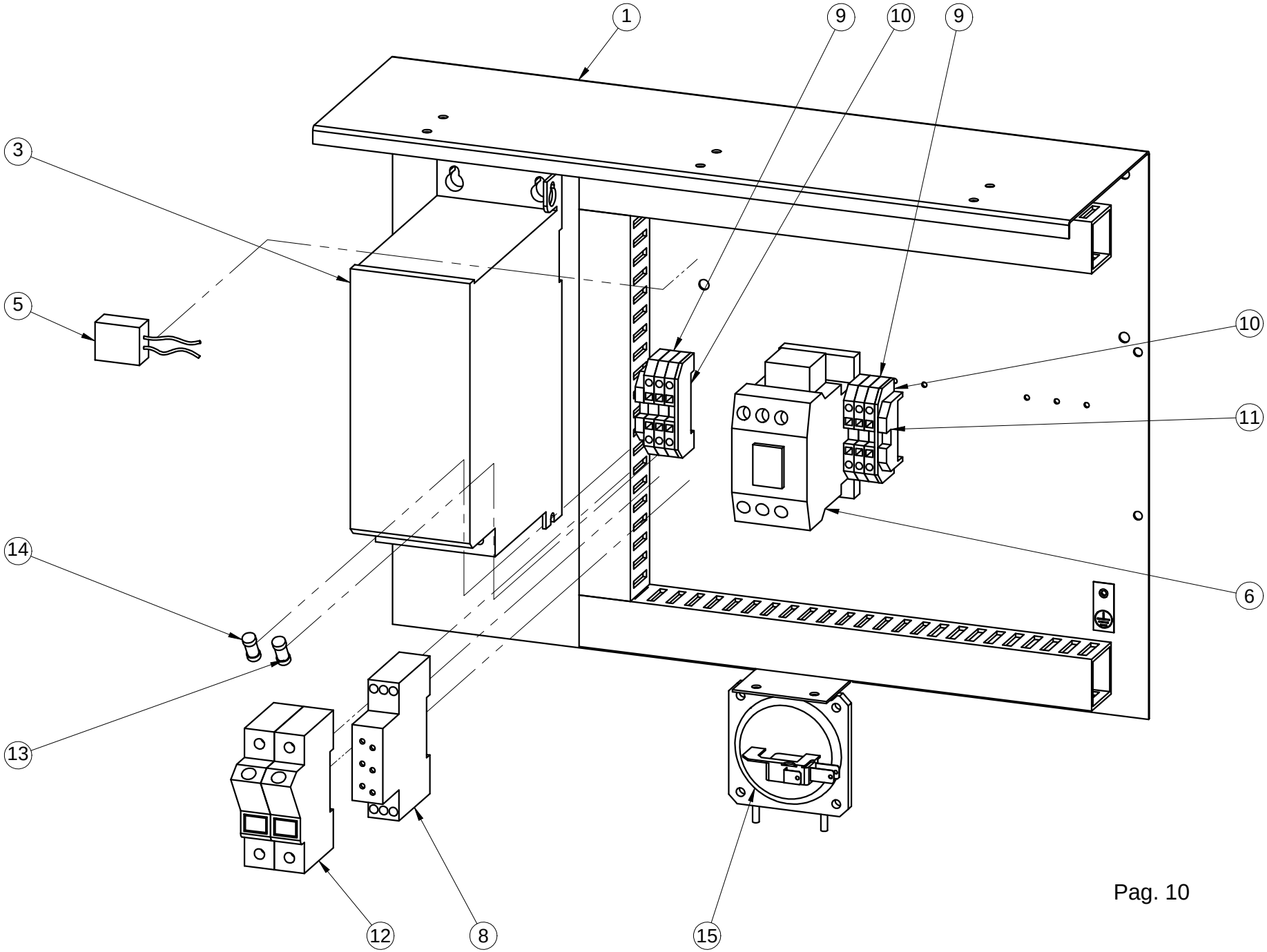

DIGITAL ELECTRIC BOX / CUADRO ELECTRICO DIGITAL

ELECTRICAL HEATING / CALEFACCION ELECTRICA

Pos.	Código	Cant.	Description	Descripción
1	DO00V00024	1	Electric box	Cuadro eléctrico
3	DO1DC00008	1	Frequency control 0,37 kW	Variador frecuencia 0,37 kW
5	DO1DC01050	2	Universal RC filter 220V	Filtro RC universal 220V
6	DO1DF10131	1	Fan contactor	Contactor ventilador
7	DO1DF10136	1	Resistors contactor	Contactor resistencias
8	DO1DL14150	4	Connection boxes 4/6 mm	Regleta conexión 4/6 mm
9	DO1DL14156	1	Boxes lid 4/6 mm	Tapa regleta 4/6 mm
10	DO1DL14162	1	End stop	Tope final
11	DO1DL14203	2	Fuse housing lane 35	Portafusible carril 35
12	DO1DL14281	2	Fuse cartridge 2 A	Cartucho fusible 2 A
13	DO1DL14256	2	Fuse cartridge 16 A	Cartucho fusible 16 A
14	DO1AB01475	1	Diferential air pressure	Presostato diferencial
15	DO1DL14152	5	Connection boxes 16 mm	Regleta conexión 16 mm
16	DO1DL14158	1	Boxes lid 16 mm	Tapa regleta 16 mm
17	DO1DH12229	1	Source of electricity	Fuente alimentación

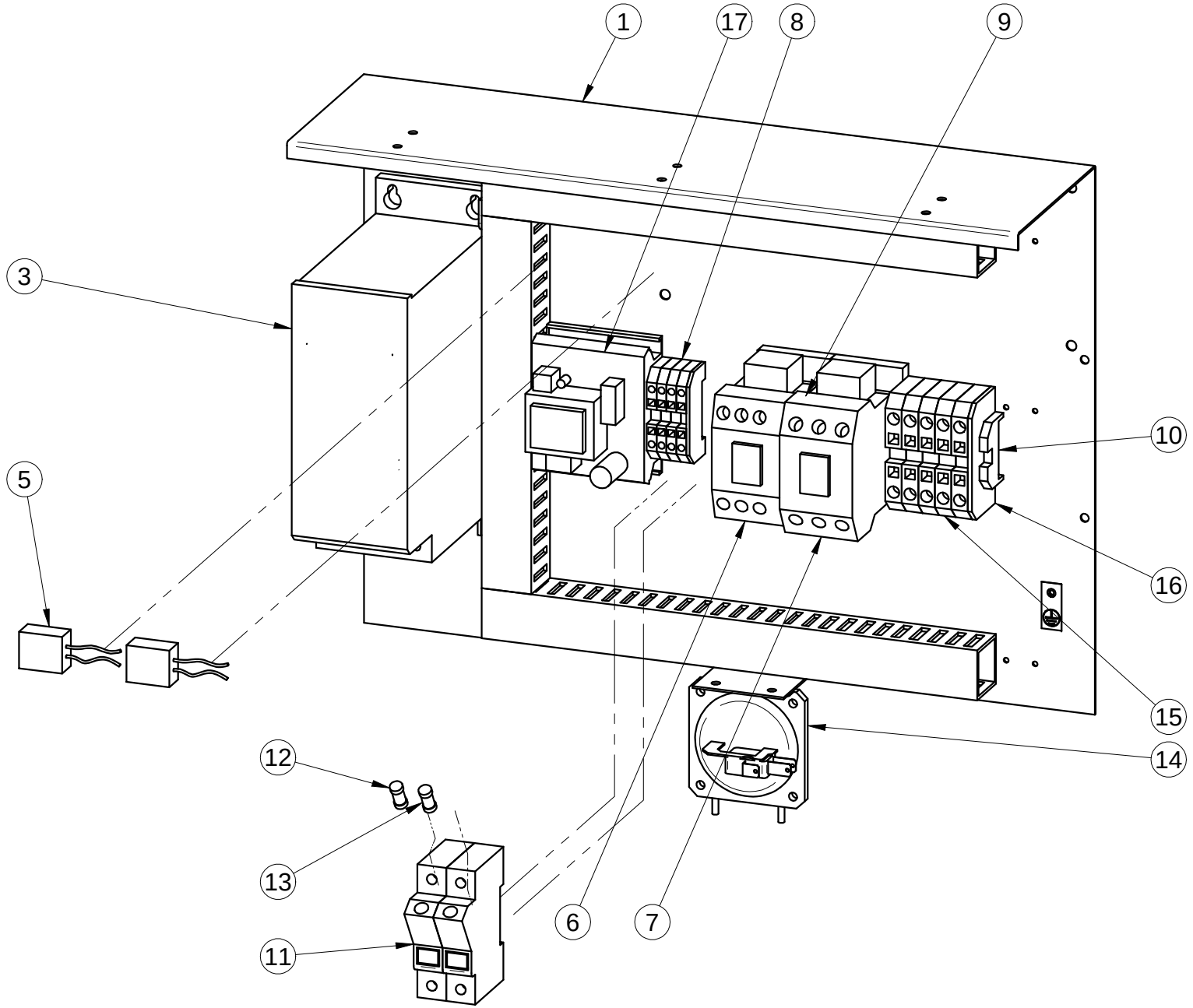
1
17
8
9
3
5
10
16
15
14
12
13
11
6
7

DIGITAL ELECTRIC BOX / CUADRO ELECTRICO DIGITAL

GAS-STEAM HEATING / CALEFACCION GAS-VAPOR

Pos.	Código	Cant.	Description	Descripción
1	DO00V00024	1	Electric box	Cuadro eléctrico
3	DO1DC00008	1	Frequency control 0,37 kW	Variador frecuencia 0,37 kW
5	DO1DC01050	1	Universal RC filter 220V	Filtro RC universal 220V
6	DO1DF10131	1	Fan contactor	Contactor ventilador
7	DO1DH12229	1	Source of electricity	Fuente alimentación
8	DO1DL14150	7	Connection boxes 4/6 mm	Regleta conexión 4/6 mm
9	DO1DL14156	2	Boxes lid 4/6 mm	Tapa regleta 4/6 mm
10	DO1DL14162	1	End stop	Tope final
11	DO1DL14203	2	Fuse housing lane 35	Portafusible carril 35
12	DO1DL14281	2	Fuse cartridge 2 A	Cartucho fusible 2 A
13	DO1DL14256	2	Fuse cartridge 16 A	Cartucho fusible 16 A
14	DO1AB01475	1	Diferential air pressure	Presostato diferencial

DIGITAL ELECTRIC BOX / CUADRO ELECTRICO DIGITAL

GAS-STEAM HEATING / CALEFACCION GAS-VAPOR

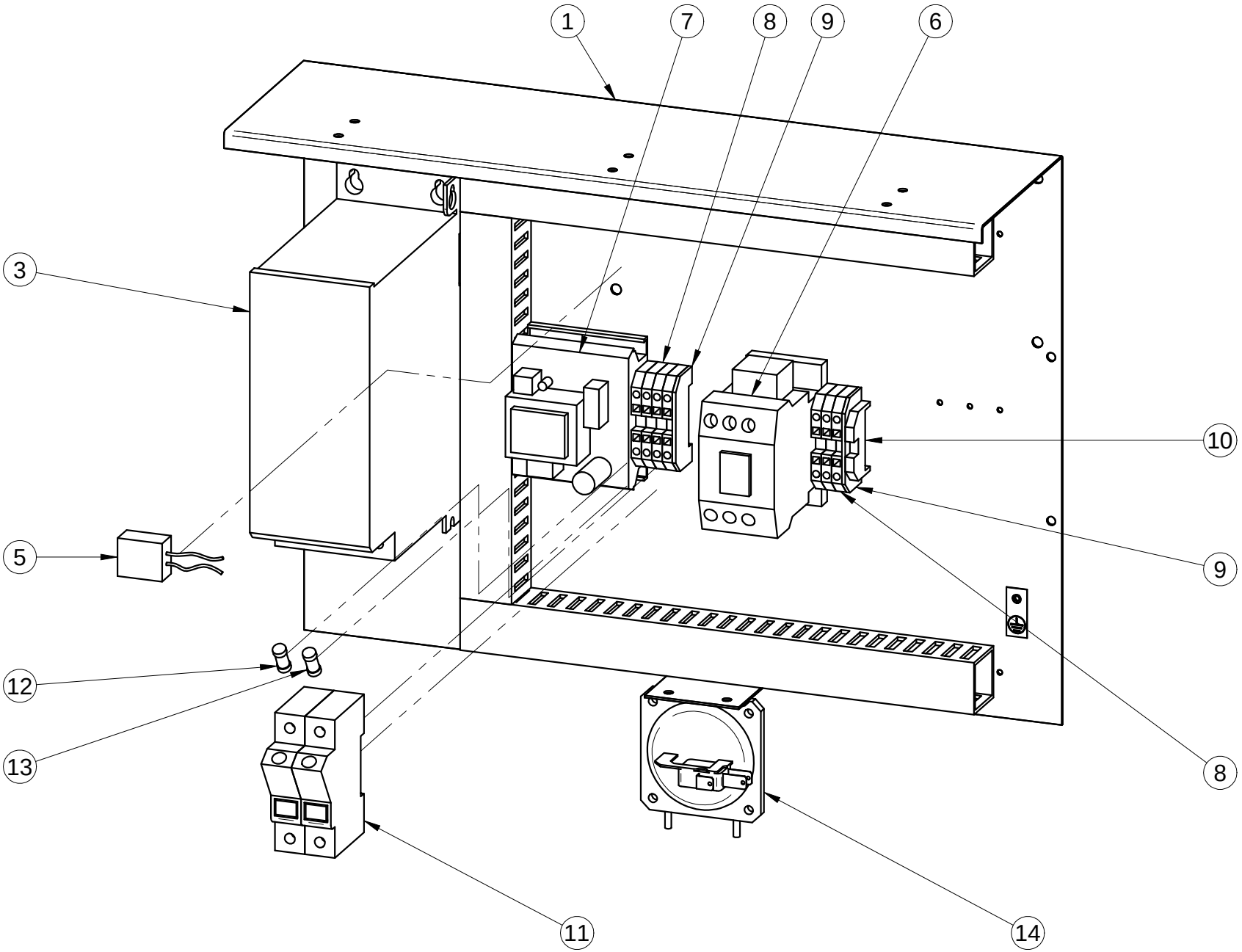

DIGITAL ELECTRIC BOX (RECIRCULATING) / CUADRO ELECTRICO DIGITAL (RECIRCULACION)

ELECTRICAL HEATING / CALEFACCION ELECTRICA

Pos.	Código	Cant.	Description	Descripción
1	DO00V00024	1	Electric box	Cuadro eléctrico
3	DO1DC00008	1	Frequency control 0,37 kW	Variador frecuencia 0,37 kW
5	DO1DC01050	2	Universal RC filter 220V	Filtro RC universal 220V
6	DO1DF10131	1	Fan contactor	Contactor ventilador
7	DO1DF10136	1	Resistors contactor	Contactor resistencias
8	DO1DL14150	4	Connection boxes 4/6 mm	Regleta conexión 4/6 mm
9	DO1DL14156	1	Boxes lid 4/6 mm	Tapa regleta 4/6 mm
10	DO1DL14162	1	End stop	Tope final
11	DO1DL14203	2	Fuse housing lane 35	Portafusible carril 35
12	DO1DL14281	2	Fuse cartridge 2 A	Cartucho fusible 2 A
13	DO1DL14256	2	Fuse cartridge 16 A	Cartucho fusible 16 A
14	DO1AB01475	1	Diferential air pressure	Presostato diferencial
15	DO1DL14152	5	Connection boxes 16 mm	Regleta conexión 16 mm
16	DO1DL14158	1	Boxes lid 16 mm	Tapa regleta 16 mm
17	DO1DH12229	1	Source of electricity	Fuente alimentación
18	DO1DH12231	1	Source of electr. (recirculating)	Fuente alim. (recirculación)

DIGITAL ELECTRIC BOX / CUADRO ELECTRICO DIGITAL

ELECTRICAL HEATING / CALEFACCION ELECTRICA

RECIRCULATING / CON RECIRCULACION

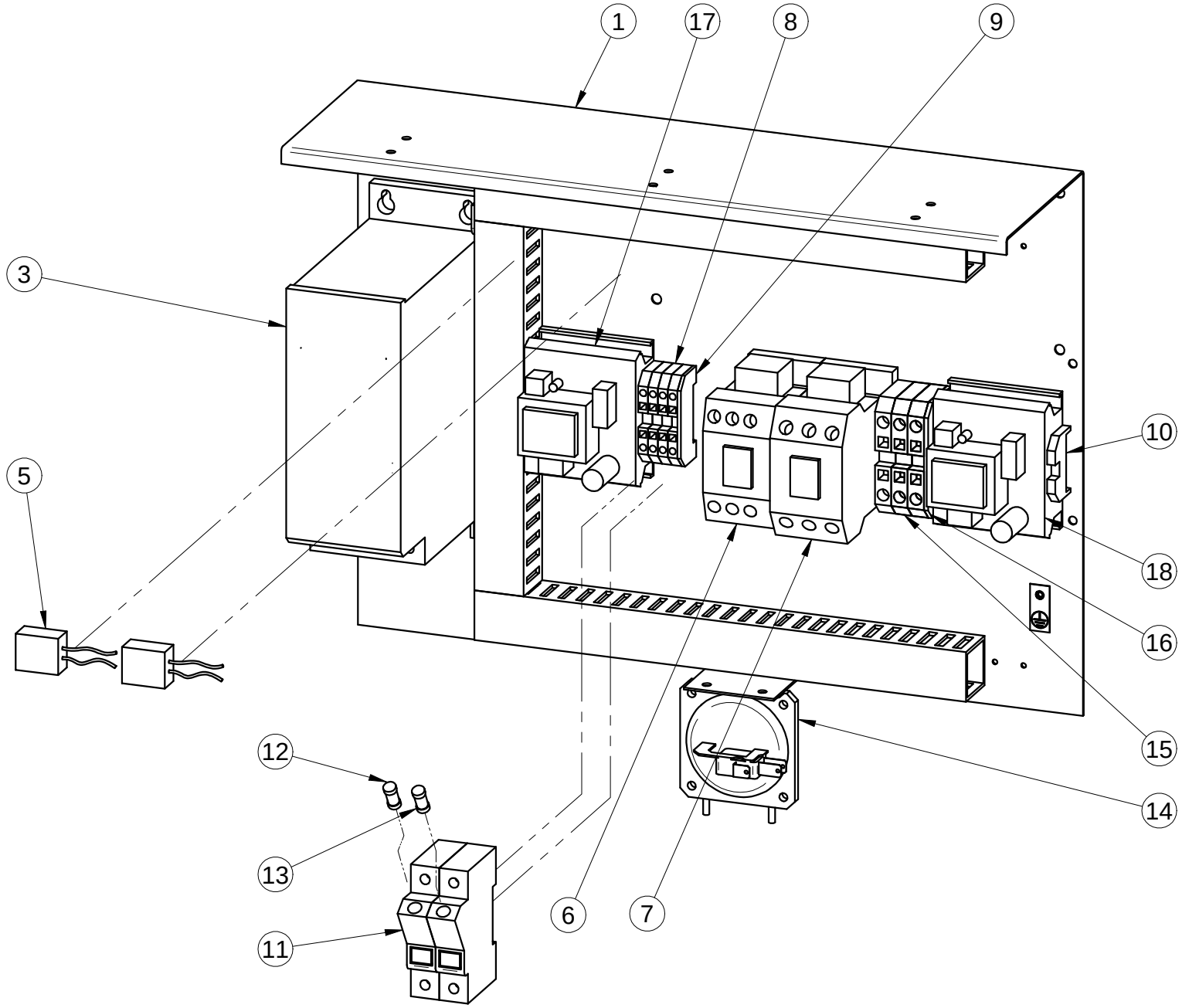

DIGITAL ELECTRIC BOX / CUADRO ELECTRICO DIGITAL

GAS-STEAM HEATING / CALEFACCION GAS-VAPOR

Pos.	Código	Cant.	Description	Descripción
1	DO00V00024	1	Electric box	Cuadro eléctrico
3	DO1DC00008	1	Frequency control 0,37 kW	Variador frecuencia 0,37 kW
5	DO1DC01050	1	Universal RC filter 220V	Filtro RC universal 220V
6	DO1DF10131	1	Fan contactor	Contactor ventilador
7	DO1DH12229	1	Source of electricity	Fuente alimentación
8	DO1DL14150	7	Connection boxes 4/6 mm	Regleta conexión 4/6 mm
9	DO1DL14156	2	Boxes lid 4/6 mm	Tapa regleta 4/6 mm
10	DO1DL14162	1	End stop	Tope final
11	DO1DL14203	2	Fuse housing lane 35	Portafusible carril 35
12	DO1DL14281	2	Fuse cartridge 2 A	Cartucho fusible 2 A
13	DO1DL14256	2	Fuse cartridge 16 A	Cartucho fusible 16 A
14	DO1AB01475	1	Diferential air pressure	Presostato diferencial
15	DO1DH12231	1	Source of electr. (recirculating)	Fuente alim. (recirculación)

DIGITAL ELECTRIC BOX / CUADRO ELECTRICO DIGITAL

GAS-STEAM HEATING / CALEFACCION GAS-VAPOR
RECIRCULATING / CON RECIRCULACION

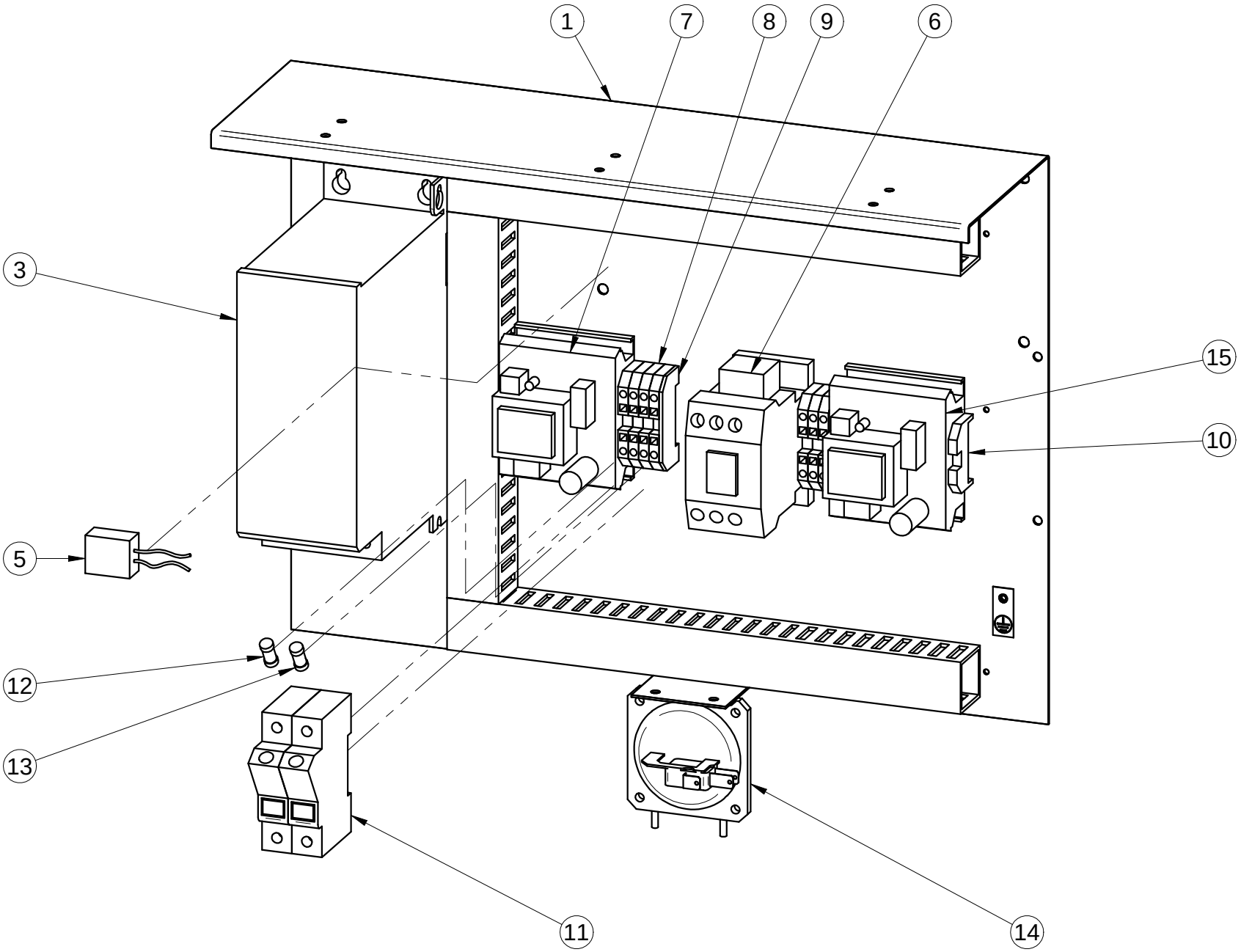

ELECTRICAL HEATING / BATERIA ELECTRICA

SR-10 Cod. DO00V03005
SR-16 Cod. DO00V13005

Pos.	Código	SR-10	SR-16	Description	Descripción
1	DO00V03010	1	1	Electric battery box	Caja bateria eléctrica
2	DO00V03011	1	1	Electric battery right hand side	Lateral derecho bateria eléctrica
3	DO00V03012	1	1	Electric battery left hand side	Lateral izquierdo bateria eléctrica
4	DO00V03014	1	1	Resistor support	Soporte de resistencias
5	DO1AC02259	6	9	Resistor 2000 W	Resistencia 2000 W

ELECTRICAL HEATING / BATERIA ELECTRICA

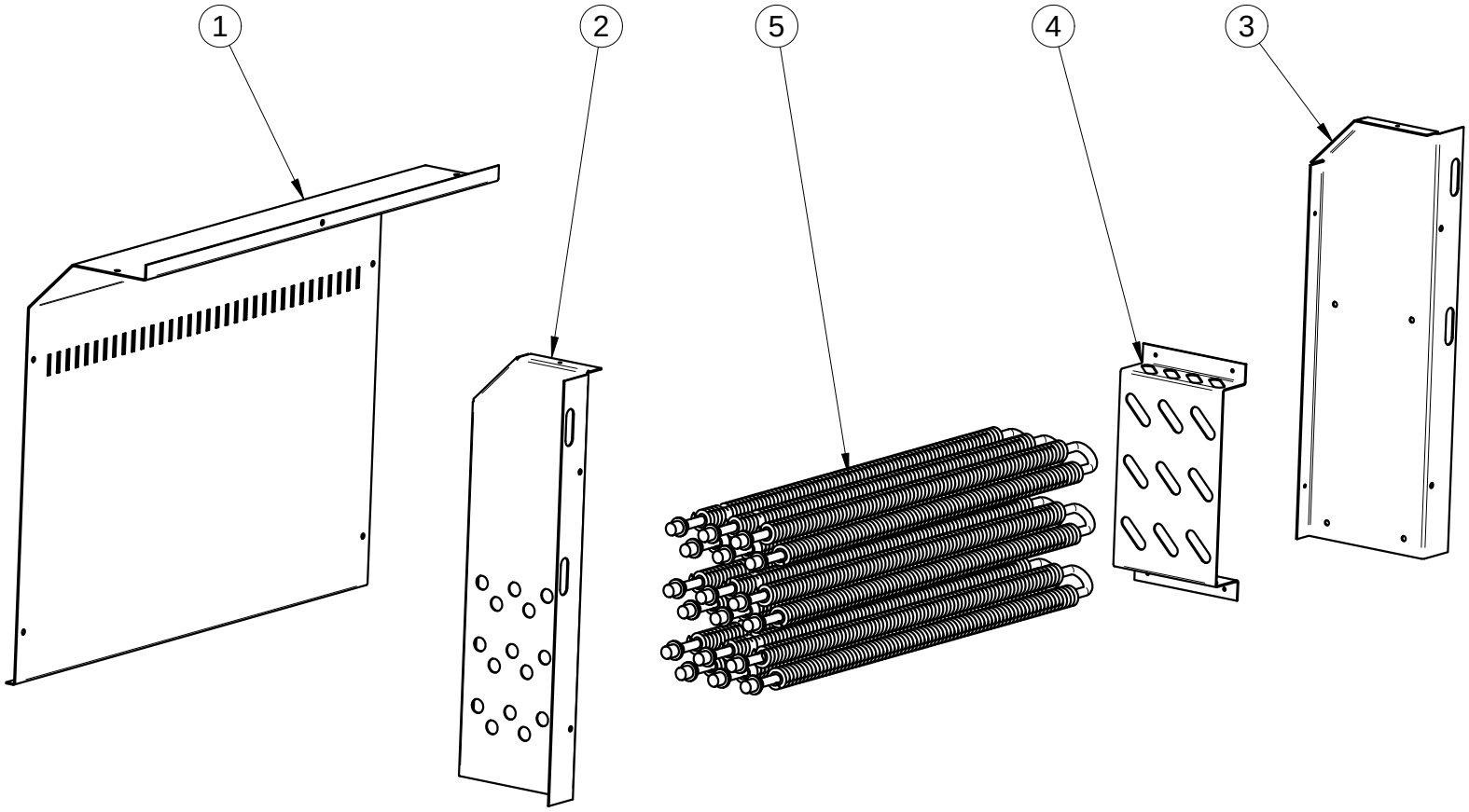

GAS HEATING / BATERIA GAS

Cod. DO800V0400

Pos.	Código	Cant.	Description	Descripción
1	DO00V04005	1	Gas burner support	Soporte quemador gas
2	DO00V04004	1	Gas box	Caja gas
3	DO01V04006	2	Electrode support	Soporte electrodos
4	DO010Y0404	1	Gas box window	Ventana caja gas
5	DO1AB01415	1	Gas electrovalve	Electroválvula gas
6	DO1AB01416	1	Ionization circuit	Circuito ionización
7	DO1AB01418	2	Aluminium conection 90º 1/2"	Racor aluminio 90º 1/2"
8	DO1AB01490	2	Electrode	Electrodo
9	DO1AB01625	1	Gas burner	Quemador gas
10	DO1AB01667	1	Injector 2,3 mm (GLP)	Inyector 2,3 mm (Gas propano)
10	DO1AB01669	1	Injector 4,2 mm (Natural gas)	Inyector 4,2 mm (Gas natural)
11	DO1AB01671	1	Support injector	Porta inyector
12	DO1DK00002	2	Electrode conector	Terminal electrodos
13	DO50797010	2	Stainless steel locknut 1/2"	Contratuerca inoxidable 1/2"
14	DO1DO02030	1	Electrode cable 0.7m	Cable para bujía 0.7m
15	DO1TN10016	1	Nut M16x1	Tuerca M16x1 latón
16	DO50782411	1	Connection Fig.241 1/2" 3/8"	Reducción latón Fig.241 1/2" 3/8"
17	DO00V04007	1	Support tube exit gas	Soporte tubo salida gas
18	DO00V04008	1	Tube exit gas	Tubo salida gas

GAS HEATING / BATERIA GAS

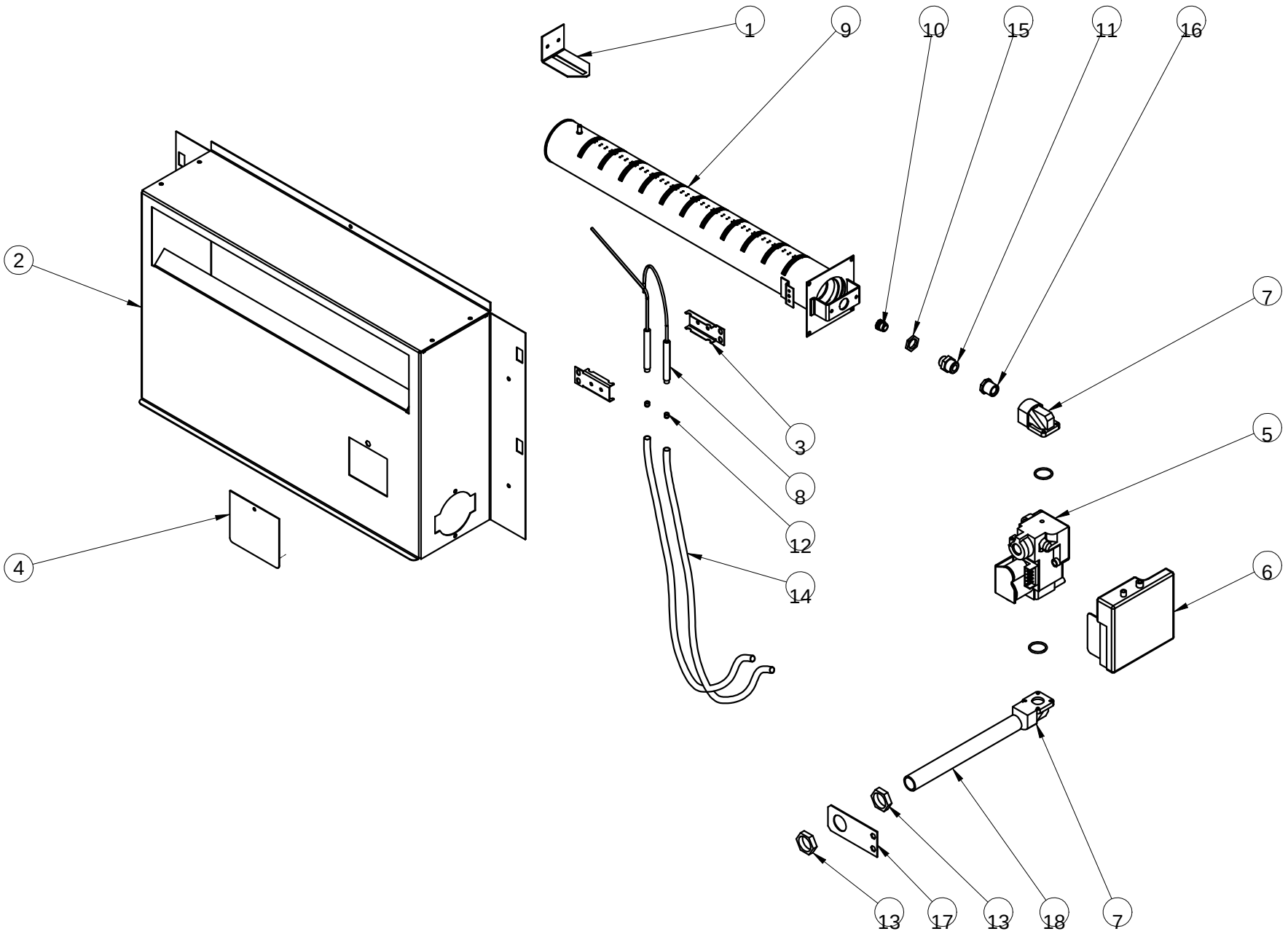

STEAM HEATING / BATERIA VAPOR

Pos.	Código	Cant.	Description	Descripción
1	DO1JD10500	1	Steam battery set	Conjunto batería vapor
2	DO1DC00070	1	Rotary motor	Actuador rotativo
3	DO00V05001	1	Filter	Filtro

STEAM HEATING / BATERIA VAPOR

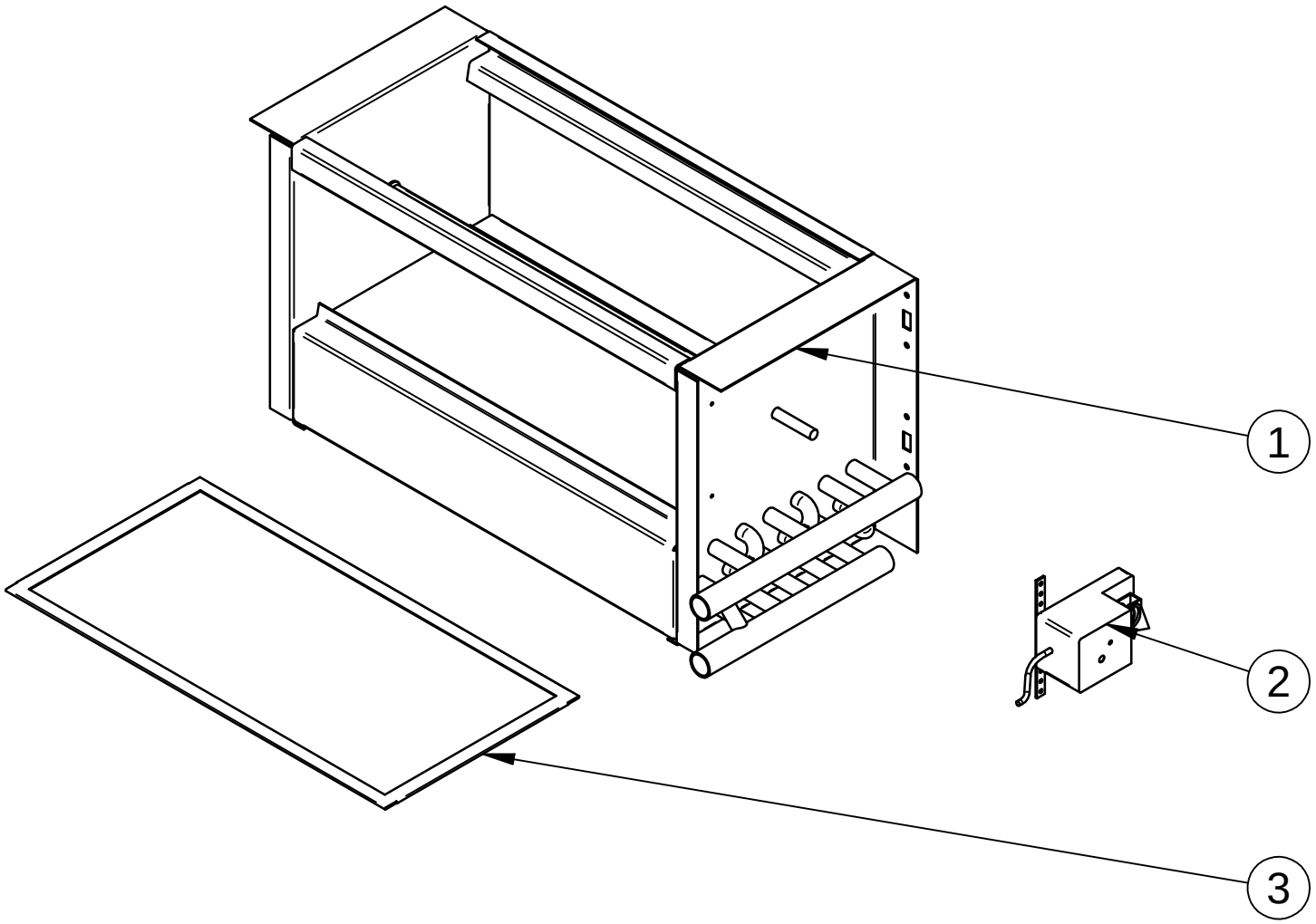

DOOR / PUERTA SR-10 SR-16 SR-25

Pos.	Código	Cant.	Description	Descripción
1	DO80V00903	1	Single glass door	Puerta cristal simple
1	DO80V01903	1	Double glass door	Puerta cristal doble
2	DO1FB03044	1	Fixed hinge	Bisagra fija
3	DO1FB03045	2	Mobile hinge	Bisagra móvil
4	DO00V02150	1	Magnet holder angle	Ángulo soporte imán
5	DO1FB02236	1	Magnet Ø13	Imán Ø13
6	DO1BC03227	2	Cap Ø10,8x15	Casquillo Ø10,8x15
7	DO00D32050	2	Hinge pin	Pasador bisagra
8	DO00V00201	2	Top of the magnet	Tope imán
9	DO1BE03603	1	Rubber profile	Perfil de goma

DOOR
PUERTA

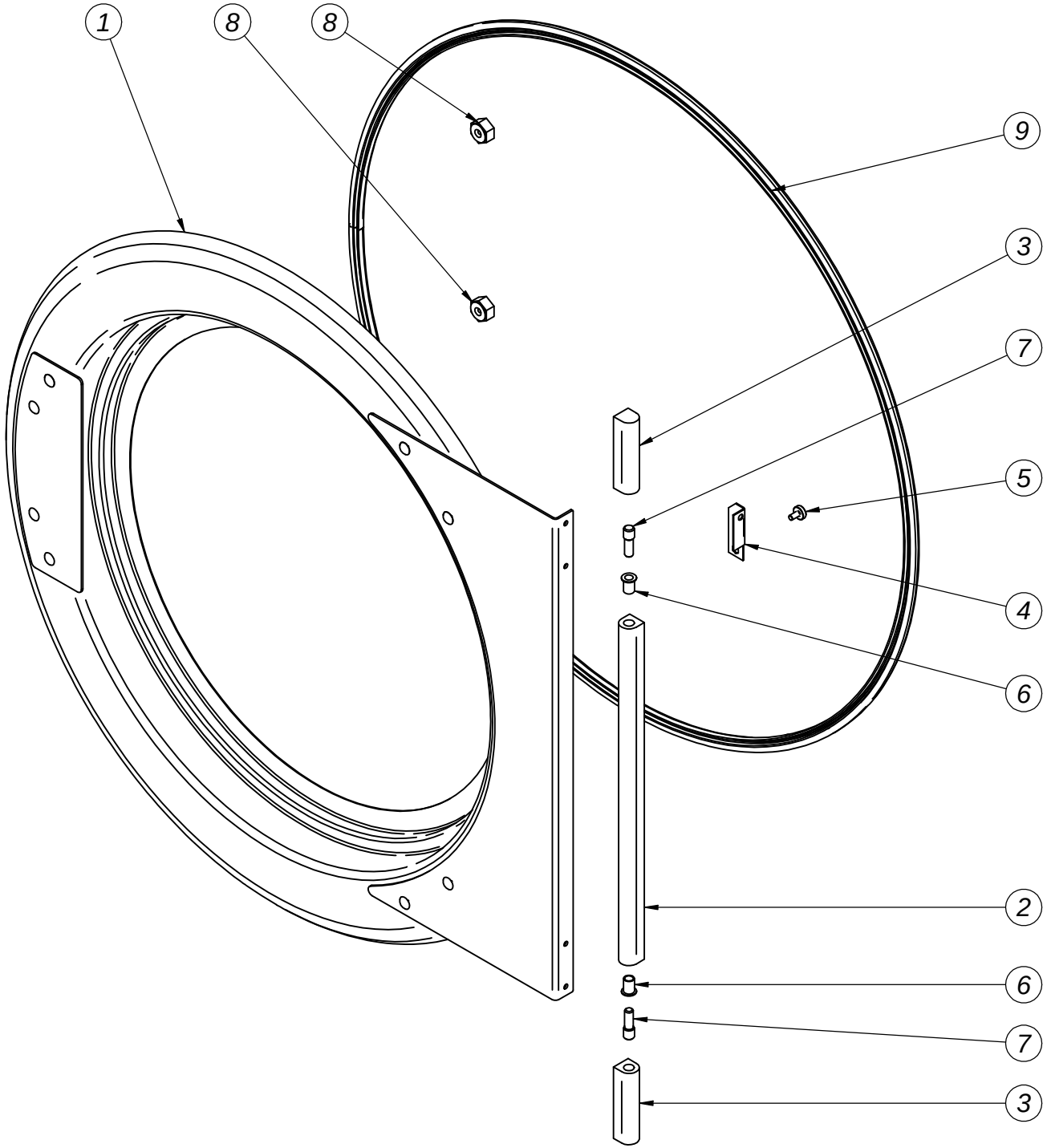

RECIRCULATION / RECIRCULACION

Pos.	Código	CANT.	Description	Descripción
1	DO1DG11732	1	Humidity sensor	Sensor de humedad
2	DO1DC00071	1	Rotary actuator	Actuador rotativo
3	DO1DE08400	1	Centrifugal fan	Ventilador centrífugo
4	DO80V07054	1	Articulated register	Registro articulado
5	DO1BC03144	4	Cap Ø8xØ10	Casquillo Ø8xØ10

AIR RECIRCULATION
RECIRCULACION DEL AIRE

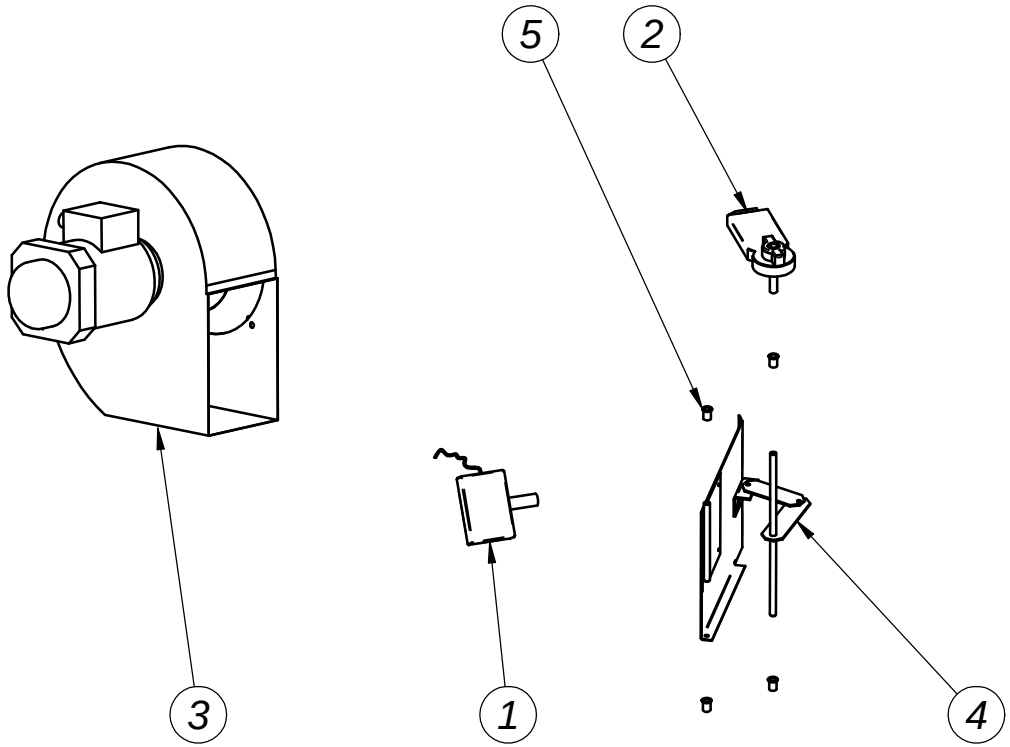

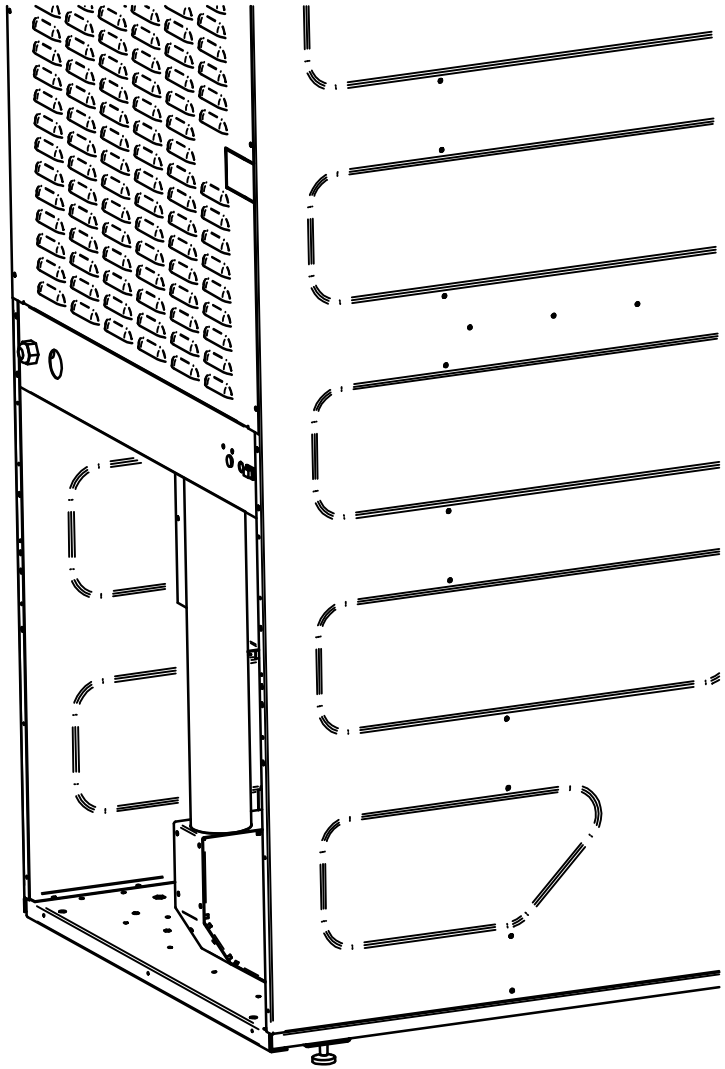

DRUM / TAMBOR

SR-10 Cod. DO01V01019
SR-16 Cod. DO01V11019
SR-25 Cod. DO01V21019

Pos.	Código	SR-10	SR-16	SR-25	Description	Descripción
1	DO1TN00012	6	6	6	M-12 Nut	Tuerca M-12
2	DO1TV00012	3	3	3	Grower ring M-12	Arandela Grower M-12
3	DO00V01101	1	1	1	Axle-radium set	Conjunto eje-radios tamdor
4	DO00V01017	3	⋯	⋯	Drum tightener M12	Tirantes tambor M12
4	DO00V11017	⋯	3	⋯	Drum tightener M12	Tirantes tambor M12
4	DO00V21017	⋯	⋯	3	Drum tightener M12	Tirantes tambor M12
5	DO00V01016	3	3	3	Drum reinforcement	Refuerzo tambor

DRUM
TAMBOR

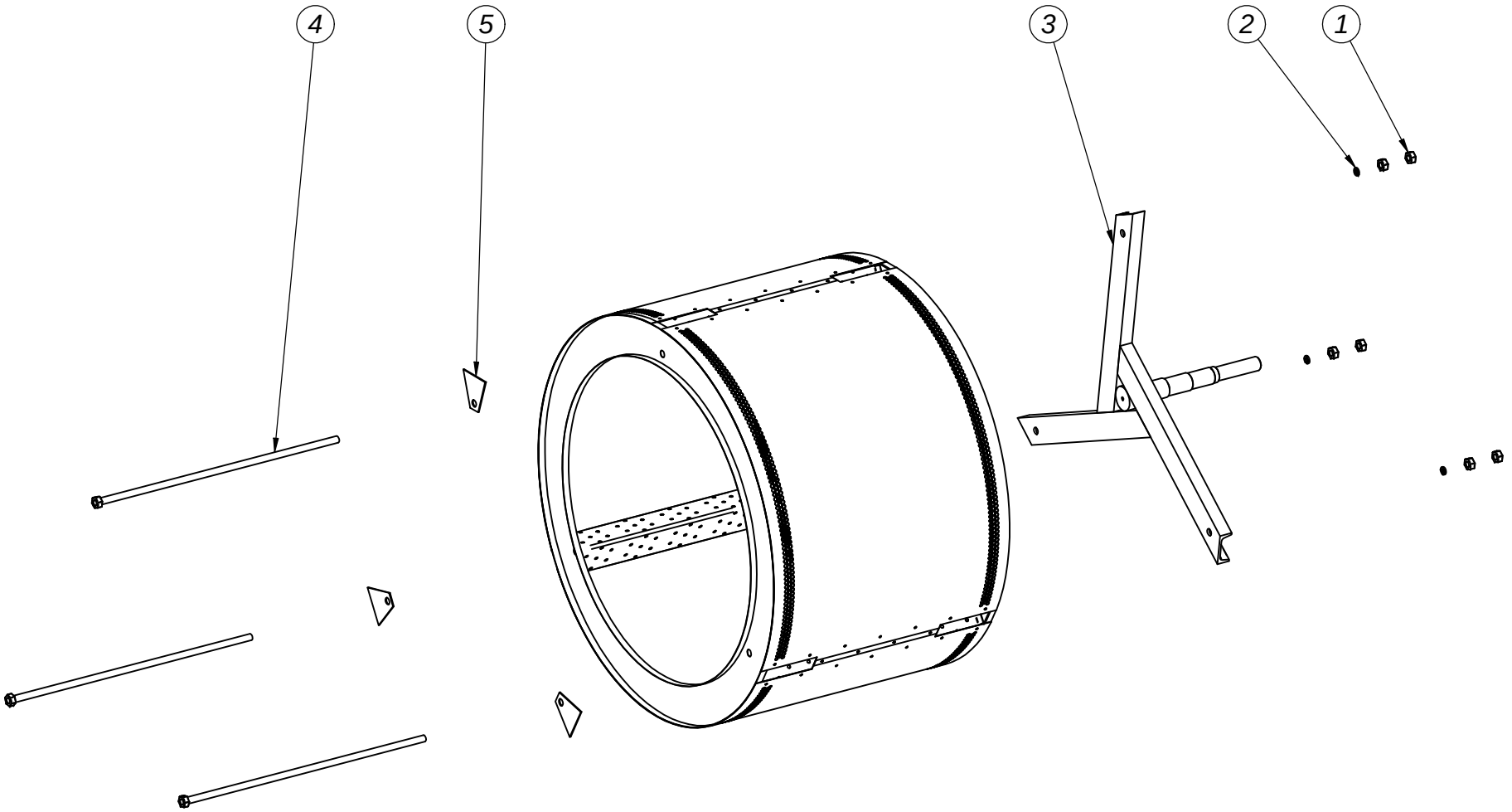

DRIVE / TRANSMISION

Pos.	Código	SR-10	SR-16	Description	Descripción
1	DO00V00078	1	1	Torque arm	Brazo de reacción reductor
2	DO00V00079	1	1	Bearing support	Soporte rodamiento
3	DO01V01019	1	⋯	Drum set 210	Conjunto tambor 210
3	DO01V11019	⋯	1	Drum set 330	Conjunto tambor 330
4	DO1DC07052	1	1	Motor	Motor
5	DO1ED40206	1	1	Bearing UCFC 206	Rodamiento UCFC 206
6	DO1ED40207	1	1	Bearing UCFC 207	Rodamiento UCFC 207
7	DO1GX10068	1	1	Key 8x7x60	Chaveta 8x7x60
8	DO1DC07051	1	1	Gearbox	Reductor

DRIVE / TRANSMISION

