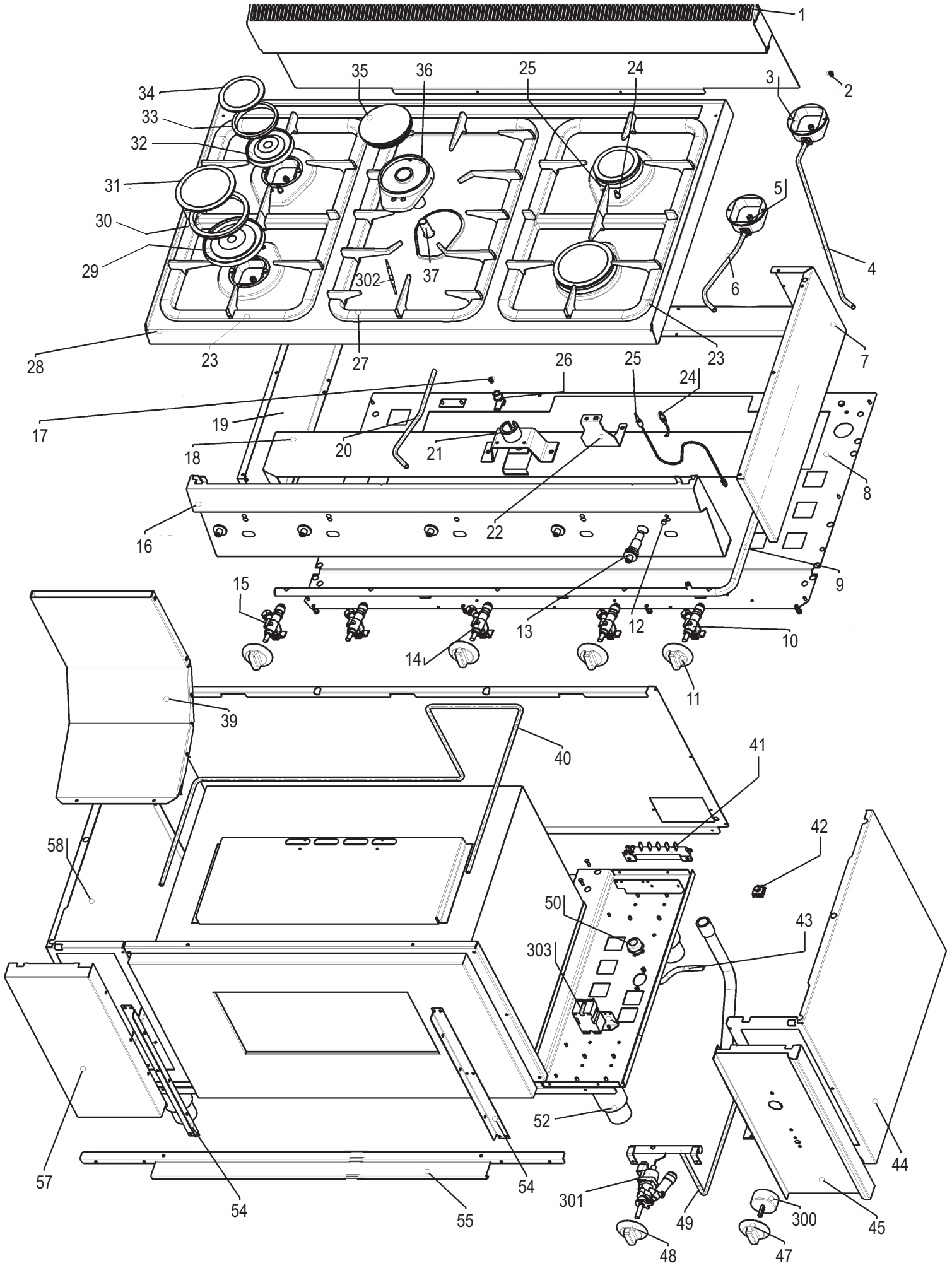
1
2
3
4
5
6
7
8
9
10
11
12
13
14
15
16
17
18
19
20
21
22
23
24
25
26
27
28
29
30
31
32
33
34
35
36
37
302
39
40
41
42
43
44
45
47
48
49
50
52
54
55
57
58
300
301
303

5415.120.00 **mod. PF105GG/_-PFL105G_/_- PFL5GG/_-PPFL5GG/_**

agg. 02.11.15

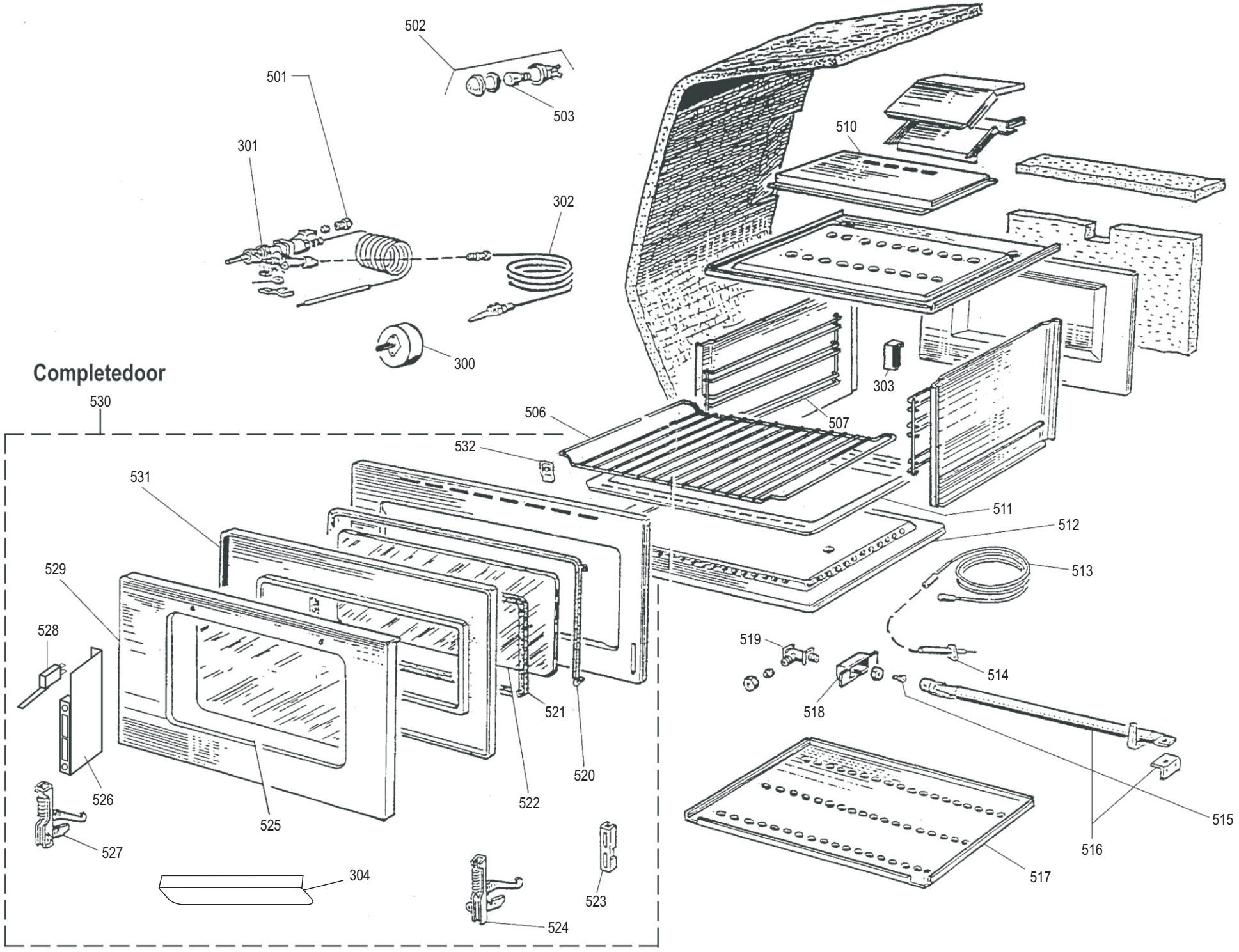

CODICI RICAMBIO PER FINITO / SPARE PARTS FOR THE FINISHED PRODUCT

Aggiornato al/Updated to 27/11/17

Artic./Item	Descrizione/Description	Modello/Model
113013	**CUCINA GAS 5 FUOCHI CON FORNO GAS GN1/1** **5 BURNERS GAS RANGE WITH GN1/1 GAS OVEN**	**PFL5GG/G6**

Cons./Recom.	Pos./Posit.	Ricambio/Replacement			Prezzo/Price List
	01	RC00920000	ASSIEME CAMINO 1050	FLUE ASSEMBLY 1050	94,16
	03	RC00377000	COPPA BRUCIATORE	BURNER CAP	7,83
	04	RC00371000	TUBETTO BRUCIATORE PCG	BURNER PIPE PCG	15,11
	05	RC00378000	VITE SPECIALE PER BRUCIATORE	SPECIAL SCREW FOR BURNER	5,19
	06	RC00370000	TUBETTO BRUCIATORE PCG	BURNER PIPE PCG	14,01
	07	RC01251000	FIANCO DX SNACK	RIGHT SIDE SNACK	32,77
	08	RC00922000	FONDO PF105GG	BASE PF105GG	44,46
	09	RC00972000	RAMPA PC5G6	RAMP PC5G6	65,35
	11	RC01884000	MANOPOLA GAS SNACK NERA	BLACK KNOB FOR LINE SNACK	9,47
	11	RC02072000	MANOPOLA GAS SNACK GRIGIA	GREY KNOB	8,79
*	13	RC00128000	ACCENDITORE PIEZO CON DADO	PIEZO IGNITER	16,99
	15	RC00369000	RUBINETTO	GAS COCK	38,28
	16	RC00973000	CRUSCOTTO	CONTROL PANEL	82,42
	18	RC00975000	SUPPORTO BRUCIATORE CENTRALE PC5G	CENTRAL BURNER SUPPORT PC5G	36,80
	19	RC01252000	FIANCO SX SNACK	LEFT SIDE SNACK	32,77
	20	RC00974000	TUBETTO CENTRALE PC5G	CENTRAL PIPE PC5G	9,16
	21	RC00976000	SUPPORTO BRUCIATORE 5KW	BURNER SUPPORT 5KW	20,74
	22	RC00977000	SUPP. GRUPPO ACCENDITORE 5kW	SUPPORT FOR IGNITER GROUP	21,00
	23	RC00376000	SUPPORTO PENTOLE SNACK	PAN GRID	80,98
*	24	RC00368000	CANDELETTA D'ACCENSIONE E MOLLA	SPARK PLUG	9,50
*	25	RC00367000	TERMOCOPPIA L=600MM	THERMOCOUPLE FOR TOP BURNER	15,56
	26	RC00423000	PORTAUGELLO	NOZZLE HOLDER	8,06
	27	RC00970000	SUPPORTO PENTOLA CENTRALE SNACK	CENTRAL SAUCEPAN SUPPORT	118,28

L'azienda si riserva il diritto di apportare ulteriori aggiornamenti senza preavviso. / The data may be updated without prior warning

Artic./Item	Descrizione/Description	Modello/Model
113013	**CUCINA GAS 5 FUOCHI CON FORNO GAS GN1/1** **5 BURNERS GAS RANGE WITH GN1/1 GAS OVEN**	**PFL5GG/G6**

Cons./Recom.	Pos./Posit.	Ricambio/Replacement			Prezzo/Price List
	28	RC00994000	RIPIANO PF5GG/G6	SHELF PF5GG/G6	273,16
	29	RC02186000	SUPPORTO SPARTIFIAMMA UR		18,56
	30	RC01832000	SPARTIFIAMMA ULTRARAPIDO SNACK	SNACK ULTRARAPID BURNER COVER	34,58
	300	RC00570000	TIMER	TIMER	45,24
*	301	RC00890000	RUBINETTO TERMOSTATICO PFLGG	THERMOSTATIC GAS COCK	72,92
*	302	RC00864000	TERMOCOPPIA L=1400MM	OVEN THERMOCOUPLE	17,43
	303	RC00862000	ACCENDITORE FORNO	SPARK IGNITER FOR OVEN	60,58
	304	RC00834000	MANIGLIA FORNO	OVEN HANDLE	31,45
	31	RC00375000	COPERCHIO BRUCIATORE UR	COVER FOR "ULTRARAPID" BURNER	17,54
	32	RC02263000	SUPPORTO SPARTIFIAMMA RAPIDO SNACK		15,78
	33	RC01833000	SPARTIFIAMMA RAPIDO SNACK	SNACK RAPID BURNER COVER	17,87
	34	RC00373000	COPERCHIO BRUCIATORE R	COVER FOR "RAPID" BURNER	7,83
	37	RC00969000	BOCCOLA REGOLAZIONE ARIA	AIR REGULATION BUSHING	9,50
	39	RC00923000	ASS. CAMINO INTERNO PFLGG/G6	INTERNAL FLUE ASSEMBLY PFLGG/G6	39,34
	40	RC00924000	TUBETTO GAS PFLGG	GAS PIPE PFLGG	32,73
	41	RC00194000	MORSETTIERA FV 122 B	CONNECTING BLOCK	9,16
	42	RC00304000	MORSETTO EQUIPOTENZIALE COMPLETO	EQUIPOTENTIAL CONNECTING BLOCK	6,62
	43	RC00925000	CAVETTERIA ELETTRICA PFLGG	ELECTRIC CABLES PFLGG	38,62
	44	RC00817000	FIANCO DX PFL105G	RIGHT SIDE PFL105G	61,14
	45	RC00926000	CRUSCOTTO FORNO 90 GAS	CONTROL PANEL PFL105GG	57,72
	47	RC01523000	MANOPOLA ELETTRICA TIMER SNACK GRIGIA	GREY TIMER KNOB	
	47	RC01885000	MANOPOLA ELETTRICA TIMER SNACK NERA	BLACK KNOB FOR TIMER LINE SNACK	9,76
	48	RC02115000	MANOPOLA FORNO GAS SNACK NERA	BLACK KNOB	8,79

L'azienda si riserva il diritto di apportare ulteriori aggiornamenti senza preavviso. / The data may be updated without prior warning

Artic./Item	Descrizione/Description	Modello/Model
113013	**CUCINA GAS 5 FUOCHI CON FORNO GAS GN1/1** **5 BURNERS GAS RANGE WITH GN1/1 GAS OVEN**	**PFL5GG/G6**

Cons./Recom.	Pos./Posit.	Ricambio/Replacement			
	48	RC02116000	MANOPOLA FORNO GAS SNACK GRIGIA	GREY KNOB	
	49	RC00915000	RAMPA PFL105GG	RAMP PFL105GG	73,50
	50	RC00241000	PRESSACAVO PG16 CON DADO	CABLE GLAND AND NUT	7,18
*	502	RC00805000	PORTALAMPADA SCHERMATO	SHIELDED LAMP HOLDER	30,01
*	503	RC00566000	LAMPADA 25W	LAMP	13,24
	506	RC00816000	GRIGLIA FORNO "L"	OVEN GRID "L"	37,62
	507	RC00888000	COPPIA GUIDE INTERNE FORNO	PAIR OF INTERNAL RUNNERS FOR OVEN	67,96
	510	RC00883000	SCATOLA CAMINO FORNO 90	FLUE BOX OVEN 90	42,63
	511	RC00815000	TEGLIA FORNO "L"	SAUCE TRAY FOR OVEN "90"	86,93
	512	RC00877000	PIANO ESTRAIBILE FORNO	EXTRACTABLE OVEN SHELF	83,42
	513	RC00867000	CAVO ACCENDITORE PFGG	IGNITION CABLE	14,01
*	514	RC00861000	CANDELA ACCENDITORE FORNO	SPARK PLUG FOR OVEN	18,21
*	516	RC00882000	BRUCIATORE FORNO 90	BURNER FOR OVEN "90"	106,36
	517	RC00881000	FONDO EST. FORNO 90 GAS	OVEN BASE 90 GAS	42,63
	518	RC00887000	SQ. SUPP. INIETTORE FORNO 90	INJECTOR OVEN90 SUPPORT BRACKET	28,77
	519	RC00886000	PORTAINIETTORE PFLGG	INJECTOR HOLDER PFLGG	18,10
	52	RC01602000	PIEDE 1"3/4 H250	FOOT	18,98
	520	RC00879000	GUARNIZIONE FACCIATA FORNO 90	GASKET FOR OVEN L9	22,84
	521	RC00885000	GUARNIZIONE RIGIDA FORNO 90	RIGID OVEN GASKET 90	22,40
	522	RC00820000	VETRO INTERNO FORNO 90	INTERNAL GLASS FOR OVEN "90"	54,29
	523	RC00804000	PORTARULLINO CERNIERA	HINGE ROLLER HOLDER	14,78
	524	RC00802000	CERNIERA DX PER PORTA FORNO	RIGHT HINGE FOR OVEN "90"	20,85
	525	RC00821000	CRISTALLO PORTA 90	EXTERNAL GLASS FOR OVEN "90"	79,88

L'azienda si riserva il diritto di apportare ulteriori aggiornamenti senza preavviso. / The data may be updated without prior warning

Artic./Item	Descrizione/Description	Modello/Model
113013	**CUCINA GAS 5 FUOCHI CON FORNO GAS GN1/1** **5 BURNERS GAS RANGE WITH GN1/1 GAS OVEN**	**PFL5GG/G6**

Cons./Recom.	Pos./Posit.	Ricambio/Replacement			Prezzo/Price List
	526	RC00876000	SQUADRETTA CERNIERA SX FORNO GAS	GAS OVEN LEFT HINGE BRACKET	30,01
	527	RC00803000	CERNIERA SX PER PORTA FORNO	LEFT HINGE FOR OVEN "90"	20,85
	528	RC01289000	MICROINTERRUTTORE PORTA FORNO SNACK	MICRO SWITCH	16,33
	529	RC00872000	BOMBATO PORTA FORNO 90	ROUNDED OVEN DOOR 90	157,47
	530	RC00819000	ASSIEME PORTA FORNO 90G	OVEN DOOR ASSEMBLY 90G	476,09
	531	RC00874000	CRISTALLO M NERO FORNO 90 SMALVIC	OVEN DOOR TEMPERED GLASS 90	91,02
	532	RC00832000	SQUADRETTA FISSAGGIO VETRO	GLASS FIXTURE BRACKET	22,40
	54	RC00927000	PROFILO ANT. FORNO 90	OVEN90 FRONT PROFILE	17,96
	55	RC00928000	FISS. INFERIORE FORNO 90	LOWER FIXTURE FOR OVEN 90	31,45
	57	RC00822000	COPERTURA ANTERIORE PFL	FRONT COVER PFL	44,73
	58	RC00818000	FIANCO SX PFL105G	LEFT SIDE PFL105G	61,61

L'azienda si riserva il diritto di apportare ulteriori aggiornamenti senza preavviso. / The data may be updated without prior warning