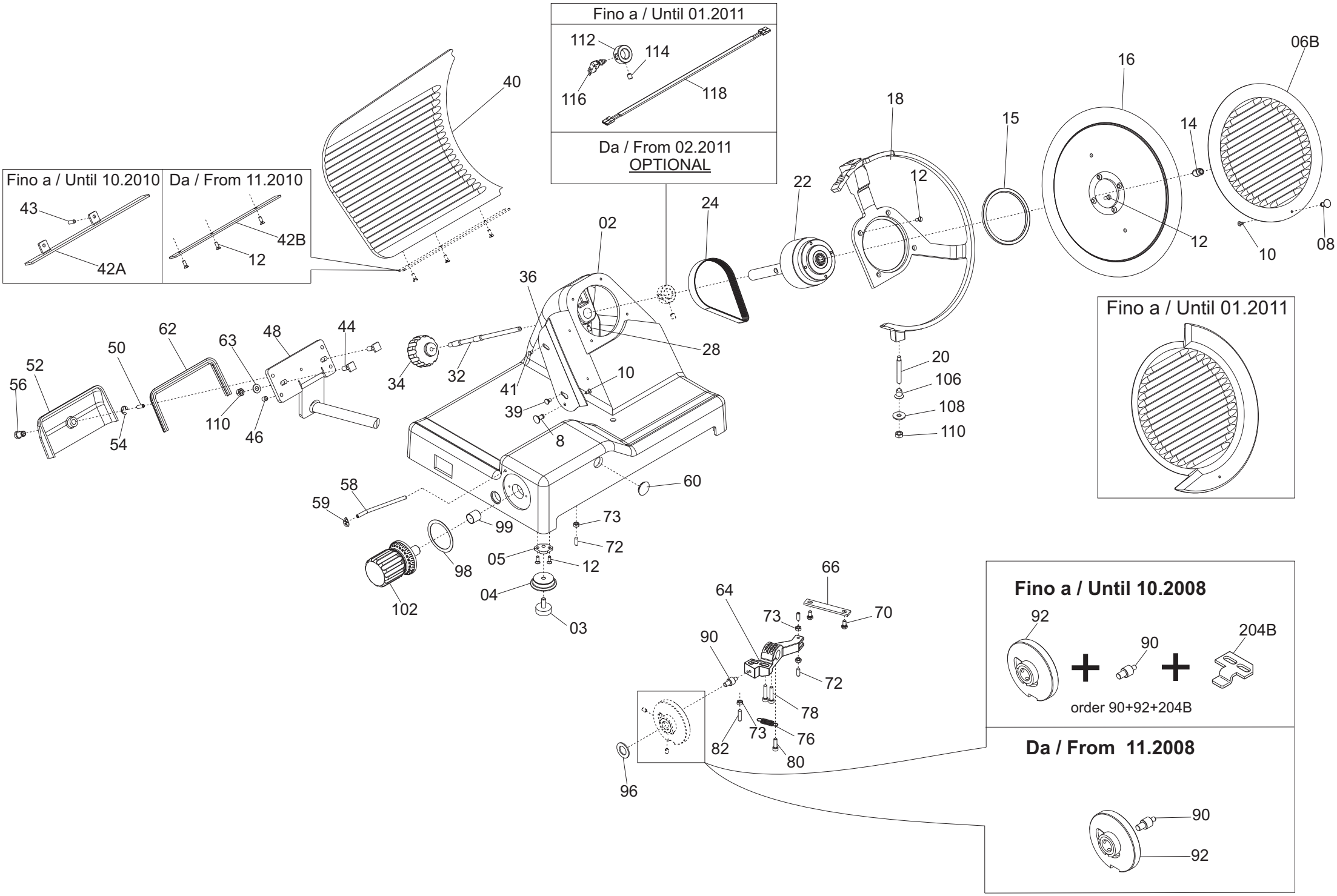

Fino a / Until 01.2011
112
114
116
118
Da / From 02.2011
OPTIONAL
Fino a / Until 10.2010
43
42A
Da / From 11.2010
42B
12
40
02
36
24
22
18
12
15
16
14
06B
12
10
08
Fino a / Until 01.2011
20
106
108
110
28
10
41
39
8
34
32
44
48
63
62
50
52
56
54
110
46
60
58
59
99
73
72
05
12
98
102
04
03
66
64
73
70
90
72
78
73
76
82
80
96
Fino a / Until 10.2008
92
90
204B
order 90+92+204B
Da / From 11.2008
90
92

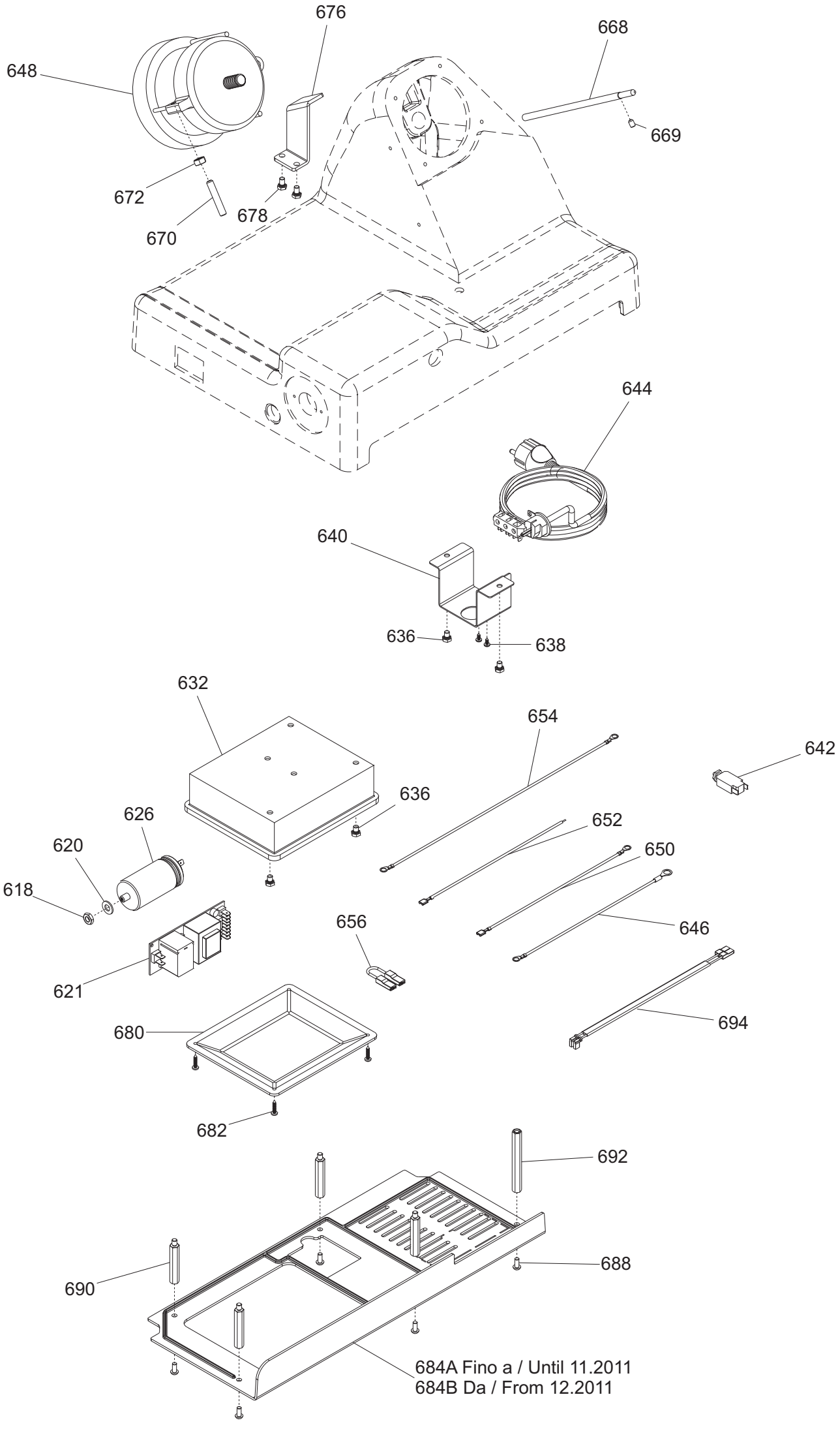
676
668
648
669
672
678
670
644
640
636
638
632
654
642
636
626
652
620
650
618
646
656
621
694
680
682
692
690
688
684A Fino a / Until 11.2011
684B Da / From 12.2011

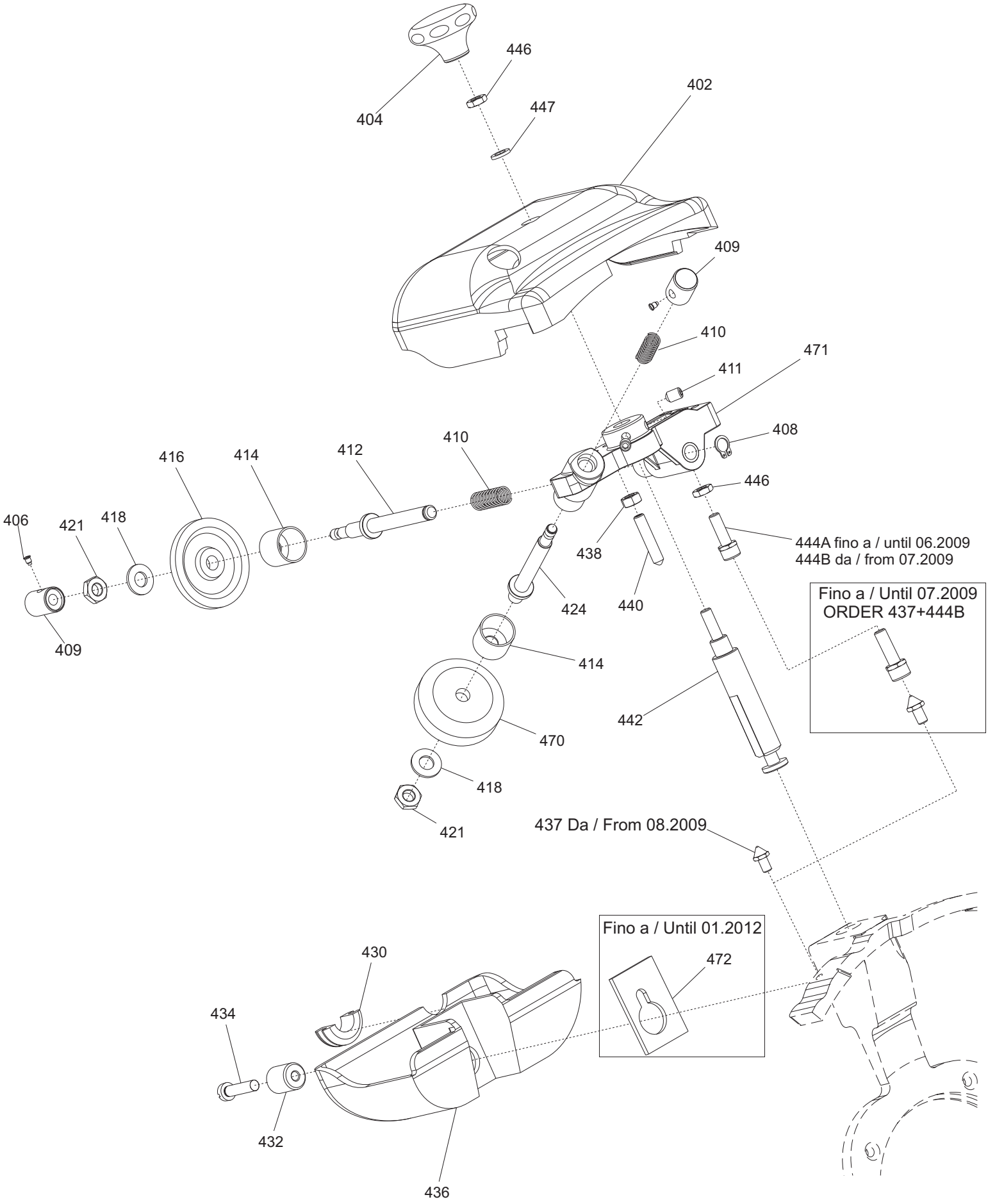
446
404
447
402
409
410
471
411
408
446
410
412
414
416
406
421
418
409
438
424
440
444A fino a / until 06.2009
444B da / from 07.2009
Fino a / Until 07.2009
ORDER 437+444B
414
442
470
418
421
437 Da / From 08.2009
Fino a / Until 01.2012
472
430
434
432
436

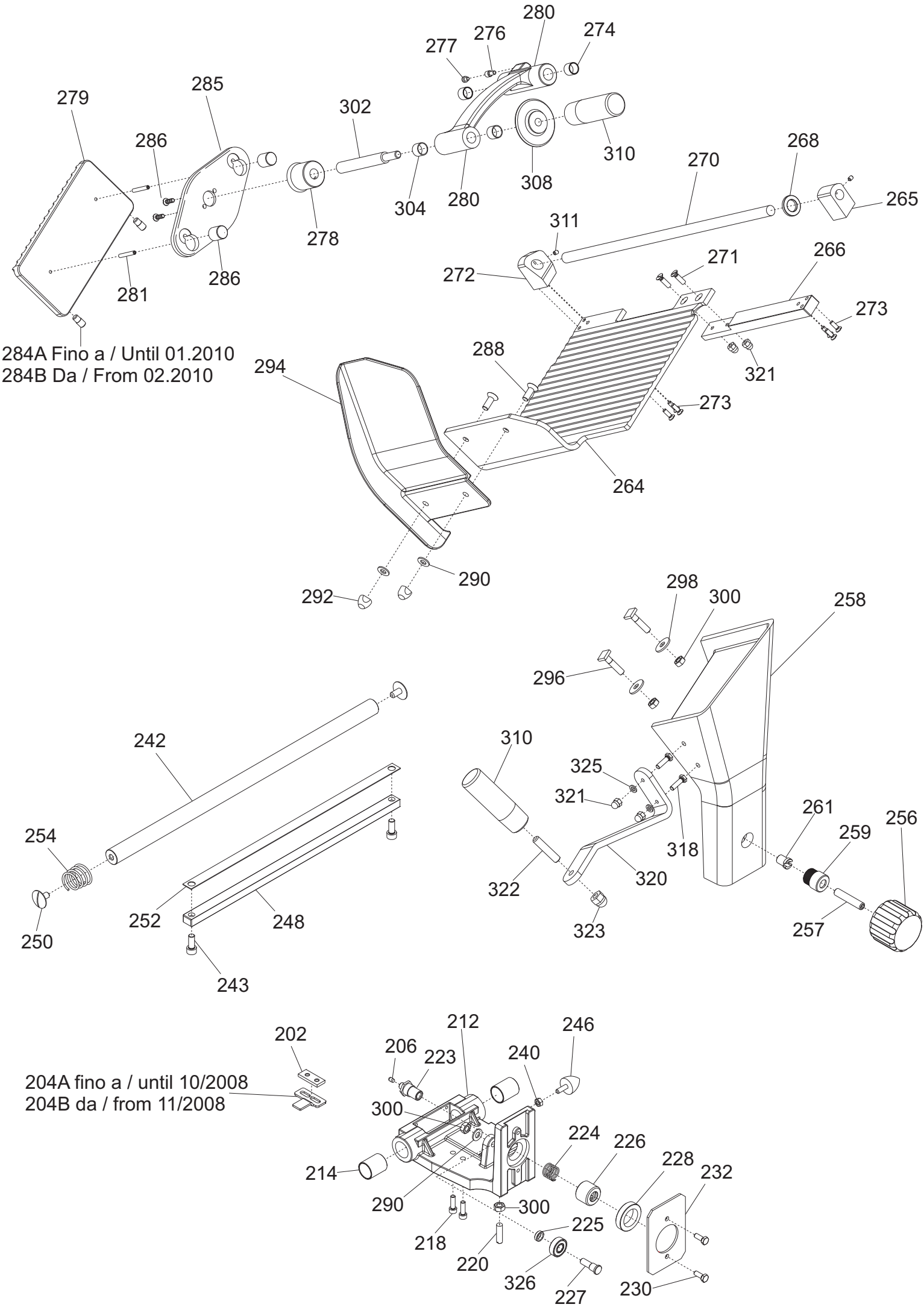
280
274
276
277
285
279
302
286
310
268
270
308
304
280
265
278
311
271
266
272
286
281
273
284A Fino a / Until 01.2010
284B Da / From 02.2010
288
294
321
273
264
290
292
298
300
258
296
242
310
325
321
261
256
254
259
318
320
322
252
248
323
257
250
243
212
246
202
206
223
240
204A fino a / until 10/2008
204B da / from 11/2008
300
224
226
228
232
214
290
300
225
218
220
326
227
230

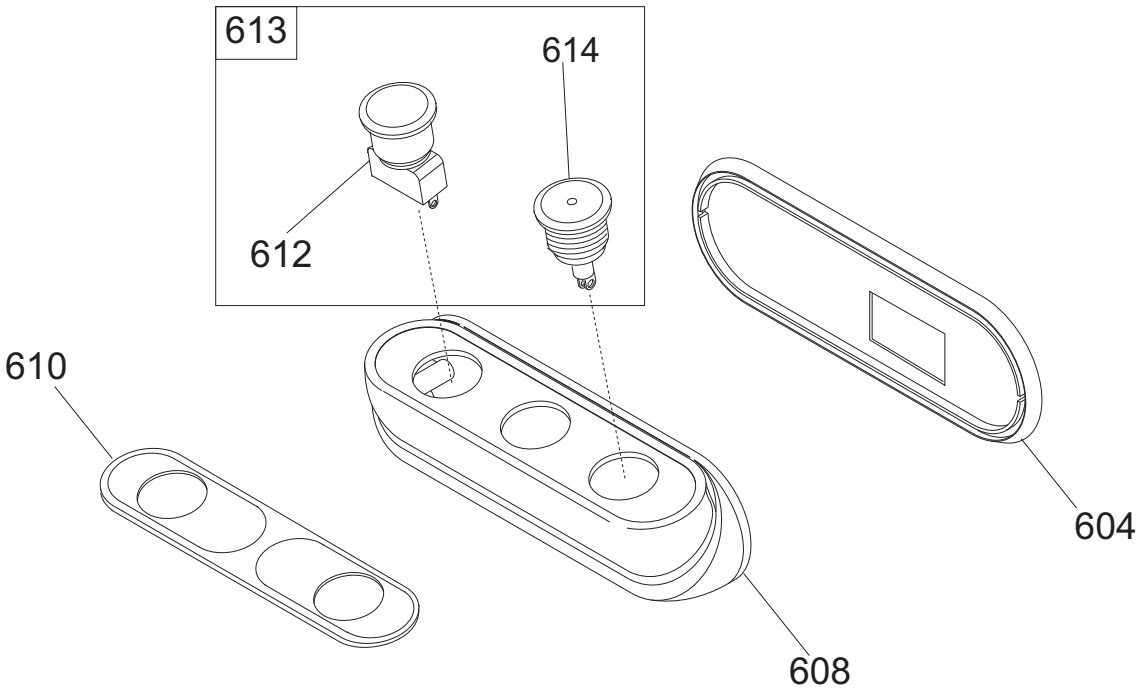
613
614
612
610
608
604

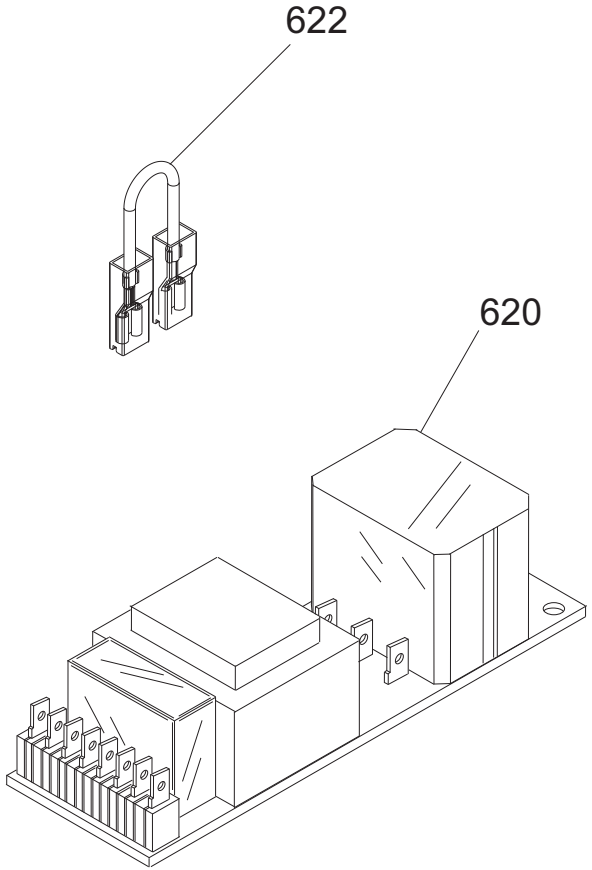
622
620

Pulsantiera PALLADIO 330 USA TOP

Riferime	Nome prodotto	Codice
-	CORPO PUL.SIDNEY MONTATA NO GUAR	19702030
604	GUARNIZIONE PULSANT.NEUTRA TONDA	19563034
608	SCATOLA PULSANTI SIDNEY	19563124
610	MASCHERINA X PULSANTIERA SIDNEY	19420163
612	PULS.ACC. NO	19410135.08
613	PULS.ACC.+PULS.SP.NO-NC STAG.+CABL.	19410135C.08
614	PULS.ACC.CON SPIA	19410136.08
620A	SCHEDA POT.LED SID 110-230 OM.UL CB	19411102
620B	SCHEDA POT.LED SID 400 OM. CB	19411103
622	CAVETTO X PONTE SCHEDA POT SID.UL	19410742
2	CASSA 300-330-350 PLD OSS	19510160
3	PARAC.PIEDINO D.30X10-M8X23	19560156.05
4	PIEDINO 350-385 05 LNR OSS	19522620.05
5	PIASTRINA PIEDINI PLD 300	19540660
06B	INT.LAMA 330 PLD+MNT Y09 H.9 OSSID.	19510243
06A	PARALAMA CE 330 PLD H.8 OSS.	195102087
8	POMELLO PARALAMA _ LAV	19021110
10	VITE TSP- DIN 963 M 4X10	IX2963004010
12	VITE TSP- DIN 963 M 5X14	IX2963005014
14	QUADRETTO PARALAMA 250-330	19530905
15	ANELLO TENUTA 95X110X6 SC NBR	195621360
16	LAMA 330 - 57/4/270 NAZ. F.ESTR.	18330574270F
18	AN.PR.LAMA 330 PLD USA	19513061U
20	PERNO X ANELLO PLD 330 - CNV 250	19534076
22	PULEG.PIAT.MONT.IX PLD 300	19700360X
24	CINGH.PIAT.SG 300 TB2 380 X 10	19310207
28	VITE SENZA TESTA DIN 916 M 6X10 NE	NE0916006010
32	TIRANTE PARALAMA SG 300-330	19530507
34	MAN. TIR.PARALAM. LNR	19522610
36	PARAFETTA PLD-RFL LAMA 330	19531041
39	VITE INOX PARAFETTA 300:385	19335011
40	VELA 330 PLD USA OSSIDATA	19510361U
41	PRIGIONIERO PARAF.LNR MNZ 250/385	19336052
42A	PARAGRASSO PLD 330 USA	19531071U
42B	PARAGRASSO PLD 330 USA DAL 10	19531071U.10
43	VITE SENZA TESTA DIN 916 M 6X8 NE	NE0916006008
44	VITE BLOCC.VELA TQ 8 X 29 PLD 300	193350055
46	VITE SENZA TESTA DIN 913 M 8X10 CE	IX2913008010
48	PERNO MOV.+SUPP.VELA IX.PLD	19530760
50	VITE SENZA TESTA DIN 913 M 6X20 CE	IX2913006020
52	COP.SUP.VELA 300 PLD OSS	19512260
54	ANELLO RADIALE DIN 6799 M8	IX26799008
56	MANOP.IX.COPERC.SUPP.VELA LNR	19335021
58	TUBETTO OLIATORE 350-370	19553009
59	TARGHETTA OIL.S.	19420175
60	TAPPO X MOVIMENTO CNV-PLD	19536040
62	GUARN. COPER.SUP.VELA PLD 300	19563060

63	RONDELLA PIANA DIN 125 D 8	IX2125008
64	MOVIMENTO VELA PLD 300 LAVORATO	19500150
66	PIASTRINA MOV. 300-370 ZINCATA	19540609
70	VITE TE DIN 933 M 6X12 T.F.	IX2933006012
72	PRIGIONIERO M6 X 17 OTTONE MRR.300V	19337032
73	DADO ES. DIN 934 M 6	IX2934006
76	MOLLA MOVIMENTO PLD 300	19390760
78	VITE TCEI DIN 912 M 6X30	IX2912006030
80	VITE TCEI DIN 912 M 6X20	IX2912006020
82	PRIGIONIERO 6 X 25 OTTONE	19337002
90	RULLINO MOVIMENTO PLD DAL 08	19336073.08
92	CAMMA PLD CNV LAV.	19563560LV
94	VITE SENZA TESTA DIN 916 M 6X8 NE	NE0916006008
96	RONDELLA ONDULATA 19	19342006
98	RONDELLA PLEX MAN.NUM.300-370	19562150
99	BOCCOLE AUTOLUBR.18.20.20	19324108
102	MAN. NUM. LNR 300-330	19522605
106	GHIERA SUPP ANELLO MRR 250 SG	19534062
108	RONDELLA F.LARGA DIN 9021 D 8X24	IX29021008024
110	DADO ES. DIN 934 M 8	IX2934008
112	ANELLO PORTA MICRO 250-330	19540905
116	MICRO INTERRUTT.MN X AFFETTATR	19410201
118	CAVO MICRO 220-250 NO NORM NO CAS	19410701
204B	PIAST. SGANCIO CARR. PLD 300	19533260
202	PIAST. SGANCIO FILET.AFF.CE	19533200
204A	PIAST. SGANCIO CARR. PLD 300	19533260
204B	PIAST. SGANCIO CARR. PLD 300 DAL 08	19533260.08
206	PUNTALE SGANCIO 300-385 CE	19565001
212	CARRELLO PLD 300 AUTOL. LAV.PFUS	19500560
214	BOCCOLA AUTOLUBR.22.25.30	19324106
218	VITE TCEI DIN 912 M 6X20	IX2912006020
220	PRIGIONIERO M8 OTTONE CARR.LNR 350	19337054
223	PERNO PER SGANC.300-350 MNT-PLD	19534036.10
224	MOLLA PER SGANCIO 300-370 CE	19390601
225	RONDELLA A SPESSORE CUSCINETTO	19346015
226	BUSSOLA FIL.X SGANC.300-330 CE	19534025
227	PERNO CUSCINETTO 250-330	19540805
228	GHIERA FILET.ESTER. 300-330 CE	19534030
230	VITE TE DIN 933 M 6X16 T.F.	IX2933006016
232	PIASTRINA CARRELLO 300-330 CE	19533007
240	DADO ES. DIN 934 M 6	IX2934006
242	BARRA TONDA CARR.22X495 300-330	19530607
243	VITE TCEI DIN 912 M 8X20	IX2912008020
246	PARAC.CARRELLO D.25X25-M6X17 PARAB.	19560154
248	BARRA QUADRA 300-330 ZINCATA	19540107
250	VITE T.26 BARRA TONDA	19335002
252	PIASTRINA TEMPR. 300-330	19530807
254	MOLLA BARRA TONDA 300-330 SG CE	19390117
256	MAN. BLOCCA GAMB. LNR	19522615
257	PRIGIONIERO M10 X GAMBO X CE	19336038

258	GAMBO PLD USA 330 OSSIDATO	19510660U
259	BUSSOLA INOX GAMBO 300 SG-PLD	19534020
261	BUSS.FRES FERMA MAN.300-370 CE	19534016
264	PIATTO PLD USA 300 OSSIDATO	19510460U
265	BLOC.DRITTO AST. PIATTO PLD USA OSS	19525071U
266	SUPPORTO BLOCC.DRITTO GLL USA OSS	19526068
268	ANELLO PARACOLPO X PIATTO BS2	19563254
270	ASTINA PIATTO PLD 300 USA	19530460U
271	VITE TSP- DIN 963 M 6X20	IX2963006020
272	BLOC.INCL.ASTINA PIATTO PLD USA OSS	19525070U
273	VITE TSP- DIN 963 M 5X16	IX2963005016
274	BOCCOLE AUTOLUBR.14.16.12	19324104
276	PERNO PORTA PARAC.P.MERCE PLD 300	19533770
277	FUNGHETTO BRACCIO P.MERCE D8XHT6	19563200
278	DISTANZIALE FLANGIA GLL USA	19522830U
279	STAFFA PLD USA DENT. + CHIODI OSS.	19511770
280	LEVA 300 PLD USA OSSIDATA	19511817U
281	VITE SENZA TESTA DIN 913 M 5X30 CE	IX2913005030
282	VITE TSP- DIN 963 M 5X14	IX2963005014
284B	PARAC.P.MERCE BRACCIO SPE D8,5XHT10	19563207
284B	PARAC.P.MERCE STAFFA USA M8 X HT10	19563214
285	FLANGIA 300-385 STAF.BS1 OSS	19511845.14
286	MANOPOLA X STAFFA LNR BS2 350-385	19335256
288	VITE SVASATA PARAMANO GLL	19335064
290	RONDELLA PIANA DIN 125 D 8	IX2125008
292	DADO ANTIMANOMISSIONE	19363560
294	P.MANO POLIC. PIATTO PLD	19562342
296	VITE BLOCC.VELA TQ 8 X 38 AF 350	19335007
298	RONDELLA F.LARGA DIN 9021 D 8X24	IX29021008024
300	DADO ES. DIN 934 M 8	IX2934008
302	PERNO STAFFA GLL USA	19531326
304	BOCCOLE AUTOLUBR.15.17.12	19324105
308	ELSA PRESSAMERCE LNR OSSIDATO	19522640
310	MAN. PRESSAMERCE LNR OSSIDATO	19522645
311	VITE SENZA TESTA DIN 916 M 5X6 NE	NE0916005006
318	VITE TE DIN 933 M 6X22 T.F.	IX2933006022
320	PIASTRINA IMPUGNATURA GLL USA OSS	19526066
321	DADO CIECO DIN 1587 M 6	IX21587LC006
322	VITE SENZA TESTA DIN 913 M 10X45 CE	IX2913010045
323	DADO CIECO DIN 1587 M 10	IX21587LC010
325	RONDELLA PIANA DIN 125 D 6	IX2125006
326	CUSCINETTO CARR. 6000 2RS R11	19320154
-	AFFILAT.INC. GLL-PLD USA	19800020U
402	CAPPOTT. 300-385 LNR CE OSSIDATA	19511252C
404	MAN.CAPP.AFF.LNR OSSIDATO	19522652
406	VITE BLOC.PULSANTE AFF.250-370	19335025
408	ANELLI ARRESTO DIN 471 D 08E	IX2471008
409	PULSANTE AFFILATOIO 330:370	19550208
410	MOLLA PERNO AFF.+SBAV. 300:385	19390309
411	VITE SENZA TESTA DIN 916 M 6X8 NE	NE0916006008

412	PERNO SBAVATURA 330:370	19540709
414	BICCHIERINO AFF. LNR	19540718
416	MOLA SB.350 D.50 H.8 F.8	19300209
418	RONDELLA PIANA DIN 125 D 8	IX2125008
421	DADO ES. DIN 439 M 8 BASSO	IX2439008
424	PERNO AFFILATURA 330:370	19540708
430	GOMMINO ANTIVIBRANTE CAPP. LNR	19560152
432	MANOP.IX.VASCHETTA AFF. Y11 LNR	19335023.11
434	VITE TC- DIN 84 M 6X25	IX284006025
436	VASC.AFF.300-385 LNR OSSIDATA	19511253C
437	VITE RISCONT.CONICA ANELLO DAL 09	19336055.09
438	DADO ES. DIN 934 M 6	IX2934006
440	VITE SENZA TESTA DIN 914 M 6X30CE	IX2914006030
442	PERNO COL.AFFIL. LNR BZ + USA Y13	19540452.13
444A	CAPPUCCIO RISCONT.AFFIL. LNR	19336056
444B	CAPPUCCIO RISCONT.AFFIL. DAL 09	19336056.09
446	DADO ES. DIN 439 M 6 BASSO	IX2439006
447	RONDELLA PIANA DIN 125 D 6	IX2125006
470	MOLA AF.330-385 D.48 H.15 F.8 Y10	19300108C.10
471	CORPO AF.LNR PRESSOF. LAV	19021352.11
472	PIAST. VASCHETTA AFFIL. PLD 300	19533360
326	CONDENSATORE 20 UF OMOLOGAT.UL	19410320
618	DADO ES. DIN 439 M 8 BASSO	IX2439008
620	RONDELLA PIANA DIN 125 D 8	IX2125008
621	SCHEDA TGSIR01 TRASF.CL.2 UL 110/60	19412000
632	SCATOLA RELAIS DAL 09	19563127.09
636	VITE TE DIN 933 M 6X08 T.F.	IX2933006008
638	VITE AUTOF.TCB+ DIN 7981 D 3,5X9,5	IX279813,5009,5
640	PIASTRINA AD U P.CAVO PLD 300-350	19541743
642	PROTEZIONE TERMICA MOTORE UL 5A	19410172
644	CAVO ALIM.COMP. 110/60 PA 205	19410533
646	CAVETTO MASSA TERRA X CONDES.	19410730
648	MOTORE 300 UL C.PIATTA 115/60	194005072
650	CAVETTO MASSA TERRA 300-385 UL	19410739
652	CAVET.ALIM UL PROTEZIONE TERMICA	19410712
654	CAVETT.MASSA TERRA 300-385 UL MOTOR	19410740
656	CAVETTO X PONTE SCHEDA POT SID.UL	19410742
668	PERNO MOTORE PLD 300	19540560
669	VITE SENZA TESTA DIN 916 M 6X8 NE	NE0916006008
670	VITE SENZA TESTA DIN 913 M 8X45 CE	IX2913008045
672	DADO ES. DIN 934 M 8	IX2934008
676	STAFFA TIR. MOTORE PLD 300	19540360
678	VITE TE DIN 933 M 6X10 T.F.	IX2933006010
680	COPERCHIO SCATOLA DAL 09	19563148.09
682	VITE AUTOF.TCB+ DIN 7981 D 3,9X19	IX279813,9019
684A	COPERTURA INFERIORE PLD 300	19563160
684B	COPERTURA INFERIORE PLD 300 Y11	19563160.11
688	VITE TBEI ISO 7380 M 5X12	IX27380005012
690	PERNO ESAG.SUP. COPER. LNR DAL 07	19540752.07
692	PERNO ESAG.MOT. COPER. LNR	19540754

694 CAVET.ALIM PULS-PA 205 AFF MN 19410718