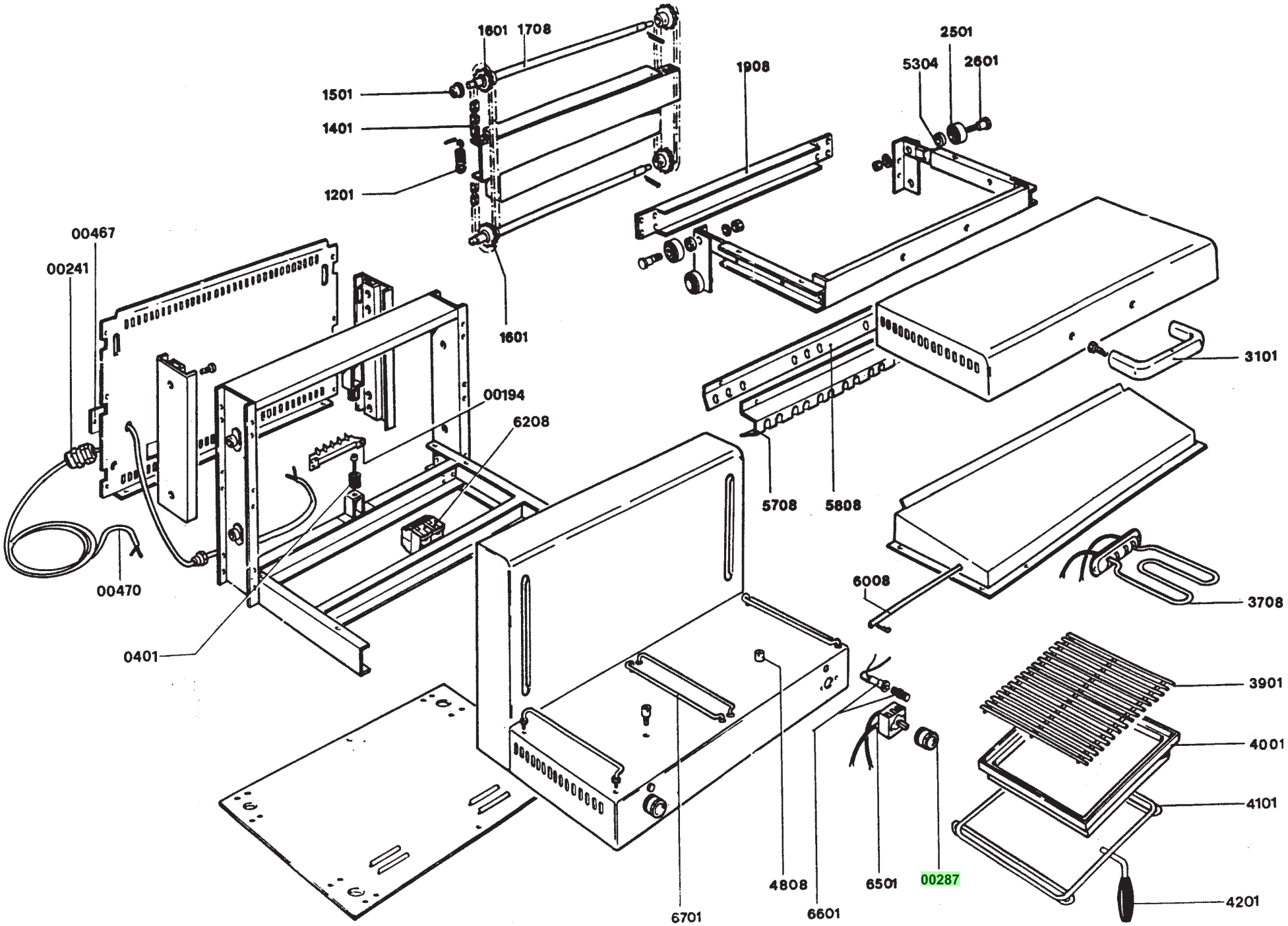
1601
1708
1501
1401
1201
1601
1908
2501
5304
2601
00467
00241
00194
6208
00470
0401
5708
5808
3101
6008
3708
3901
4001
4101
4201
6701
4808
6601
6501
00287

CODICI RICAMBIO PER FINITO / SPARE PARTS FOR THE FINISHED PRODUCT

Aggiornato al/Updated to 27/11/17

Artic./Item	Descrizione/Description	Modello/Model
216012	**SALAMANDRA CON PIANO MOBILE** **SALAMANDER WITH MOVABLE RADIANT PLATE**	**SE80/0**

Cons./Recom.	Pos./Posit.	Ricambio/Replacement			Prezzo/Price List
	00000401	RC00000401	PIEDINO IN GOMMA SEF-TS-IR	RUBBER FOOT	4,08
	00001201	RC00001201	MOLLA PER SE-SEL-SG	SPRING	4,74
	00001401	RC00001401	CATENA IN ACCIAIO SE	STEEL CHAIN	14,78
	00001501	RC00001501	BOCCOLA IN BRONZO SE	BRONZE BUSHING SE	4,97
	00001601	RC00001601	PIGNONE PER CATENA SE	STEEL PINION	12,03
	00001708	RC00001708	ALBERO IN ACCIAIO SE80	SHAFT	26,04
	00002501	RC00002501	CUSCINETTO RADIALE A SFERE	BEARING	5,96
	00002601	RC00002601	PERNO PER CUSCINETTO	BEARING PIN	4,52
	00003101	RC00003101	MANIGLIA BAKELITE SE	HANDLE	26,71
*	00003708	RC00003708	RESISTENZA ELETTRICA	HEATING ELEMENT	61,02
	00003901	RC00003901	GRIGLIA CROMATA SE40-80	CHROMIUM-PLATED GRID SE40-80	21,52
	00004001	RC00004001	BACINELLA RAC.GRASSI SE40-80	DRIP TRAY	89,48
	00004101	RC00004101	TELAIO SUPP. BACINELLA SE40-80	CHROMIUM PLATED FRAME	32,33
	00004201	RC00004201	IMPUGNATURA IN BAKELITE TELAIO	HANDLE	8,16
	00004808	RC00004808	ARRESTO TELAIO	FRAME STOP	4,97
	00005304	RC00005304	DISTANZIALE CUSCINETTO	BEARING SPACER	3,87
	00006008	RC00006008	TONDINO SUPP. RESISTENZE SE80	HEATING ELEMENT SUPPORT BAR SE80	15,78
*	00006208	RC00006208	TELERUTTORE 25A	REMOTE CONTROL SWITCH	85,29
*	00006501	RC00006501	SIMMOSTATO	ENERGY REGULATOR	23,94
	00006701	RC00006701	GUIDA PER TELAIO SE	RUNNER FOR FRAME	18,10
	00194000	RC00194000	MORSETTIERA FV 122 B	CONNECTING BLOCK	9,16
	00241000	RC00241000	PRESSACAVO PG16 CON DADO	CABLE GLAND AND NUT	7,18
	00304000	RC00304000	MORSETTO EQUIPOTENZIALE COMPLETO	EQUIPOTENTIAL CONNECTING BLOCK	6,62

L'azienda si riserva il diritto di apportare ulteriori aggiornamenti senza preavviso. / The data may be updated without prior warning

Artic./Item	Descrizione/Description	Modello/Model
216012	**SALAMANDRA CON PIANO MOBILE** **SALAMANDER WITH MOVABLE RADIANT PLATE**	**SE80/0**

Cons./Recom.	Pos./Posit.	Ricambio/Replacement			Prezzo/Price List
	00467000	RC00467000	SPORTELLINO ISPEZIONE SE	INSPECTION DOOR SE	8,26
*	01782000	RC01782000	LAMPADA SEGN.NEON FASTON VERDE 230V	GREEN NEON LAMP 230V	6,09
*	01783000	RC01783000	PORTALAMPADA TRASPARENTE D10	TRANSPARENT LAMP HOLDER D10	5,30
	01820000	RC01820000	ASSIEME BRACCIO MENSOLA DX SE	RIGHT AND LEFT SHELF ARM ASSEMBLY	42,53
	01821000	RC01821000	ASSIEME BRACCIO MENSOLA SX SE	LEFT BRACKET ARM ASEEMBLY SE	42,53
	01822000	RC01822000	FERMO RESISTENZA POSTERIORE SE	BACK HEATING ELEMENT LOCK	4,63
	01877000	RC01877000	MANOPOLA ELETTRICA 0-6+INF NERA	BLACK KNOB	8,44

L'azienda si riserva il diritto di apportare ulteriori aggiornamenti senza preavviso. / The data may be updated without prior warning