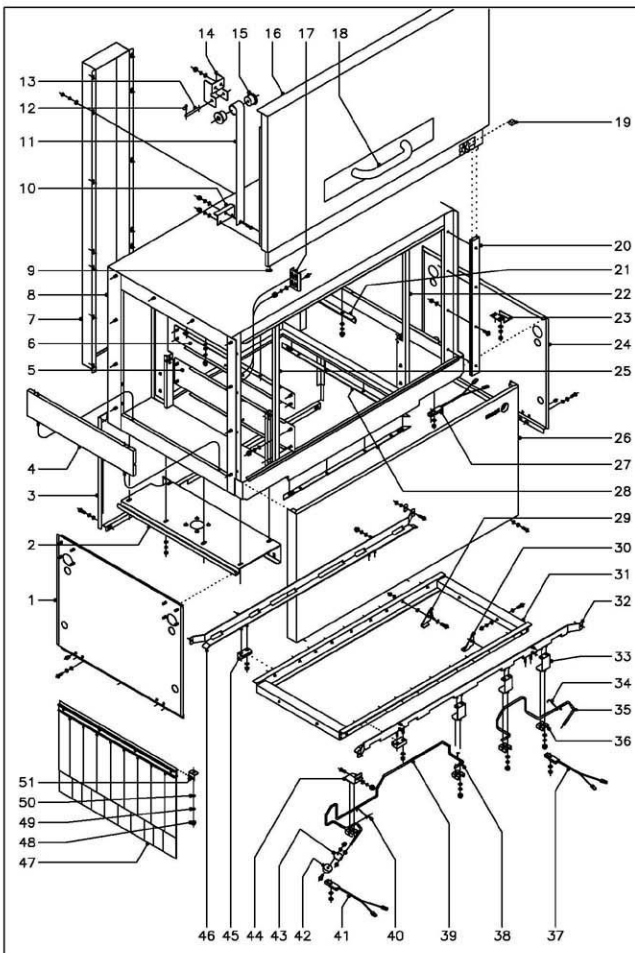

N plano	Firma	Fecha	Aparato	Lamina
C–1035		5–2001	LAVAVAJILLAS ARRASTRE COMPACTO TUNEL DE LAVADO Y ACLARADO	1

Fagor Industrial S.Coop. FAGOR
Otate

MOD. LAVAVAJILLAS ARRASTRE COMPACTO | ZONA TUNEL DE LAVADO Y ACLARADO | PLANO C-1035

ITEM	CODIGO	DENOMINACION	TEXTO	F1 y ECO -160 IZDA.	F1 y ECO -200 IZDA.	F1 y ECO -160 DCHA.	F1 y ECO -200 DCHA.	NOTAS
1	Z272936	Panel lateral		1	1	1	1	
	Q221342	Remache exagonal M-5		2	2	2	2	
	Q232040	Arandela plana A-6		2	2	2	2	
	Q262030	Arandela muelle A-5		2	2	2	2	
	Q152004	Tornillo aplastado M-5x13		2	2	2	2	
2	Z270341	Refuerzo soporte		1	1	1	1	
	Q232040	Arandela plana A-6		8	8	8	8	
	Q262040	Arandela muelle A-6		8	8	8	8	
	Q162040	Tuerca exagonal M-6		8	8	8	8	
3	Z272935	Panel posterior completo		1	1	1	1	
	Q232040	Arandela plana A-6		3	3	3	3	
	Q262030	Arandela muelle A-5		3	3	3	3	
	Q152004	Tornillo aplastado M-5x13		3	3	3	3	
4	Z270337	Suplemento salida tunel		1	1	1	1	Cuando no lleva tunel de salida
	Q232040	Arandela plana A-6		4	4	4	4	Cuando no lleva tunel de salida
	Q262030	Arandela muelle A-5		4	4	4	4	Cuando no lleva tunel de salida
	Q212031	Tuerca sombrerete M-5		4	4	4	4	Cuando no lleva tunel de salida
	Q152004	Tornillo aplastado M-5x13		2	2	2	2	Cuando no lleva tunel de salida
5	Z270330	Inferior portico		2	2	2	2	
	Q232040	Arandela plana A-6		8	8	8	8	
	Q262030	Arandela muelle A-5		8	8	8	8	
	Q212031	Tuerca sombrerete M-5		8	8	8	8	
6	Z270332	Superior portico		2	2	2	2	
	Q232040	Arandela plana A-6		18	18	18	18	
	Q262030	Arandela muelle A-5		18	18	18	18	
	Q212031	Tuerca sombrerete M-5		18	18	18	18	
7	Z313049	Cubierta posterior cuadro electrico		1	1	1	1	
	Q232040	Arandela plana A-6		14	14	14	14	
	Q262040	Arandela muelle A-6		14	14	14	14	
	Q162040	Tuerca exagonal M-6		14	14	14	14	
8	Z270301	Tunel de lavado y aclarado		1	1	1	1	
	Q232040	Arandela plana A-6		16	16	16	16	Amarre tunel a cuba
	Q262040	Arandela muelle A-6		16	16	16	16	Amarre tunel a cuba
	Q162040	Tuerca exagonal M-6		16	16	16	16	Amarre tunel a cuba
9	Z270516	Tope puerta		2	2	2	2	
10	Z270515	Amarre resorte puerta		2	2	2	2	
	Q232040	Arandela plana A-6		4	4	4	4	
	Q262030	Arandela muelle A-5		4	4	4	4	
	Q212031	Tuerca sombrerete M-5		4	4	4	4	
11	Z270513	Resorte sujecion puerta		2	2	2	2	
	Q152004	Tornillo aplastado M-5x13		2	2	2	2	
	Q232040	Arandela plana A-6		2	2	2	2	
	Q262030	Arandela muelle A-5		2	2	2	2	
	Q212031	Tuerca sombrerete M-5		2	2	2	2	
12	Q352001	Pasador de aletas Ø 2x15		4	4	4	4	
13	Z270514	Eje resorte		2	2	2	2	
14	Z270511	Soporte resorte puerta		2	2	2	2	
	Q232040	Arandela plana A-6		4	4	4	4	
	Q262030	Arandela muelle A-5		4	4	4	4	
	Q212031	Tuerca sombrerete M-5		4	4	4	4	
15	Z270512	Encaje resorte puerta		4	4	4	4	
16	Z270501	Puerta completa montada		1	1	1	1	
17	Z270531	Sujecion puerta		1	1	1	1	
	Q152047	Tornillo cilindrico con cuello M-5		2	2	2	2	
	Q302022	Arandela plana Ø16x06x1,2		2	2	2	2	
	Q262030	Arandela muelle A-5		2	2	2	2	
	Q212031	Tuerca sombrerete M-5		2	2	2	2	
18	Z200550	Asa de puerta		1	1	1	1	
	Q308007	Arandela dubo A-5		2	2	2	2	
	Q162030	Tuerca exagonal M-5		2	2	2	2	
19	Z200506	Iman puerta		1	1	1	1	
20	Z270336	Guia puerta		2	2	2	2	
	Q152045	Tornillo amarre M-6x25		8	8	8	8	
	Q232040	Arandela plana A-6		8	8	8	8	
	Q222012	Tuerca autobloicante M-6		8	8	8	8	
21	Z270527	Apoyo cortina		1	1	1	1	
	Q232040	Arandela plana A-6		3	3	3	3	
	Q262030	Arandela muelle A-5		3	3	3	3	
	Q212031	Tuerca sombrerete M-5		3	3	3	3	
22	Z270329	Frontal portico derecho		1	1	1	1	
23	Z272906	Sujecion panel		2	2	2	2	
	Q232040	Arandela plana A-6		4	4	4	4	
	Q262030	Arandela muelle A-5		4	4	4	4	
	Q162030	Tuerca exagonal M-5		4	4	4	4	
24	Z272936	Panel lateral		1	1	1	1	
	Q221342	Remache exagonal M-5		2	2	2	2	
	Q232040	Arandela plana A-6		2	2	2	2	
	Q262030	Arandela muelle A-5		2	2	2	2	
	Q152004	Tornillo aplastado M-5x13		2	2	2	2	
25	Z270328	Frontal portico izquierdo		1	1	1	1	
	Q232040	Arandela plana A-6		2	2	2	2	
	Q262030	Arandela muelle A-5		2	2	2	2	
	Q222017	Tuerca sombrerete M-5		2	2	2	2	
26	Z272933	Panel frontal		1	1	1	1	
	Q232040	Arandela plana A-6		3	3	3	3	
	Q262030	Arandela muelle A-5		3	3	3	3	
	Q152004	Tornillo aplastado M-5x13		3	3	3	3	
27	Z100522	Interruptor magnetico (puerta)		1	1	1	1	
	Q242020	Arandela abanico A-4		2	2	2	2	
	Q162020	Tuerca exagonal M-4		2	2	2	2	
28	Z270334	Perfil junta entre tunel y cuba		4	4	4	4	
29	Z275057	Uña arrastre derecha		9	9	9	9	
30	Z275056	Uña arrastre izquierda		9	9	9	9	
	Q152046	Tornillo exagonal ciloello M-6		18	18	18	18	
	Q232050	Arandela plana A-8		36	36	36	36	
	Q262040	Arandela muelle A-6		18	18	18	18	
	Q222012	Tuerca autobloicante M-6		18	18	18	18	
31	Z275051	Soporte uñas lavado y aclarado		1	1	1	1	
	Q012042	Tornillo exagonal M-6x15		2	2	2	2	
	Q232040	Arandela plana A-6		4	4	4	4	
	Q262040	Arandela muelle A-6		2	2	2	2	
	Q222012	Tuerca autobloicante M-6		2	2	2	2	
32	Z275031	Guia lavado anterior (Izda.-Dcha.)		1	-	-	-	Entrada izquierda
s/n	Z275061	Guia lavado anterior (Dcha -Izda)		-	-	1	1	Entrada derecha
	Q012042	Tornillo exagonal M-6x15		2	2	2	2	
	Q262040	Arandela muelle A-6		2	2	2	2	
	Z310341	Arandela rectangular		2	2	2	2	
	Q162040	Tuerca exagonal M-6		2	2	2	2	
	Q232040	Arandela plana A-6		4	4	4	4	
	Q262030	Arandela muelle A-5		4	4	4	4	
	Q212031	Tuerca sombrerete M-5		4	4	4	4	
33	Z271211	'U' soporte pulsadores		3	3	3	3	
	Q232040	Arandela plana A-6		6	6	6	6	
	Q262030	Arandela muelle A-5		6	6	6	6	
	Q222017	Tuerca sombrerete M-5		6	6	6	6	
34	Z271204	Muelle torsion derecho		1	1	-	-	Entrada izquierda
s/n	Z271203	Muelle torsion izquierdo		-	-	1	1	Entrada derecha
35	Z271205	Pulsador aclarado (Izda -Dcha)		1	1	-	-	Entrada izquierda
s/n	Z271222	Pulsador aclarado (Dcha.-Izda)		-	-	1	1	Entrada derecha
36	Z271201	Soporte pulsador		4	4	4	4	
	Q232040	Arandela plana A-6		8	8	8	8	
	Q262030	Arandela muelle A-5		8	8	8	8	
	Q222017	Tuerca sombrerete M-5		8	8	8	8	
37	Z100522	Interruptor magnetico (aclarado)		1	1	1	1	
	Q242020	Arandela abanico A-4		2	2	2	2	
	Q162020	Tuerca exagonal M-4		2	2	2	2	
38	Z271203	Muelle torsion izquierdo		1	1	1	1	
39	Z271233	Pulsador de lavado (Izda.-Dcha.)		1	1	-	-	Entrada izquierda
s/n	Z271231	Pulsador de lavado (Dcha.-Izda.)		-	-	1	1	Entrada derecha
40	Z271204	Muelle torsion derecho		1	1	1	1	
41	Z100522	Interruptor magnetico (lavado)		1	1	1	1	
	Q242020	Arandela abanico A-4		2	2	2	2	
	Q162020	Tuerca exagonal M-4		2	2	2	2	
42	Z271207	Iman pulsador		2	2	2	2	
	Q072033	Tornillo g.s. M-5x20		2	2	2	2	
	Q232030	Arandela plana A-5		2	2	2	2	
	Q222017	Tuerca sombrerete M-5		2	2	2	2	
43	Z271206	Soporte iman		2	2	2	2	
	Q162040	Tuerca exagonal M-6		4	4	4	4	
44	Z271213	Escuadra soporte pulsador		1	1	1	1	
	Q152004	Tornillo aplastado M-5x13		2	2	2	2	
	Q232040	Arandela plana A-6		2	2	2	2	
	Q262030	Arandela muelle A-5		2	2	2	2	
	Q222017	Tuerca sombrerete M-5		2	2	2	2	
45	Z275075	Deslizamiento guias		4	4	4	4	
	Q232040	Arandela plana A-6		8	8	8	8	
	Q222012	Tuerca autobloicante M-6		8	8	8	8	
46	Z275034	Guia lavado posterior		1	1	1	1	
	Q012042	Tornillo exagonal M-6x15		2	2	2	2	
	Q262040	Arandela muelle A-6		2	2	2	2	
	Z310341	Arandela rectangular		2	2	2	2	
	Q162040	Tuerca exagonal M-6		2	2	2	2	
	Q232040	Arandela plana A-6		4	4	4	4	
	Q262030	Arandela muelle A-5		4	4	4	4	
	Q212031	Tuerca sombrerete M-5		4	4	4	4	
47	Z276410	Cortina interior completa		2	2	2	2	
48	Q222017	Tuerca sombrerete M-5		4	4	4	4	
49	Q262030	Arandela muelle A-5		4	4	4	4	
50	Q232040	Arandela plana A-6		4	4	4	4	
51	Z270326	Sujecion cortina		4	4	4	4	

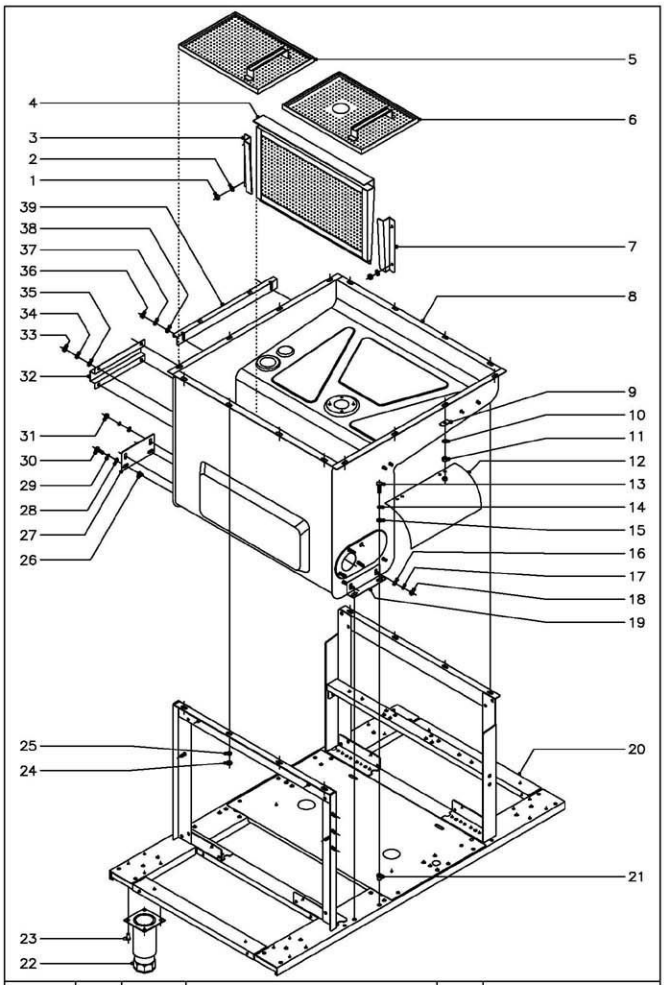

N plano	Firma	Fecha	Aparato	Lamina
C-1036		5-2001	LAVAVAJILLAS ARRASTRE COMPACTO ARMAZON Y CUBA	2

Fagor Industrial S.Coop. FAGOR
Oñate

MOD.	LAVAVAJILLAS ARRASTRE COMPACTO	ZONA	ARMAZON Y CUBA	PLANO	C-1036

ITEM	CODIGO	DENOMINACION	TEXTO	F/ y ECO -160	F/ y ECO -200	NOTAS
1	Q162040	Tuerca exagonal M-6		4	4	
2	Q262040	Arandela muelle A-6		4	4	
3	Z710310	Guia filtro izquierda		1	1	
4	Z710907	Filtro de aspiracion		1	1	
5	Z270803	Bandeja-filtro posterior		1	1	
6	Z270601	Bandeja-filtro anterior		1	1	
7	Z710309	Guia filtro derecha		1	1	
8	Z270320	Cuba		1	1	
9	Z310341	Arandela rectangular		12	12	
10	Q262040	Arandela muelle A-6		12	12	
11	Q162040	Tuerca exagonal M-6		12	12	
12	Z313041	Cubierta componentes		2	2	
	Q162040	Tuerca exagonal M-6		4	4	
13	Q012042	Tornillo exagonal M-6x15		2	2	
14	Q262040	Arandela muelle A-6		2	2	
15	Q232040	Arandela plana A-6		2	2	
16	Q232040	Arandela plana A-6		2	2	
17	Q262040	Arandela muelle A-6		2	2	
18	Q162040	Tuerca exagonal M-6		2	2	
19	Z270324	Amarre cuba anterior		1	1	
20	Z270101	Armazon montado		1	1	
21	Q221343	Remache exagonal M-6		2	2	
22	X260150	Pata regulable		4	4	
23	Q411304	Remache avibulb Ø 4,8		16	16	
24	Q162040	Tuerca exagonal M-6		4	4	
25	Q262040	Arandela muelle A-6		4	4	
26	Q221343	Remache exagonal M-6		2	2	
27	Z270325	Amarre cuba posterior		1	1	
28	Q232040	Arandela plana A-6		4	4	
29	Q262040	Arandela muelle A-6		4	4	
30	Q012042	Tornillo exagonal M-6x15		2	2	
31	Q162040	Tuerca exagonal M-6		2	2	
32	Z481111	Protector mangueras de agua		1	1	
33	Q162030	Tuerca exagonal M-6		4	4	
34	Q262030	Arandela muelle A-5		4	4	
35	Q232040	Arandela plana A-6		4	4	
36	Q162030	Tuerca exagonal M-6		2	2	
37	Q262030	Arandela muelle A-5		2	2	
38	Q232040	Arandela plana A-6		2	2	
39	Z272907	Soporte panel posterior		1	1	

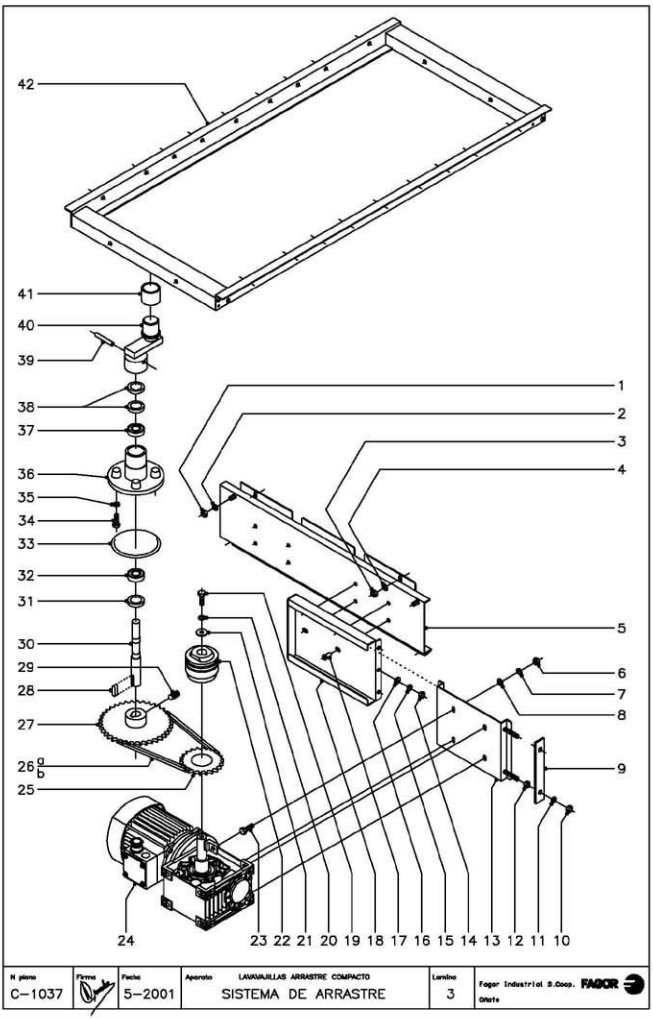

N plano	Forma	Fecha	Aparato	Lamina
C–1037		5–2001	LAVAVAJILLAS ARRASTRE COMPACTO SISTEMA DE ARRASTRE	3

Fagor Industrial S.Coop. FAGOR
Oñate

MOD. LAVAVAJILLAS ARRASTRE COMPACTO | ZONA SISTEMA DE ARRASTRE | PLANO C-1037

ITEM	CODIGO	DENOMINACION	TEXTO	FI y ECO -160	FI y ECO -200	NOTAS
1	Q162040	Tuerca exagonal M-6		2	2	
2	Q262040	Arandela muelle A-6		2	2	
3	Q162040	Tuerca exagonal M-6		4	4	
4	Q262040	Arandela muelle A-6		4	4	
5	Z270113	Soporte transversal		1	1	
6	Q162050	Tuerca exagonal M-8		4	4	
7	Q262050	Arandela muelle A-8		4	4	
8	Q232050	Arandela plana A-8		4	4	
9	Z275006	Tensor		1	1	
10	Q162050	Tuerca exagonal M-8		2	2	
11	Q262050	Arandela muelle A-8		2	2	
12	Q162050	Tuerca exagonal M-8		2	2	
13	Z275002	Soporte motorreductor		1	1	
14	Q162040	Tuerca exagonal M-6		3	3	
15	Q262040	Arandela muelle A-6		3	3	
16	Q232040	Arandela plana A-6		3	3	
17	Q411304	Remache avibulb Ø 4,8		4	4	
18	Z275005	Guia motorreductor		1	1	
19	Q012053	Tornillo exagonal M-8x20		1	1	
20	Z105010	Arandela plana Ø38xØ10x3		1	1	
21	Z105008	Limitador de par LS-70		1	1	
22	Q012053	Tornillo exagonal M-8x20		4	4	
23	Z275074	Motorreductor de arrastre		1	-	(220-240//250-280V) (380-420//440-480V) 50/60Hz 1 velocidad
23	Z295004	Motorreductor de arrastre		-	1	(220-240//250-280V) (380-420//440-480V) 50/60Hz 2 velocidad
24	Z105009	Corona Z=22		1	1	
25a	Z275008	Cadena Iris 12.7x7.95x730		1	1	
25b	Z105012	Enganche cadena		1	1	
26	Z275007	Piñon Z=26		1	-	
26	Z105013	Piñon Z=35		-	1	
27	Z105014	Chaveta eje		1	1	
28	Z105051	Varilla roscada M-8x16		1	1	
29	Z275011	Eje		1	1	
30	Z105016	Reten radial Ø35xØ20x7		1	1	
31	Z105017	Rodamiento 6003 - 2RS		1	1	
32	Q307045	Junta torica Ø105,28xØ94,62		1	1	
33	Q012053	Tornillo exagonal M-8x20		4	4	
34	Q262050	Arandela muelle A-8		4	4	
35	Z275021	Soporte rodamientos		1	1	
36	Z105017	Rodamiento 6003 - 2RS		1	1	
37	Z105016	Reten radial Ø35xØ20x7		2	2	
38	Q362000	Pasador inox. Ø6,3x50		1	1	
39	Z275022	Placa union (escentrica)		1	1	
40	Z105027	Casquillo		1	1	
41	Z275051	Soporte uñas lavado y aclarado		1	1	

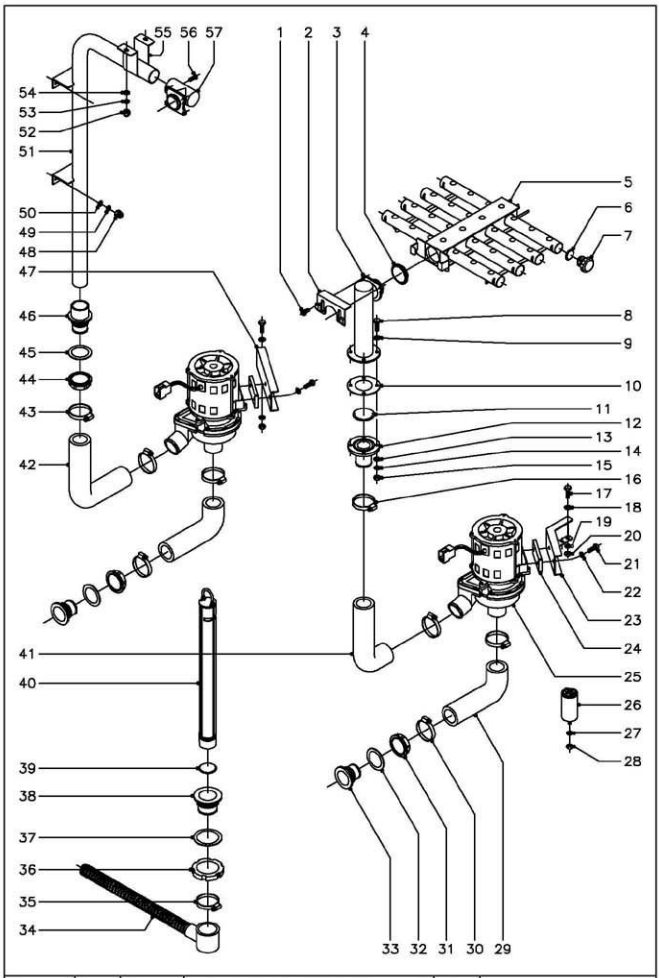

N plano	Firma	Fecha	Aparato	Lavavajillas arrastre compacto	Lamámina
C-1038		5-2001	SISTEMA DE LAVADO		4

Fagor Industrial S.Coop. FAGOR
Onate

MOD.	LAVAVAJILLAS ARRASTRE COMPACTO	ZONA	SISTEMA DE LAVADO	PLANO	C-1038

ITEM	CODIGO	DENOMINACION	TEXTO	Fl y ECO-160	Fl y ECO-200	NOTAS
1	Q152047	Tornillo cilindrico c/cuello M-5		4	4	
2	Z270722	Amarre distribuidor		2	2	
3	Z270711	Soporte distribuidor inferior		1	1	
4	Z270731	Junta de estanqueidad		2	2	
5	Z270714	Distribuidor de agua		2	2	
6	Q307062	Junta torica Ø23,47xØ28,71xØ2,62		16	16	
7	Z270721	Tapon cierre distribuidor		16	16	
8	Q012044	Tornillo exagonal M-6x25		4	4	
9	Q306050	Arandela fibra Ø11xØ6,2x1,5		4	4	
10	Z710714	Junta de goma Ø83xØ44x2		1	1	
11	Q307057	Junta torica Ø54,28xØ47,22xØ3,53		1	1	
12	Z270701	Pasamuros inferior		1	1	
13	Q232040	Arandela plana A-6		4	4	
14	Q262040	Arandela muelle A-6		4	4	
15	Q162040	Tuerca exagonal M-6		4	4	
16	Q881307	Abrazadera 40 - 60		2	2	
17	Q012042	Tornillo exagonal M-6x15		4	4	
18	Q232040	Arandela plana A-6		4	4	
19	Q262040	Arandela muelle A-6		4	4	
20	Q162040	Tuerca exagonal M-6		4	4	
21	Q012042	Tornillo exagonal M-6x15		4	4	
22	Q232040	Arandela plana A-6		4	4	
23	Z711001	Soporte motobomba anterior		1	1	
24	Z201003	Base motobomba lavado		2	2	
25	Z201011	Bomba de lavado		2	2	
26	V321300	Condensador 10 M.F.		2	2	
27	Q262050	Arandela muelle A-8		2	2	
28	Q162050	Tuerca exagonal M-8		2	2	
29	Z710904	Conducto aspiracion		2	2	
30	Q881307	Abrazadera 40 - 60		4	4	
31	Z710706	Tuerca pasamuros		2	2	
32	Q307058	Arandela junta Ø60xØ44x2		2	2	
33	Z710903	Pasamuros aspiracion		2	2	
34	Z200910	Manguera desagüe		1	1	
35	Q881307	Abrazadera 40 - 60		1	1	
36	Q220001	Tuerca ranurada M-56x2,5		1	1	
37	Q307059	Arandela junta Ø72xØ56x2		1	1	
38	Z710902	Pasamuros desagüe		1	1	
39	Q307051	Junta torica Ø41,41xØ36,17xØ2,62		1	1	
40	Z270901	Alivadero de nivel		1	1	
41	Z710905	Conducto impulsion anterior		1	1	
42	Z710906	Conducto impulsion posterior		1	1	
43	Q881307	Abrazadera 40 - 60		2	2	
44	Z710708	Tuerca pasamuros		1	1	
45	Q307058	Arandela junta Ø60xØ44x2		1	1	
46	Z330751	Pasamuros		1	1	
47	Z711002	Soporte motobomba posterior		1	1	
48	Q212031	Tuerca sombrerete M-5		4	4	
49	Q262030	Arandela muelle A-5		4	4	
50	Q232040	Arandela plana A-6		4	4	
51	Z270703	Arbol de lavado		1	1	
52	Q212031	Tuerca sombrerete M-5		2	2	
53	Q262030	Arandela muelle A-5		2	2	
54	Q232040	Arandela plana A-6		2	2	
55	Z270706	Sujecion arbol lavado		1	1	
56	Q152004	Tornillo aplastado M-5x13		1	1	
57	Z270712	Soporte distribuidor superior		1	1	

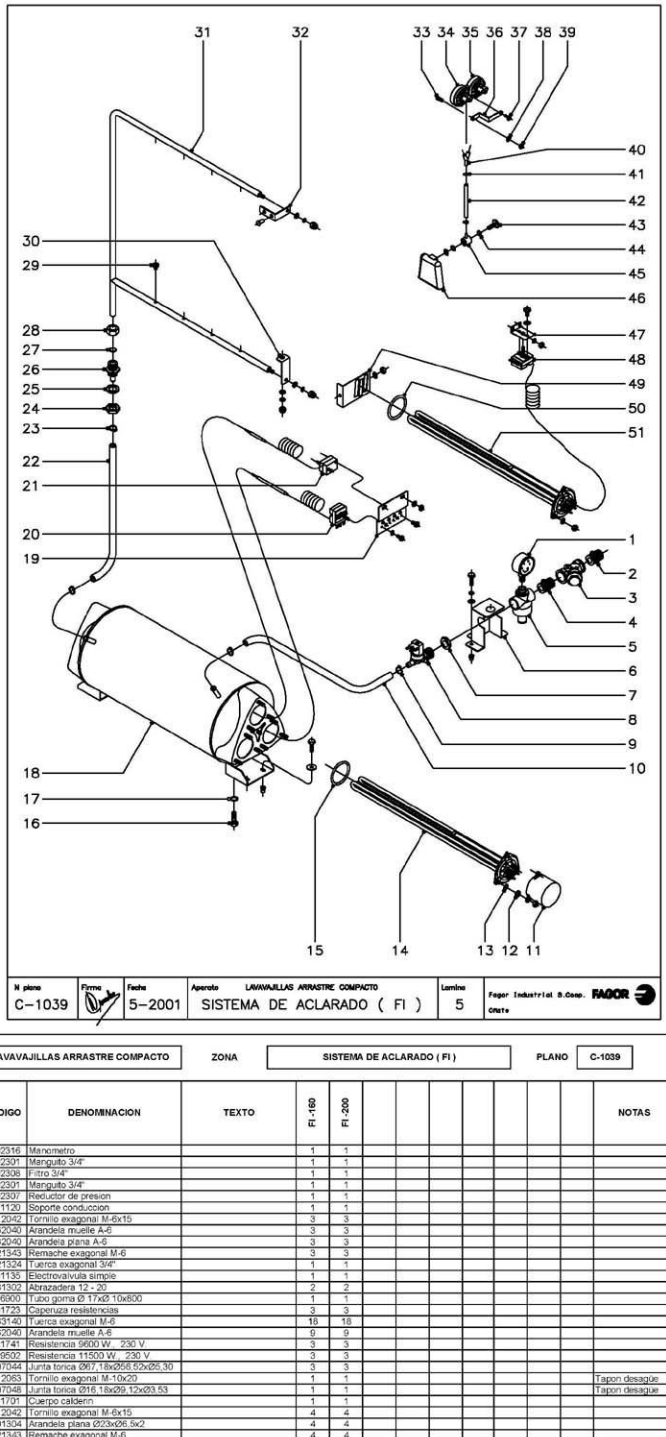

N plano	Firma	Fecha	Aparato	Lamina
C-1039		5-2001	LAVAVAJILLAS ARRASTRE COMPACTO SISTEMA DE ACLARADO (FI)	5

Fagor Industrial S.Coop. FAGOR
Onate

MOD.	LAVAVAJILLAS ARRASTRE COMPACTO	ZONA	SISTEMA DE ACLARADO (FI)	PLANO	C-1039

ITEM	CODIGO	DENOMINACION	TEXTO	FI-160	FI-200	NOTAS
1	Z102316	Manometro		1	1	
2	Z102301	Manguito 3/4"		1	1	
3	Z102308	Filtro 3/4"		1	1	
4	Z102301	Manguito 3/4"		1	1	
5	Z102307	Reductor de presion		1	1	
6	Z271120	Soporte conduccion		1	1	
	Q012042	Tornillo exagonal M-6x15		3	3	
	Q262040	Arandela muelle A-6		3	3	
	Q232040	Arandela plana A-6		3	3	
	Q221343	Remache exagonal M-6		3	3	
7	Q221324	Tuerca exagonal 3/4"		1	1	
8	Z701135	Electrovalvula simple		1	1	
9	Q881302	Abrazadera 12 - 20		2	2	
10	3676900	Tubo goma Ø 17x2 10x600		1	1	
11	Z101723	Caperuza resistencias		3	3	
12	Q163140	Tuerca exagonal M-6		18	18	
13	Q262040	Arandela muelle A-6		9	9	
14	Z121741	Resistencia 9600 W. 230 V.		3	3	
14	Z129502	Resistencia 11500 W. 230 V.		3	3	
15	Q307044	Junta torica Ø67,18x256,52xØ5,30		3	3	
16	Q012063	Tornillo exagonal M-10x20		1	1	Tapon desague
17	Q307048	Junta torica Ø16,18xØ9,12xØ3,53		1	1	Tapon desague
18	Z311701	Cuerpo calderin		1	1	
	Q012042	Tornillo exagonal M-6x15		4	4	
	Q301304	Arandela plana Ø23x06,5x2		4	4	
	Q221343	Remache exagonal M-6		4	4	
19	Z403005	Soporte termostatos		1	1	
	Q232040	Arandela plana A-6		2	2	
	Q162040	Tuerca exagonal M-6		2	2	
20	Z203014	Termostato		1	1	
	Q242020	Arandela abanico A-4		2	2	
	Q152024	Tornillo avellanado M-4x8		2	2	
21	Z213014	Termostato limitador calderin		1	1	
	Q081330	Tornillo alomado BZ-3,5x6,5		2	2	
22	3676900	Tubo de goma Ø17x210x400		1	1	Para entrada izquierda
22	3676900	Tubo de goma Ø17x210x600		1	1	Para entrada derecha
23	Q881302	Abrazadera 12 - 20		2	2	
24	Q223023	Tuerca exagonal 5/8"		1	1	
25	Q307032	Arandela junta Ø32xØ21x3		1	1	
26	Z271901	Pasamuros aclarado		1	1	
27	Q307063	Junta torica Ø19,35xØ12,29xØ3,53		1	1	
28	Q223106	Tuerca amarre M-24x2,5		1	1	
29	Z211903	Tobera de aclarado		8	8	
30	Z271912	Amarre inferior aclarado		1	1	
	Q232040	Arandela plana A-6		1	1	
	Q262030	Arandela muelle A-5		1	1	
	Q212031	Tuerca sombrerete M-5		1	1	
31	Z271902	Arbol de aclarado		1	1	
	Q232040	Arandela plana A-6		2	2	
	Q262030	Arandela muelle A-5		2	2	
	Q212031	Tuerca sombrerete M-5		2	2	
32	Z271911	Soporte superior aclarado		1	1	
	Q412004	Remache monobolt Ø4,8		2	2	
33	-	Perno soldado a maquina M-6		1	1	
34	Z103074	Presostato simple nivel bajo		1	1	
35	Z273006	Presostato simple nivel alto		1	1	
36	Z602923	Soporte presostato		1	1	
37	Q082032	Tornillo alomado BZ-3,5x9,5		1	1	
38	Q232040	Arandela plana A-6		1	1	
39	Q162040	Tuerca exagonal M-6		1	1	
40	Z103077	Racord en " Y "		1	1	
41	P102154	Brida elastica pitubo		2	2	
42	3702400	Tubo de goma Ø8x24x100		1	1	
43	Z203013	Tornillo presostato		1	1	
44	Q307003	Junta torica Ø16,01xØ10,77xØ2,62		3	3	
45	Z203012	Empalme presostato		1	1	
46	Z203011	Camara presostato		1	1	
47	Z850111	Soporte termostato		1	1	Tanque de lavado
	Q232040	Arandela plana A-6		2	2	Tanque de lavado
	Q162040	Tuerca exagonal M-6		2	2	Tanque de lavado
48	Z203014	Termostato		1	1	Tanque de lavado
	Q242020	Arandela abanico A-4		2	2	Tanque de lavado
	Q152024	Tornillo avellanado M-4x8		2	2	Tanque de lavado
49	Z273602	Sujecion resistencia tanque		1	1	Tanque de lavado
	Q232040	Arandela plana A-6		1	1	Tanque de lavado
	Q162040	Tuerca exagonal M-6		1	1	Tanque de lavado
50	Q307044	Junta torica Ø67,18xØ56,52xØ5,30		1	1	Tanque de lavado
51	Z121741	Resistencia 9600 W. 230 V.		1	1	Tanque de lavado
	Q262040	Arandela muelle A-6		3	3	Tanque de lavado
	Q163140	Tuerca exagonal M-6		3	3	Tanque de lavado

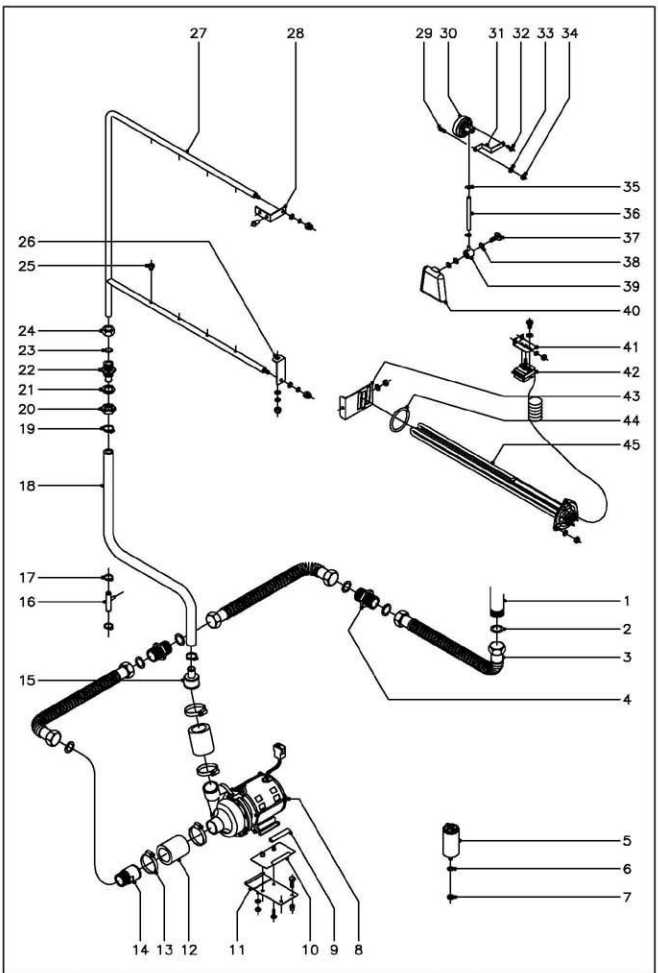

N plano	Firma	Fecha	Aparato	Lamina	
C-1040		5-2001	LAVAVAJILLAS ARRASTRE COMPACTO SISTEMA DE ACLARADO (ECO)	6	Fagor Industrial S.Coop. Oñate FAGOR

MOD.	LAVAVAJILLAS ARRASTRE COMPACTO	ZONA	SISTEMA DE ACLARADO (ECO)	PLANO	C-1040

ITEM	CODIGO	DENOMINACION	TEXTO	ECO-160	ECO-200	NOTAS
1	-	Generador agua caliente GA-40		1	1	
2	Q306038	Arandela junta Ø31xØ21x1,5		6	6	
3	Z951101	Tubena flexible L=1000		3	3	
4	Z162306	Manguito doble 1"		2	2	
5	V817100	Condensador 6 M.F.		1	1	
6	Q242050	Arandela abanico A-8		1	1	
7	Q162050	Tuerca exagonal M-8		1	1	
8	Z401001	Bomba de aclarado 230 V.		1	1	
9	3701700	Perfil goma negra en "U" L=70		2	2	
10	Z162313	Amarre motobomba		1	1	
	Q152004	Tornillo aplastado M-5x13		2	2	
11	Z162315	Soporte motobomba		1	1	
	Q232040	Arandela plana A-6		1	1	
	Q162040	Tuerca exagonal M-6		1	1	
	Q012042	Tornillo exagonal M-6x15		2	2	
	Q221343	Remache exagonal M-6		2	2	
12	Z162301	Conducto aspiracion - impulsion		2	2	
13	Q881307	Abrazadera 40 - 60		4	4	
14	Z701102	Manguito		1	1	
15	Z162312	Reduccion		1	1	
16	Z601157	Toma presion		1	1	
17	Q881336	Abrazadera 16 - 27		2	2	
18	3715300	Tubo de goma Ø24xØ14x800		1	1	
19	Q881336	Abrazadera 16 - 27		2	2	
20	Q223023	Tuerca exagonal 5/8"		1	1	
21	Q307032	Arandela junta Ø32xØ21x3		1	1	
22	Z281901	Pasamuros aclarado		1	1	
23	Q307063	Junta torica Ø19,39xØ12,29xØ3,53		1	1	
24	Q223108	Tuerca amarre M-24x2,5		1	1	
25	Z711903	Tobera aclarado		8	8	
26	Z271912	Amarre inferior aclarado		1	1	
	Q232040	Arandela plana A-6		1	1	
	Q262030	Arandela muelle A-5		1	1	
	Q212031	Tuerca sombrerete M-5		1	1	
27	Z271902	Arbol de aclarado		1	1	
	Q232040	Arandela plana A-6		2	2	
	Q262030	Arandela muelle A-5		2	2	
	Q212031	Tuerca sombrerete M-5		2	2	
28	Z271911	Soporte superior aclarado		1	1	
	Q412004	Remache monobot Ø4,8		2	2	
29	-	Perno soldado a maquina M-6		1	1	
30	Z273006	Presostato simple nivel alto		1	1	
31	Z602923	Soporte presostato		1	1	
32	Q082032	Tornillo alomado BZ-3,5x9,5		1	1	
33	Q232040	Arandela plana A-6		1	1	
34	Q162040	Tuerca exagonal M-6		1	1	
35	P102154	Brida elastica p/tubo		2	2	
36	3702400	Tubo de goma Ø8xØ4x100		1	1	
37	Z203013	Tornillo presostato		1	1	
38	Q307003	Junta torica Ø16,01xØ10,77xØ2,62		3	3	
39	Z203012	Empalme presostato		1	1	
40	Z203011	Camara presostato		1	1	
41	Z850111	Soporte termostato		1	1	Tanque de lavado
	Q232040	Arandela plana A-6		2	2	Tanque de lavado
	Q162040	Tuerca exagonal M-6		2	2	Tanque de lavado
42	Z203014	Termostato		1	1	Tanque de lavado
	Q242020	Arandela abanico A-4		2	2	Tanque de lavado
	Q152024	Tornillo avellanado M-4x8		2	2	Tanque de lavado
43	Z273602	Sujecion resistencia tanque		1	1	Tanque de lavado
	Q232040	Arandela plana A-6		1	1	Tanque de lavado
	Q162040	Tuerca exagonal M-6		1	1	Tanque de lavado
44	Q307044	Junta torica Ø67,18xØ56,52xØ5,30		1	1	Tanque de lavado
45	Z121741	Resistencia 9600 W., 230 V.		1	1	Tanque de lavado
	Q262040	Arandela muelle A-6		3	3	Tanque de lavado
	Q163140	Tuerca exagonal M-6		3	3	Tanque de lavado

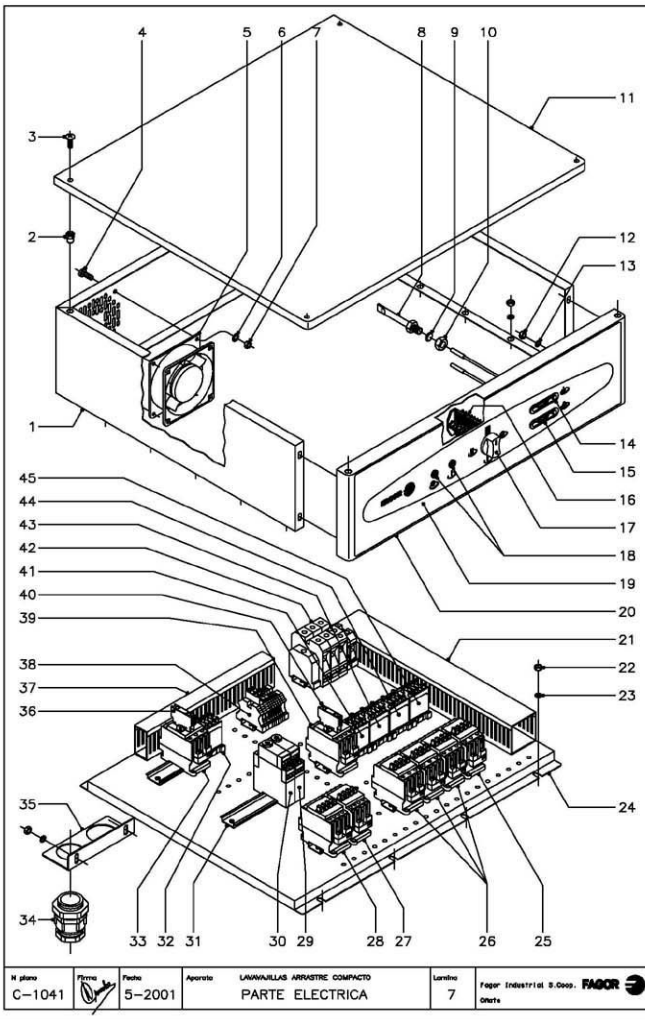

N plano	Firma	Fecha	Aparato	Lamina	Fagor Industrial S.Coop. FAGOR
C-1041		5-2001	LAVAVAJILLAS ARRASTRE COMPACTO PARTE ELECTRICA	7	Oñate

MOD.	LAVAVAJILLAS ARRASTRE COMPACTO	ZONA	PARTE ELECTRICA	PLANO	C-1041

ITEM	CODIGO	DENOMINACION	TEXTO	FI-160	FI-200	ECO-160	ECO-200	NOTAS
1	Z313043	Cubierta cuadro electrico		1	1	1	1	
	Q262040	Arandela muelle A-6		12	12	12	12	
	Q162040	Tuerca exagonal M-6		12	12	12	12	
2	Q221343	Remache exagonal M-6		4	4	4	4	
3	Q152017	Tornillo amarre M-6x13		4	4	4	4	
4	Q031322	Tornillo alomado M-4x15		4	4	4	4	
5	Z103096	Ventilador 230 V. 50/60 Hz.		1	1	1	1	
6	Q242020	Arandela abanico A-4		4	4	4	4	
7	Q162020	Tuerca exagonal M-4		4	4	4	4	
8	Z263002	Vaina para bulbo en cuba lavado		1	1	1	1	
9	Q3070148	Junta torica Ø16,18x2ø,12x2ø3,53		1	1	1	1	
10	Q162070	Tuerca exagonal M-12		1	1	1	1	
11	Z313048	Tapa cuadro electrico		1	1	1	1	
12	Q162040	Tuerca exagonal M-6		4	4	4	4	
13	Q262040	Arandela muelle A-6		4	4	4	4	
14	Z263001	Indicador analogico (cuba lavado)		1	1	1	1	
15	Z263001	Indicador analogico (Calderin aci.)		1	1	-	-	
16	Z273005	Conmutador de funciones		1	1	1	1	
	Z602906	Casquillo distanciador		2	2	2	2	
	Q041324	Tornillo avellanado M-4x25		2	2	2	2	
17	R663062	Boton de mando completo		1	1	1	1	
18	Z263006	Piloto ambar		2	2	2	2	
19	Z272931	Embellecedor adhesivo FI-160		1	-	-	-	
19	Z312951	Embellecedor adhesivo FI-200		-	1	-	-	
19	Z282911	Embellecedor adhesivo ECO-160		-	-	1	-	
19	Z322902	Embellecedor adhesivo ECO-200		-	-	-	1	
20	Z313046	Frente cuadro electrico		1	1	1	1	
21	3715510	Canaleta unex 60x60x77 L=430		2	2	2	2	
	3715510	Canaleta unex 60x60x77 L=240		2	2	2	2	

MOD.	LAVAVAJILLAS ARRASTRE COMPACTO	ZONA	PARTE ELECTRICA	PLANO	C-1041

ITEM	CODIGO	DENOMINACION	TEXTO	FI-160	FI-200	ECO-160	ECO-200	NOTAS
22	Q162040	Tuerca exagonal M-6		8	8	8	8	
23	Q262040	Arandela muelle A-6		8	8	8	8	
24	Z313042	Soporte cuadro electrico		1	1	1	1	
25	X183011	Contactor (resistencia tanque)		1	1	1	1	
26	X183011	Contactor (resistencias calderin)		3	3	-	-	
27	R663031	Contactor (extractor o condensador)		1	1	1	1	
28	R663031	Contactor (secado)		1	1	1	1	
29	Z123022	Temporizador (inicio)		1	1	1	1	
30	Z123022	Temporizador (secado)		1	1	1	1	
31	R693009	Guia contactor L=250		2	2	2	2	
	Z123019	Guia contactor L=175		3	3	3	3	
	R663055	Guia contactor L=120		2	2	2	2	
	Q419005	Remache tubular Ø4x8		14	14	14	14	
32	Z213007	Contactor (puerta)		1	1	1	1	
33	X183011	Contactor (resistencias secado)		1	1	1	1	
34	R033002	Prensaestopas		1	1	1	1	
35	Z312986	Soporte prensaestopas		1	1	1	1	
	Q262040	Arandela muelle A-6		2	2	2	2	
	Q162040	Tuerca exagonal M-6		2	2	2	2	
36	Z103070	Contacto auxiliar		1	1	1	1	
37	3715520	Canaleta unex 60x30x77 L=280		1	1	1	1	
	3715520	Canaleta unex 60x30x77 L=520		1	1	1	1	
	3715520	Canaleta unex 60x30x77 L=150		2	2	2	2	
38	R073005	Bornas portafusibles		2	2	2	2	
	P184011	Cartucho fusible 4 A.		2	2	2	2	
	Z103029	Bornes (detergente y tensoactivo)		6	6	6	6	
	Z263303	Tope final		2	2	2	2	
39	R663031	Contactor (llenado y aclarado)		1	1	1	1	
40	Z316328	Contacto auxiliar		1	1	1	1	

MOD.	LAVAVAJILLAS ARRASTRE COMPACTO	ZONA	PARTE ELECTRICA	PLANO	C-1041

ITEM	CODIGO	DENOMINACION	TEXTO	FI-160	FI-200	ECO-160	ECO-200	NOTAS
41	Z213007	Contactor (bomba lavado)		1	1	1	1	
42	R143011	Borne fases 70 gris		3	3	-	-	
	R263003	Borne fases 35 gris		-	-	3	3	
	R673010	Borne neutro 35 azul		1	1	1	1	
	Z103035	Borne tierra 35 Verde - amarillo		1	1	1	1	
	Z683096	Tope final		1	1	1	1	
43	Z683087	Contactor (aclarado)		1	1	1	1	
44	Z213007	Contactor (avance 1)		1	1	1	1	
45	Z213007	Contactor (avance 2)		-	1	-	1	
s/n	Z273016	Micro fin de carrera		1	1	1	1	
	Z276111	Folleto de instrucciones FI		1	1	-	-	
	Z286110	Folleto de instrucciones ECO		-	-	1	1	
	Z273018	Esquema electrico adhesivo FI		1	1	-	-	Plano HC-17294
	Z283020	Esquema electrico adhesivo ECO		-	-	1	1	Plano HC-17304
	Z313070	Leyenda esquemas electricos		1	1	1	1	Plano HC-17259
	Z273030	Instalacion electrica base		1	1	1	1	
	Z273031	Instalacion electrica calderin		1	1	-	-	
	Z273032	Instalacion electrica velocidad II		-	1	-	1	

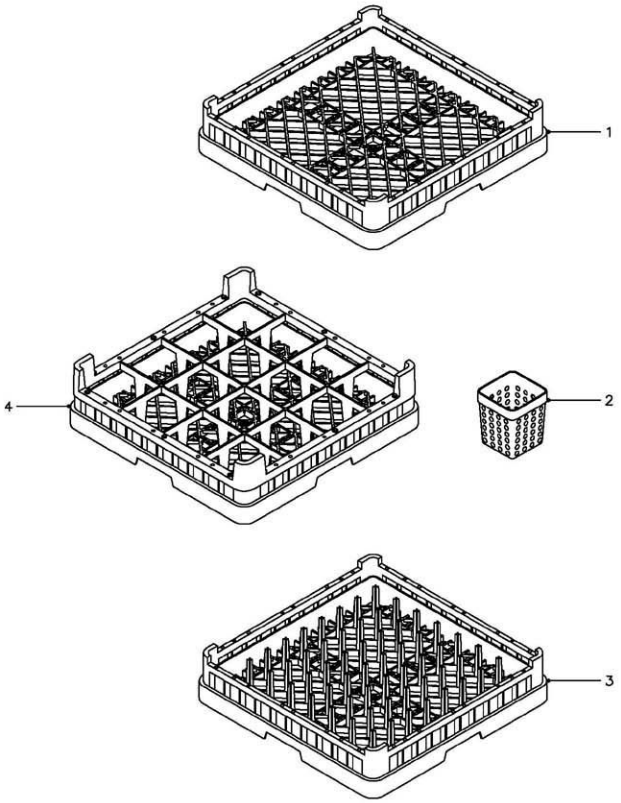

N plano	Firma	Fecha	Aparato	Lamina
C-1042		5-2001	LAVAVAJILLAS ARRASTRE COMPACTO CESTILLOS	8

Fagor Industrial S.Coop. FAGOR
Oñate

MOD. LAVAVAJILLAS ARRASTRE COMPACTO | ZONA CESTILLOS | PLANO C-1042

ITEM	CODIGO	DENOMINACION	TEXTO	FI-160	FI-200	ECO-160	ECO-200	NOTAS
1	Z655301	Cestillo base CT-10		2	2	2	2	
2	Z655314	Cestillo cubiertos		10	10	10	10	
3	Z655302	Cestillo platos CP-16-18		2	2	2	2	
4	Z655316	Cestillo vasos CV-16-105		1	1	1	1	

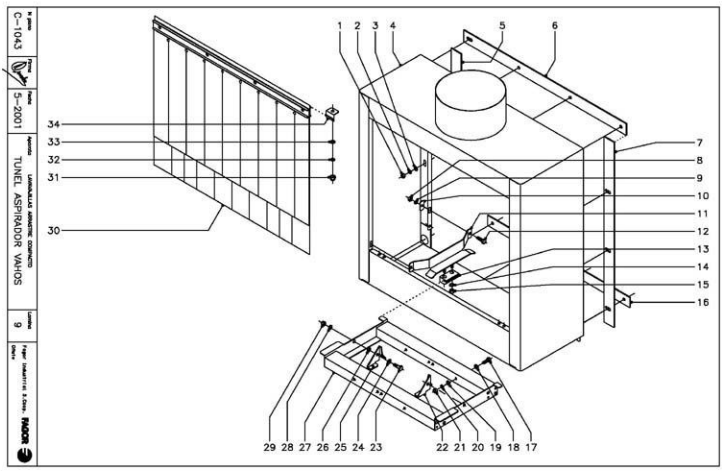

MOD.	LAVAVAJILLAS ARRASTRE COMPACTO	ZONA	TUNEL ASPIRADOR VAHOS	PLANO	C-1043

ITEM	CODIGO	DENOMINACION	TEXTO	Fi y ECO-160	Fi y ECO-200	NOTAS
1	Q162040	Tuerca exagonal M-6		12	12	
2	Q262040	Arandela muelle A-6		12	12	
3	Q302022	Arandela plana Ø 18x2 6x1,2		12	12	
4	Z276501	Tunel aspirador de vahos		1	1	
5	Z330442	Perfil junta posterior		1	1	
6	Z330443	Perfil junta superior		1	1	
7	Z330441	Perfil junta anterior		1	1	
8	Q162040	Tuerca exagonal M-6		4	4	
9	Q262040	Arandela muelle A-6		4	4	
10	Z310341	Arandela rectangular		4	4	
11	Z276211	Guia entrada-salida		2	2	
12	Q012042	Tornillo exagonal M-6x15		4	4	
13	Z275075	Deslizamiento guias		2	2	
14	Q232040	Arandela plana A-6		4	4	
15	Q222012	Tuerca autoblocante M-6		4	4	
16	Z330444	Perfil junta inferior		1	1	
17	Q012042	Tornillo exagonal M-6x15		2	2	
18	Q232050	Arandela plana A-8		2	2	
19	Q232050	Arandela plana A-8		2	2	
20	Q262040	Arandela muelle A-6		2	2	
21	Q222012	Tuerca autoblocante M-6		2	2	
22	Z276056	Uña arrastre izquierdo		1	1	
23	Q152046	Tornillo exagonal con cuello M-5		2	2	
24	Q232050	Arandela plana A-8		2	2	
25	Z276057	Uña arrastre derecha		1	1	
26	Q232050	Arandela plana A-8		2	2	
27	Z276221	Soporte uñas entrada		1	1	
28	Q232040	Arandela plana A-6		2	2	
29	Q222012	Tuerca autoblocante M-6		2	2	

MOD.	LAVAVAJILLAS ARRASTRE COMPACTO	ZONA	TUNEL ASPIRADOR VAHOS	PLANO	C-1043

ITEM	CODIGO	DENOMINACION	TEXTO	Fi y ECO-160	Fi y ECO-200	NOTAS
30	Z276401	Cortina exterior completa		1	1	
31	Q212031	Tuerca sombrerete M-5		2	2	
32	Q262030	Arandela muelle A-5		2	2	
33	Q232040	Arandela plana A-6		2	2	
34	Z270326	Sujecion cortina		2	2	

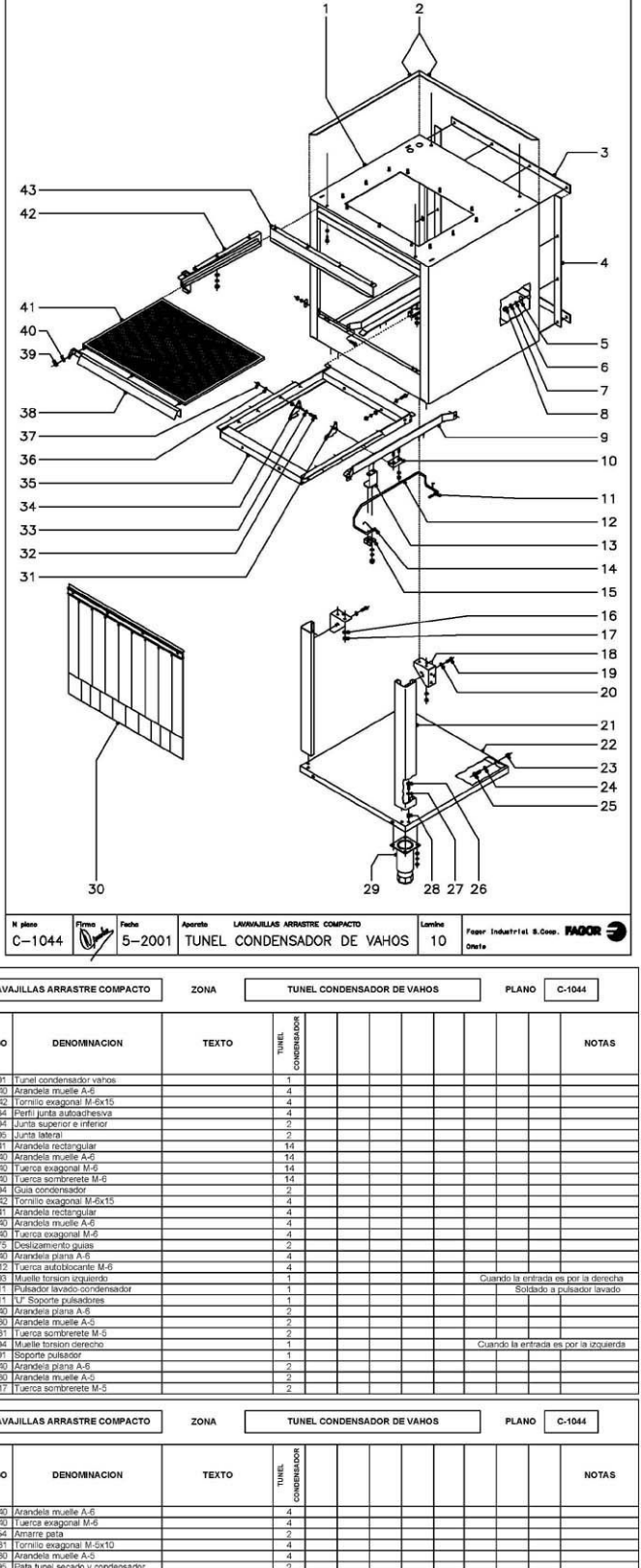

N plano	Firma	Fecha	Aparato	Lamina
C–1044		5–2001	LAVAVAJILLAS ARRASTRE COMPACTO TUNEL CONDENSADOR DE VAHOS	10

Fagor Industrial S.Coop. FAGOR
Oñate

MOD.	LAVAVAJILLAS ARRASTRE COMPACTO	ZONA	TUNEL CONDENSADOR DE VAHOS	PLANO	C-1044

ITEM	CODIGO	DENOMINACION	TEXTO	TUNEL CONDENSADOR	NOTAS
1	Z276701	Tunel condensador vahos		1	
	Q262040	Arandela muelle A-6		4	
	Q012042	Tornillo exagonal M-6x15		4	
2	Z270334	Perfil junta autoadhesiva		4	
3	Z276204	Junta superior e inferior		2	
4	Z276205	Junta lateral		2	
5	Z310341	Arandela rectangular		14	
6	Q262040	Arandela muelle A-6		14	
7	Q192040	Tuerca exagonal M-6		14	
8	Q212040	Tuerca sombrerete M-6		14	
9	Z276704	Guia condensador		2	
	Q012042	Tornillo exagonal M-6x15		4	
	Z310341	Arandela rectangular		4	
	Q262040	Arandela muelle A-6		4	
	Q162040	Tuerca exagonal M-6		4	
10	Z275075	Deslizamiento guias		2	
	Q232040	Arandela plana A-6		4	
	Q222012	Tuerca autobloqcante M-6		4	
11	Z271203	Muelle torsion izquierdo		1	Cuando la entrada es por la derecha
12	Z276711	Pulsador lavado-condensador		1	Soldado a pulsador lavado
13	Z271211	'U' Soporte pulsadores		1	
	Q232040	Arandela plana A-6		2	
	Q262030	Arandela muelle A-5		2	
	Q212031	Tuerca sombrerete M-5		2	
14	Z271204	Muelle torsion derecho		1	Cuando la entrada es por la izquierda
15	Z271201	Soporte pulsador		1	
	Q232040	Arandela plana A-6		2	
	Q262030	Arandela muelle A-5		2	
	Q222017	Tuerca sombrerete M-5		2	

MOD.	LAVAVAJILLAS ARRASTRE COMPACTO	ZONA	TUNEL CONDENSADOR DE VAHOS	PLANO	C-1044

ITEM	CODIGO	DENOMINACION	TEXTO	TUNEL CONDENSADOR	NOTAS
16	Q262040	Arandela muelle A-6		4	
17	Q192040	Tuerca exagonal M-6		4	
18	Z276354	Amarre pata		2	
19	Q012031	Tornillo exagonal M-5x10		4	
20	Q262030	Arandela muelle A-5		4	
21	Z276396	Pata tunel secado y condensador		2	
22	Z276398	Bandeja tunel secado y condensad.		1	
23	Q221342	Remache exagonal M-5		2	
24	Q232040	Arandela plana A-6		2	
25	Q012031	Tornillo exagonal M-5x10		2	
26	Q012031	Tornillo exagonal M-5x10		4	
27	Q262030	Arandela muelle A-5		4	
28	Q221342	Remache exagonal M-5		4	
29	X260150	Pata regulable		2	
	Q232030	Arandela plana A-5		8	
	Q262030	Arandela muelle A-5		8	
	Q162030	Tuerca exagonal M-5		8	
30	Z276410	Cortina inferior completa		1	
31	Z275056	Uña arrastre izquierda		4	
32	Q152046	Tornillo exagonal con cuello M-6x15		8	
33	Q232050	Arandela plana A-8		16	
34	Z275057	Uña arrastre derecha		4	
35	Z276311	Soporte uñas		1	
	Q012042	Tornillo exagonal M-6x15		2	Amarre soportes de uñas entre si
	Q232050	Arandela plana A-8		4	Amarre soportes de uñas entre si
	Q262040	Arandela muelle A-6		2	Amarre soportes de uñas entre si
	Q222012	Tuerca autobloqcante M-6		2	Amarre soportes de uñas entre si
36	Q262040	Arandela muelle A-6		8	
37	Q222012	Tuerca autobloqcante M-6		8	

MOD.	LAVAVAJILLAS ARRASTRE COMPACTO	ZONA	TUNEL CONDENSADOR DE VAHOS	PLANO	C-1044

ITEM	CODIGO	DENOMINACION	TEXTO	TUNEL CONDENSADOR	NOTAS
38	Z276731	Asa filtro		1	
39	Q192040	Tuerca exagonal M-6		3	
40	Q262040	Arandela muelle A-6		3	
41	Z276722	Filtro condensacion completo		1	
42	Z276792	Soporte izquierdo de filtro		1	
s/n	Z276791	Soporte derecho de filtro		1	
43	Z276721	Soporte frontal		1	
	Q232040	Arandela plana A-6		10	Amarre soportes
	Q262040	Arandela muelle A-6		10	Amarre soportes
	Q162040	Tuerca exagonal M-6		10	Amarre soportes

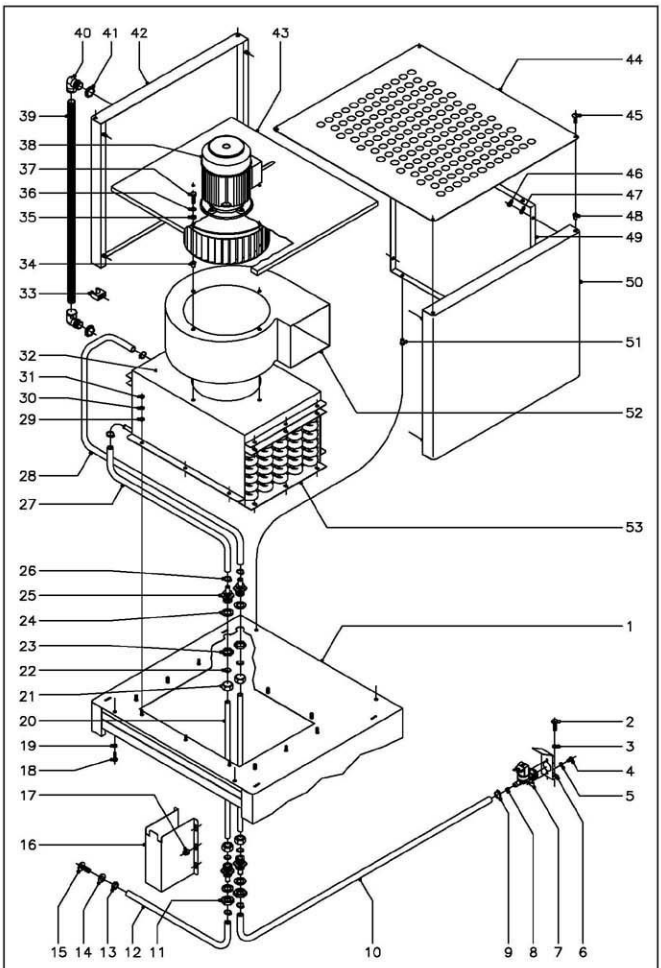

N plano	Firma	Fecha	Aparato	Lamina
C-1045		5-2001	LAVAVAJILLAS ARRASTRE COMPACTO CONDENSADOR DE VAHOS	11

Fagor Industrial S.Coop. FAGOR
Oñate

MOD.	LAVAVAJILLAS ARRASTRE COMPACTO	ZONA	CONDENSADOR DE VAHOS	PLANO	C-1045

ITEM	CODIGO	DENOMINACION	TEXTO	CONDENSADOR DE VAHOS	NOTAS
1	Z276701	Tunel condensador vahos		1	
2	Q012042	Tornillo exagonal M-6x15		2	
3	Q262040	Arandela muelle A-6		2	
4	Q032021	Tornillo atornlado M-4x10		2	
5	Q242020	Arandela abanico A-4		2	
6	Z201101	Escuadra amarre electrovalvula		1	
7	Z701135	Electrovalvula simple		1	
8	P443042	Regulador caudal 3 l/min.		1	
9	Q881302	Abrazadera 12 - 20		3	
10	3676900	Tubo de goma Ø 17xØ 10x3000		1	Toma de agua
11	Q223023	Tuerca exagonal 5/8"		2	
12	3676900	Tubo de goma Ø 17xØ 10x3000		1	Empalme a manguera desagüe
13	Q223013	Tuerca exagonal M-12		1	Empalme a manguera desagüe
14	Z600936	Arandela plana Ø26xØ12,5x2		1	Empalme a manguera desagüe
15	Z600977	Toma de presion		1	Empalme a manguera desagüe
16	Z276772	Cubierta		1	
17	Q212031	Tuerca sombrerete M-5		6	
18	Q012042	Tornillo exagonal M-6x15		4	
19	Q262040	Arandela muelle A-6		4	
20	Z276761	Tubo empalme		2	
21	Q223108	Tuerca M-24x2,5		4	
22	Q307063	Junta torica Ø19,35xØ12,29xØ3,53		4	
23	Q223031	Tuerca exagonal M-24x2,5		2	
24	Q307032	Arandela junta Ø 32xØ 21x3		4	
25	Z271901	Pasamuros		4	
26	Q881302	Abrazadera 12 - 20		4	
27	3676900	Tubo salida serpen.Ø17xØ10x300		1	
28	3676900	Tubo entrad.serpen.Ø17xØ10x560		1	
29	Q232040	Arandela plana A-6		12	

MOD.	LAVAVAJILLAS ARRASTRE COMPACTO	ZONA	CONDENSADOR DE VAHOS	PLANO	C-1045

ITEM	CODIGO	DENOMINACION	TEXTO	CONDENSADOR DE VAHOS	NOTAS
30	Q262040	Arandela muelle A-6		12	
31	Q162040	Tuerca exagonal M-6		12	
32	Z106764	Cubierta bateria serpentin		1	
33	Z316354	Abrazadera de presion		2	
34	Q221343	Remache exagonal M-6		8	
35	Q232040	Arandela plana A-6		8	
36	Q262040	Arandela muelle A-6		8	
37	Q012042	Tornillo exagonal M-6x15		8	
38	Z316412	Ventilador centrifugo		1	
39	3712900	Tubo plastico Ø 29xØ 23x950		1	
40	Z763006	Racord 90º		2	
41	R023025	Contratuerca		2	
42	Z276752	Posterior cubierta		1	
43	Z276379	Barrera vahos		1	
44	Z276754	Superior de cubierta		1	
45	Q152017	Tornillo amarre M-6x13		4	
46	Q162040	Tuerca exagonal M-6		8	
47	Q262040	Arandela muelle A-6		8	
48	Q221343	Remache exagonal M-6		4	
49	Z276751	Lateral de cubierta		2	
50	Z276342	Anterior de cubierta		1	
51	Q221343	Remache exagonal M-6		4	
52	Z106721	Cubierta ventola		1	
53	Z276782	Bateria -serpentin completo		1	
s/n	Z276781	Instalacion electrica condensador		1	
s/n	Z276392	Instalacion electrica auxiliar conden.		1	
s/n	Z316702	Cableado condensador		1	
s/n	Z316382	Cableado auxiliar condensador		1	

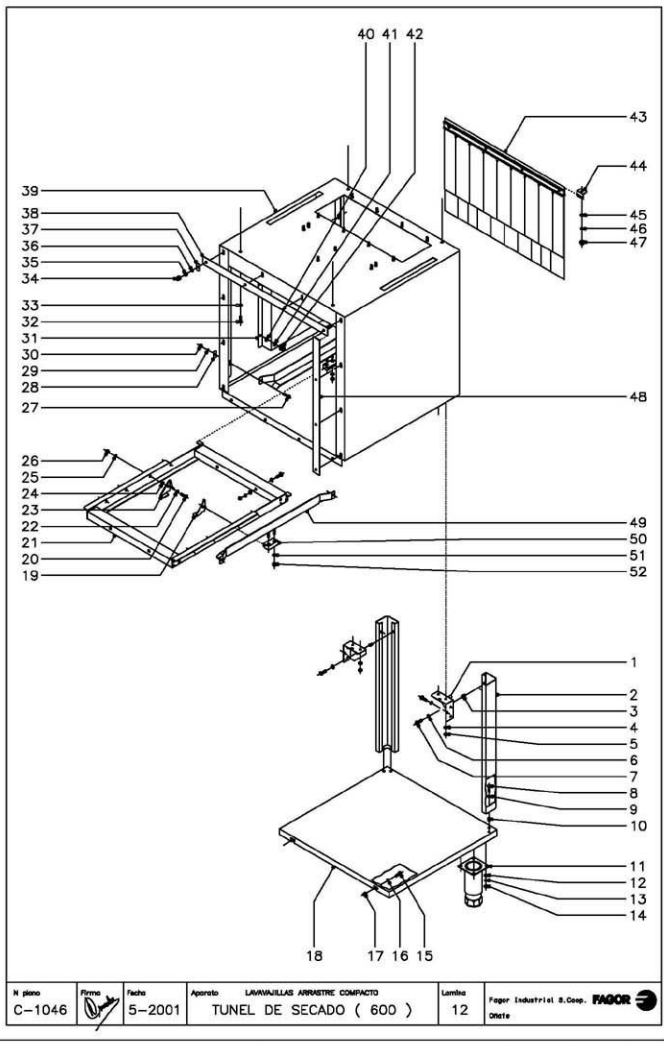

N plano	Firma	Fecha	Aparato	Lamina	
C-1046		5-2001	LAVAVAJILLAS ARRASTRE COMPACTO TUNEL DE SECADO (600)	12	Fagor Industrial S.Coop. FAGOR Oñate

MOD.	LAVAVAJILLAS ARRASTRE COMPACTO	ZONA	TUNEL DE SECADO (600)	PLANO	C-1046

ITEM	CODIGO	DENOMINACION	TEXTO	TUNEL DE SECADO 600	NOTAS
1	Z276354	Amarre pata		2	
2	Z276395	Pata tunel secado y condensador		2	
3	Q221342	Remache exagonal M-5		4	
4	Q262040	Arandela muelle A-6		4	
5	Q162040	Tuerca exagonal M-6		4	
6	Q242030	Arandela abanico A-5		4	
7	Q012031	Tornillo exagonal M-5x10		4	
8	Q012031	Tornillo exagonal M-5x10		4	
9	Q242030	Arandela abanico A-5		4	
10	Q221342	Remache exagonal M-5		4	
11	X260150	Pata regulable		2	
12	Q232030	Arandela plana A-5		8	
13	Q262030	Arandela muelle A-5		8	
14	Q162030	Tuerca exagonal M-5		8	
15	Q012031	Tornillo exagonal M-5x10		2	
16	Q232040	Arandela plana A-6		2	
17	Q221342	Remache exagonal M-5		2	
18	Z276398	Bandeja tunel secado y condensad.		1	
19	Z275056	Uña arrastre izquierda		4	
20	Q152046	Tornillo exag. con cuello M-6x15		8	
21	Z276311	Soporte uñas		1	
	Q012042	Tornillo exagonal M-6x15		2	Amarre soportes de uñas entre si
	Q232050	Arandela plana A-8		4	Amarre soportes de uñas entre si
	Q262040	Arandela muelle A-6		2	Amarre soportes de uñas entre si
	Q222012	Tuerca autoblocante M-6		2	Amarre soportes de uñas entre si
22	Q232050	Arandela plana A-8		8	
23	Z275057	Uña arrastre derecha		4	
24	Q232050	Arandela plana A-8		8	
25	Q262040	Arandela muelle A-6		8	

MOD.	LAVAVAJILLAS ARRASTRE COMPACTO	ZONA	TUNEL DE SECADO (600)	PLANO	C-1046

ITEM	CODIGO	DENOMINACION	TEXTO	TUNEL DE SECADO 600	NOTAS
26	Q222012	Tuerca autoblocante M-6		8	
27	Q012042	Tornillo exagonal M-6x15		4	
28	Z310341	Arandela rectangular		4	
29	Q262040	Arandela muelle A-6		4	
30	Q162040	Tuerca exagonal M-6		4	
31	Z276321	Ventana aspiracion		2	
32	Q012042	Tornillo exagonal M-6x15		4	
33	Q262040	Arandela muelle A-6		4	
34	Q212040	Tuerca sombrerete M-6		14	
35	Q162040	Tuerca exagonal M-6		14	
36	Q262040	Arandela muelle A-6		14	
37	Z310341	Arandela rectangular		14	
38	Z276204	Junta superior e inferior		2	
39	Z276301	Tunel de secado		1	
40	Q232040	Arandela plana A-6		12	
41	Q262040	Arandela muelle A-6		12	
42	Q212040	Tuerca sombrerete M-6		12	
43	Z276410	Cortina interior completa		1	
44	Z270326	Sujecion cortina		2	
45	Q232040	Arandela plana A-6		2	
46	Q262030	Arandela muelle A-5		2	
47	Q212031	Tuerca sombrerete M-5		2	
48	Z276205	Junta lateral		2	
49	Z276304	Guia secado		2	
50	Z275075	Deslizamiento guias		2	
51	Q232040	Arandela plana A-6		4	
52	Q222012	Tuerca autoblocante M-6		4	

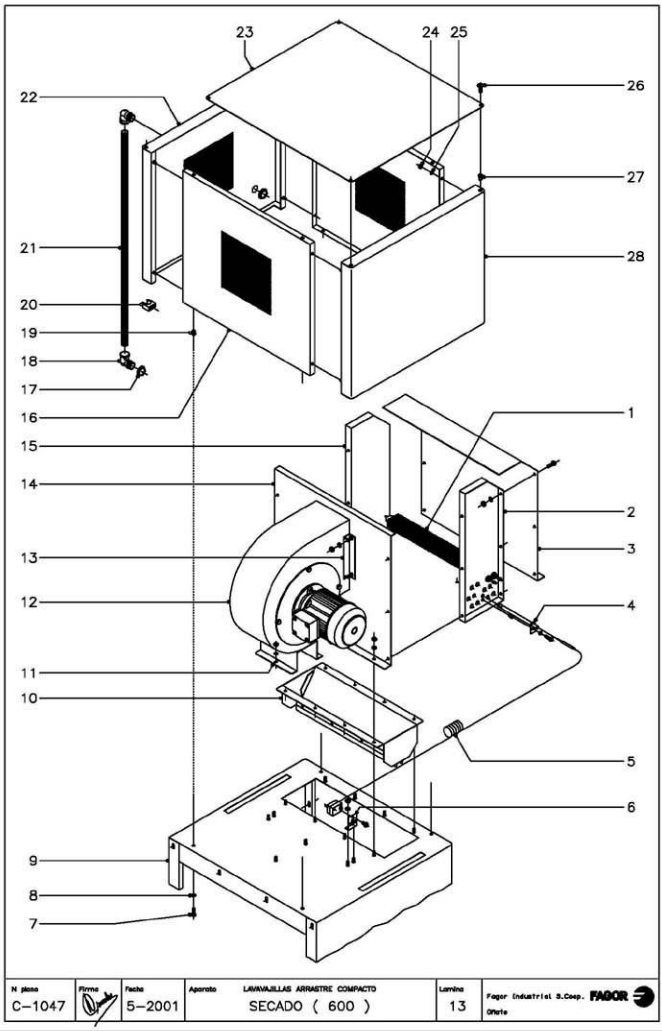

N plano	Firma	Fecha	Aparato	Lamina
C–1047		5–2001	LAVAVAJILLAS ARRASTRE COMPACTO SECADO (600)	13

Fagor Industrial S.Coop. FAGOR
Oñate

MOD.	LAVAVAJILLAS ARRASTRE COMPACTO	ZONA	SECADO (600)	PLANO	C-1047

ITEM	CODIGO	DENOMINACION	TEXTO	SECADO 600	NOTAS
1	Z276391	Resistencia aletas 1500 W 230 V		6	
2	Z276329	Frontal caja resistencias		1	
3	Z276326	Lateral izquierdo caja resistencias		1	
	Q012042	Tornillo exagonal M-6x15		14	
	Q262040	Arandela muelle A-6		14	
	Q162040	Tuerca exagonal M-6		14	
4	Z276331	Vaina para bulbo termostato		1	
	Q012042	Tornillo exagonal M-6x15		1	
	Q262040	Arandela muelle A-6		1	
	Q221343	Remache exagonal M-6		1	
5	Z213014	Termostato limitador		1	
	Q081330	Tornillo alomado BZ-3,5x6,5		2	
6	Z850111	Soporte termostato		1	
	Q232040	Arandela plana A-6		2	
	Q162040	Tuerca exagonal M-6		2	
7	Q012042	Tornillo exagonal M-6x15		4	
8	Q262040	Arandela muelle A-6		4	
9	Z276301	Tunel de secado		1	
10	Z276322	Salida secado completa		1	
11	Z276394	Soporte ventilador		1	
	Q262040	Arandela muelle A-6		2	
	Q162040	Tuerca exagonal M-6		2	
12	Z316412	Ventilador centrifugo		1	
13	Z276375	Amarre ventilador escuadra		2	
	Q262040	Arandela muelle A-6		4	
	Q162040	Tuerca exagonal M-6		4	
14	Z276376	Lateral derecho caja resistencias		1	
	Q262040	Arandela muelle A-6		8	
	Q162040	Tuerca exagonal M-6		8	

MOD.	LAVAVAJILLAS ARRASTRE COMPACTO	ZONA	SECADO (600)	PLANO	C-1047

ITEM	CODIGO	DENOMINACION	TEXTO	SECADO 600	NOTAS
15	Z276330	Posterior caja resistencias		1	
	Q012042	Tornillo exagonal M-6x15		14	
	Q262040	Arandela muelle A-6		14	
	Q162040	Tuerca exagonal M-6		14	
16	Z276345	Lateral cubierta		2	
17	R023025	Contratuerca		2	
18	Z703006	Racord 90º		2	
19	Q221343	Remache exagonal M-6		4	
20	Z316354	Abrazadera de presion		2	
21	9712500	Tubo plastico Ø 29xØ 23x950		1	
22	Z276351	Posterior cubierta		1	
23	Z276346	Superior de cubierta		1	
24	Q162040	Tuerca exagonal M-6		8	
25	Q262040	Arandela muelle A-6		8	
26	Q152017	Tornillo amarre M-6x13		4	
27	Q221343	Remache exagonal M-6		4	
28	Z276342	Anterior de cubierta		1	
s/n	Z276341	Instalacion electrica secado		1	
s/n	Z276392	Instalacion electrica auxiliar secado		1	
s/n	Z316381	Cableado secado		1	
s/n	Z316382	Cableado auxiliar secado		1	

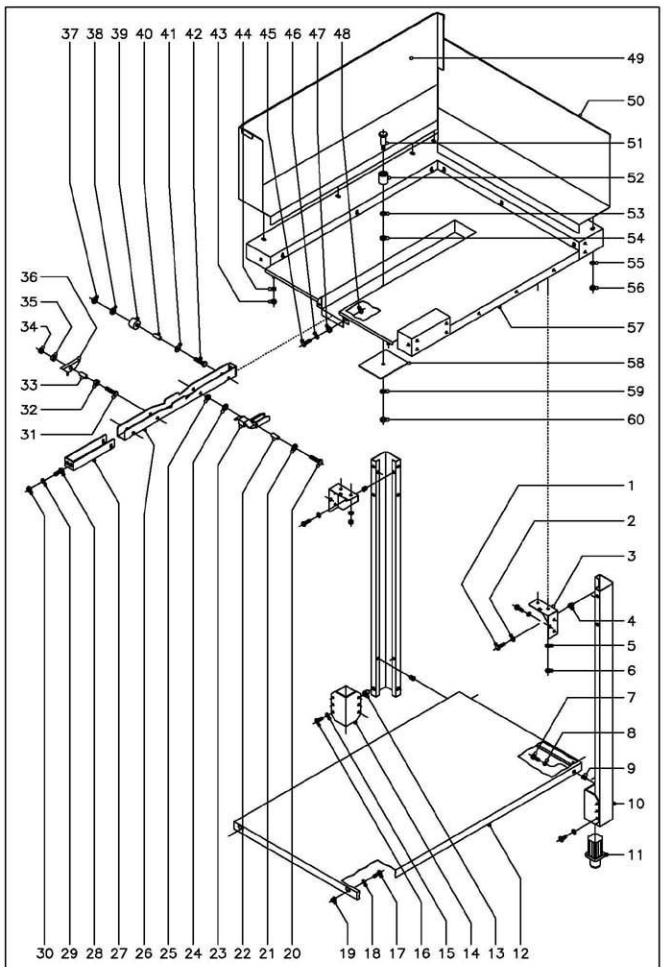

N plano	Firma	Fecha	Aparato	Lamina
C-1048		5-2001	LAVAVAJILLAS DE ARRASTRE CARGADOR ENTRADA EN ANGULO	14

Fagor Industrial S.Coop. Onate — FAGOR

MOD. LAVAVAJILLAS DE ARRASTRE **ZONA** CARGADOR ENTRADA EN ANGULO 90º **PLANO** C-1048

ITEM	CODIGO	DENOMINACION	TEXTO	CARGADOR ENTRADA 90º DERECHA	CARGADOR ENTRADA 90º IZQUIERDA	NOTAS
1	Q012031	Tornillo exagonal M-5x10		4	4	
2	Q242030	Arandela abanico A-5		4	4	
3	Z276354	Amarre pata		2	2	
4	Q221342	Remache exagonal M-5		4	4	
5	Q242040	Arandela abanico A-6		4	4	
6	Q162040	Tuerca exagonal M-6		4	4	
7	Q012031	Tornillo exagonal M-5x10		4	4	
8	Q242030	Arandela abanico A-5		4	4	
9	Q221342	Remache exagonal M-5		4	4	
10	Z272505	Pata		2	2	
11	R675610	Pata regulable		2	2	
12	Z272506	Bandeja inferior		1	1	Con modulo de entrada
12	Z296301	Bandeja inferior		1	1	Con condensador de vahos
13	Q221343	Remache exagonal M-6		4	4	
14	Z282516	Regulador pata		2	2	
15	Q232040	Arandela plana A-6		4	4	
16	Q152017	Tornillo amarre M-6x13		4	4	
17	Q012031	Tornillo exagonal M-5x10		2	2	
18	Q242030	Arandela abanico A-5		2	2	
19	Q221342	Remache exagonal M-5		2	2	
20	Q012046	Tornillo exagonal M-6x40		1	1	
21	Q232050	Arandela plana A-8		1	1	
22	Z105056	Eje separador		1	1	
23	Z102537	Uña 90º		1	1	
24	Q232050	Arandela plana A-8		1	1	
25	Q221301	Tuerca autoblocante M-6		1	1	
26	Z102536	Carro arrastre		1	1	
27	Z272528	Horquilla		1	1	
28	Q012042	Tornillo exagonal M-6x15		2	2	
29	Q232040	Arandela plana A-6		2	2	
30	Q222012	Tuerca autoblocante M-6		2	2	
31	Q012046	Tornillo exagonal M-6x40		1	1	
32	Z105059	Casquillo separador		1	1	
33	Z105058	Eje separador		1	1	
34	Q222012	Tuerca autoblocante M-6		1	1	
35	Z105059	Casquillo separador		1	1	
36	Z105060	Uña arrastre		1	1	
37	Q222012	Tuerca autoblocante M-6		2	2	
38	Q232050	Arandela plana A-8		2	2	
39	Z105057	Rodillo		2	2	
40	Z105058	Eje separador		2	2	
41	Q232050	Arandela plana A-8		2	2	
42	Q012046	Tornillo exagonal M-6x40		2	2	
43	Q162040	Tuerca exagonal M-6		2	2	
44	Q242040	Arandela abanico A-6		2	2	
45	Q012042	Tornillo exagonal M-6x15		4	4	
46	Q232040	Arandela plana A-6		4	4	
47	Q308002	Arandela dudo A-6		4	4	
48	Q222012	Tuerca autoblocante M-6		4	4	
49	Z282542	Peto 90º derecha posterior		1	-	
s/n	Z282532	Peto 90º izquierda posterior		-	1	
50	Z282544	Peto 90º derecha lateral		1	-	
s/n	Z282534	Peto 90º izquierda lateral		-	1	
51	Q102548	Tornillo coginete		1	1	
52	Z1025-49	Rodillo		1	1	
53	Q232050	Arandela plana A-8		1	1	
54	Q308000	Arandela dudo A-8		1	1	
55	Q242040	Arandela abanico A-6		13	13	
56	Q162040	Tuerca exagonal M-6		13	13	
57	Z282540	Mesa entrada 90º derecha		1	-	
s/n	Z282530	Mesa entrada 90º izquierda		-	1	
58	Z102534	Placa refuerzo (calderado a mesa)		1	1	
59	Q232050	Arandela plana A-8		1	1	
60	Q162050	Tuerca exagonal M-8		2	2	