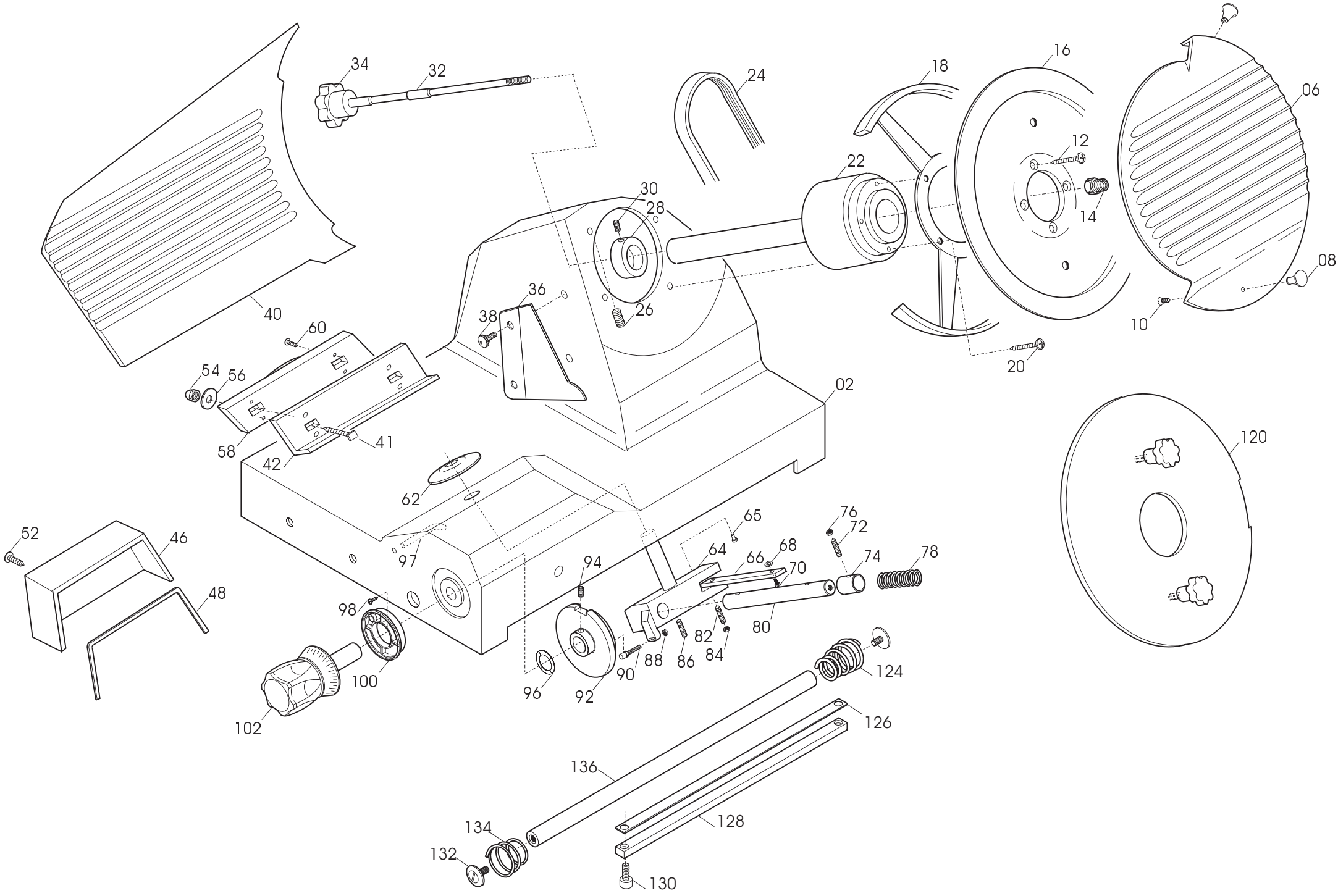
34
32
24
18
16
06
12
22
30
28
14
08
36
38
26
10
40
60
20
54
56
02
58
41
42
62
120
52
46
65
76
72
64
66
68
70
74
78
97
94
48
98
80
82
84
88
86
90
92
96
100
102
124
126
136
128
134
132
130

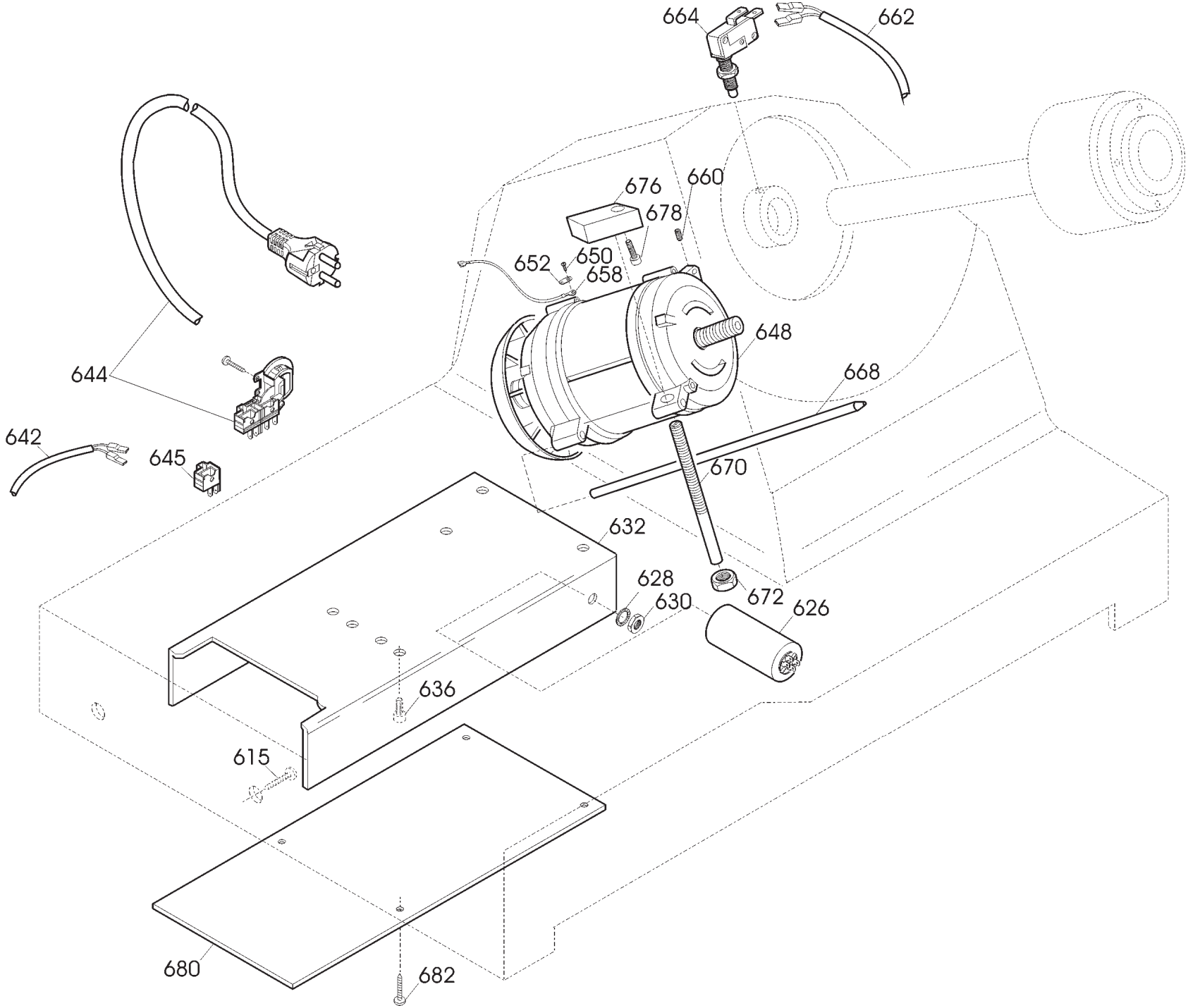
664
662
676
660
678
652
650
658
648
668
644
642
645
670
632
628
672
630
626
636
615
680
682

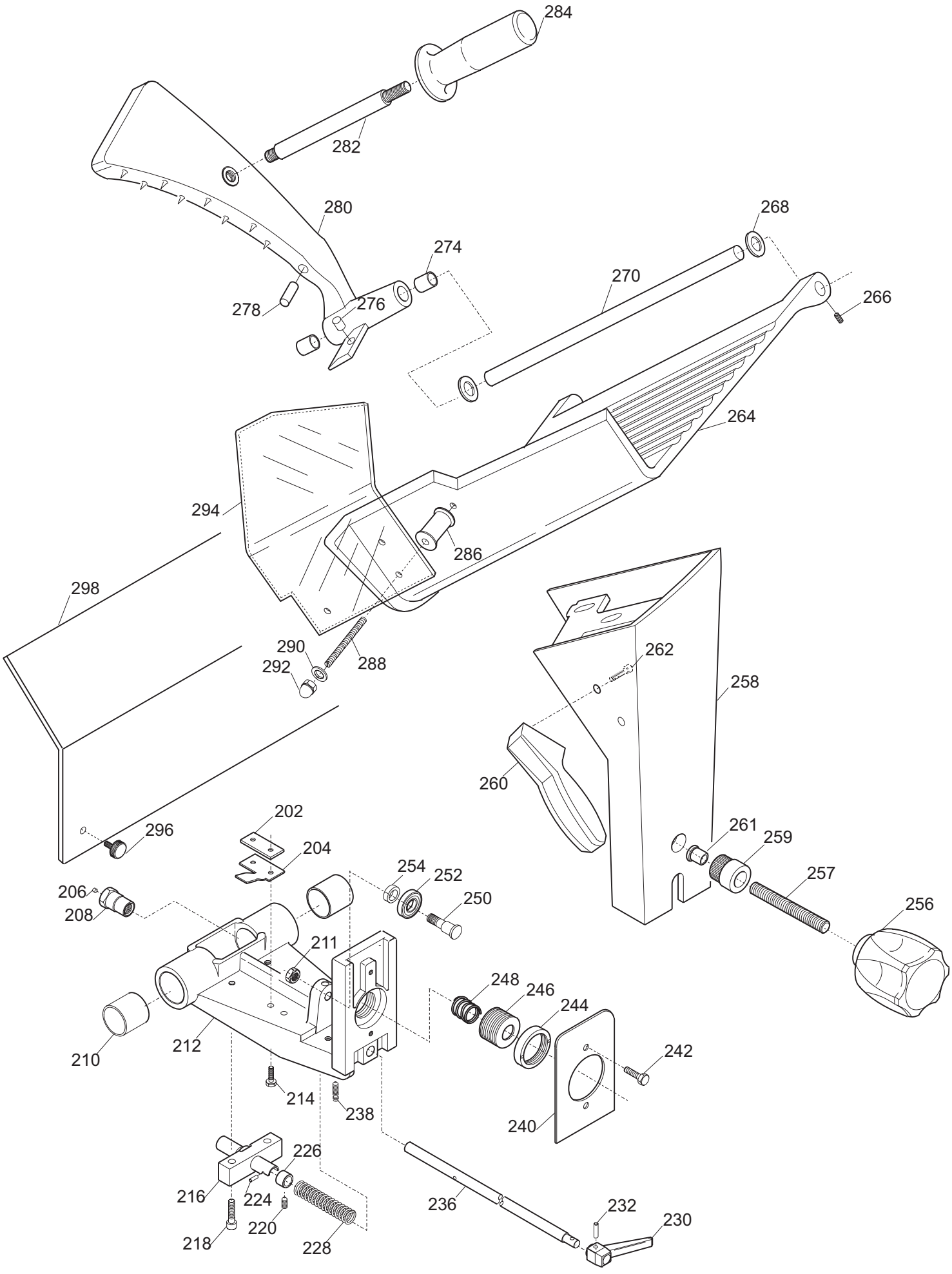
284
282
280
274
278
276
268
270
266
264
294
286
298
290
292
288
262
258
260
261
259
257
256
202
204
296
254
252
250
206
208
211
248
246
244
242
210
212
214
238
240
226
216
224
220
218
228
236
232
230

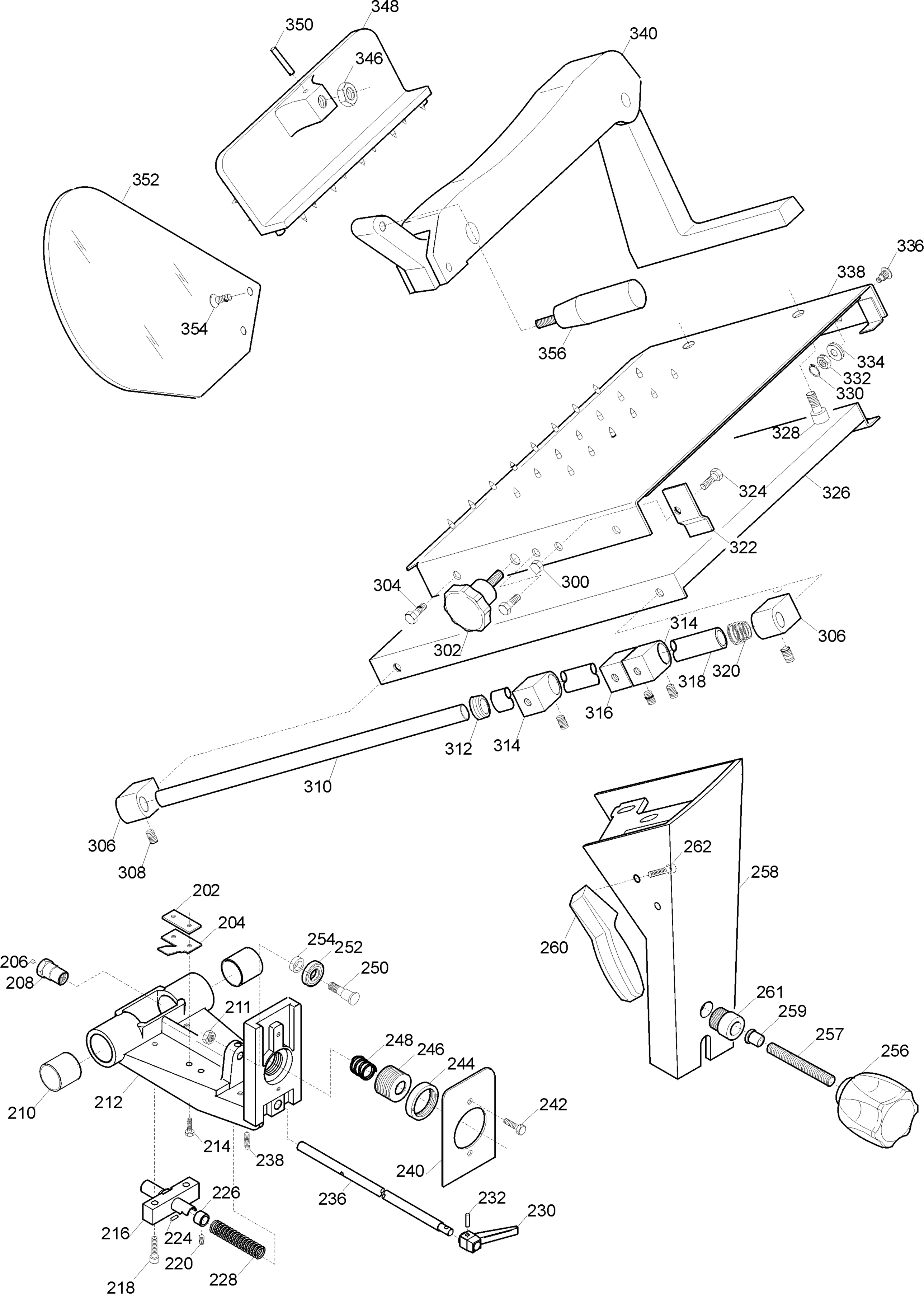
348
350
346
340
352
354
336
338
356
334
332
330
328
324
326
322
304
300
302
314
306
320
318
316
312
314
310
306
308
262
258
260
261
259
257
256
202
204
254
252
250
206
208
211
248
246
244
242
210
212
214
238
240
236
232
230
226
216
224
220
218
228

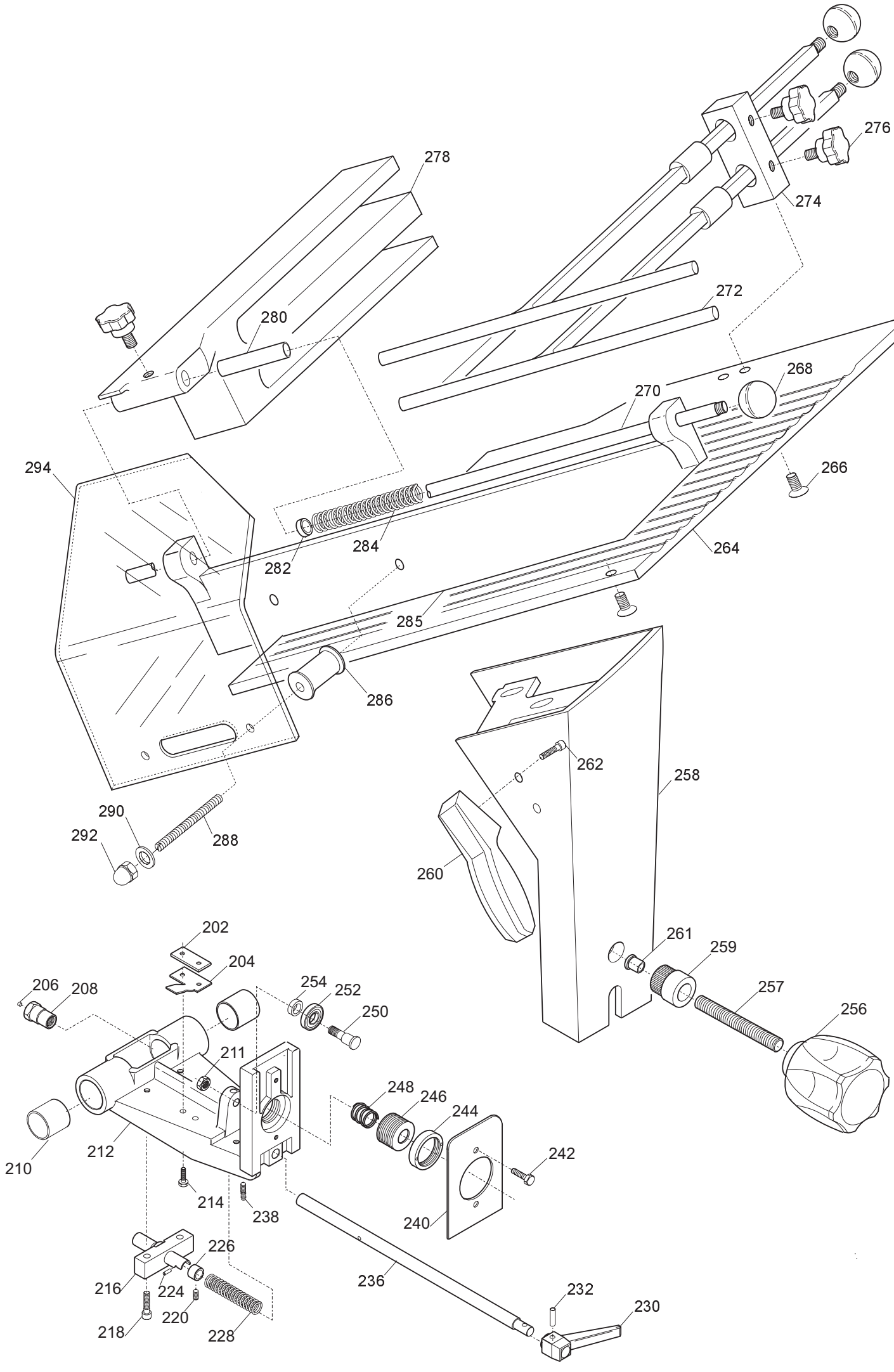
278
276
274
280
272
268
270
294
266
284
282
264
285
286
262
258
290
292
288
260
261
259
257
256
202
204
206
208
254
252
250
211
248
246
244
242
210
212
214
238
240
226
216
224
236
232
230
218
220
228

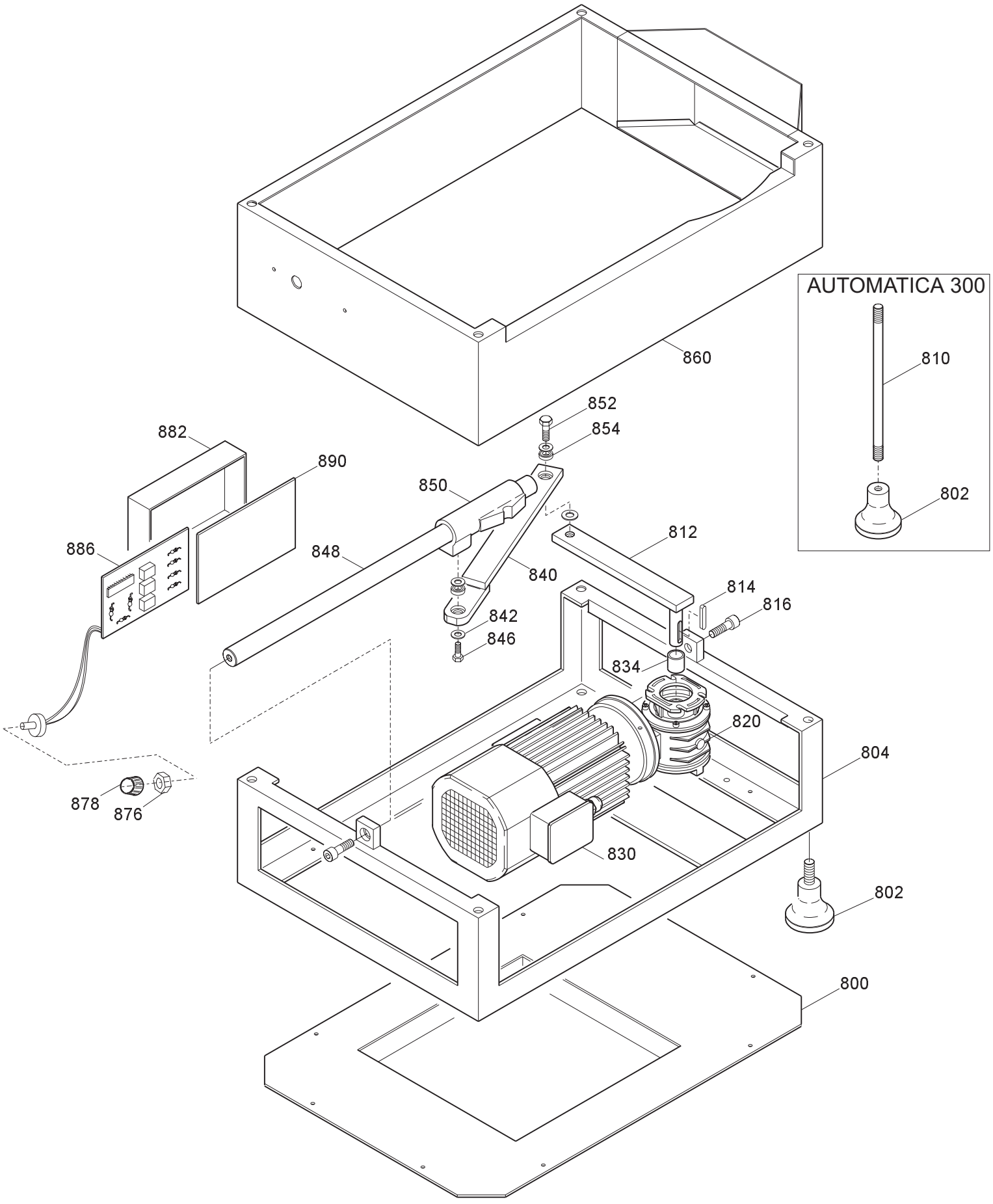
AUTOMATICA 300
810
802
860
852
854
882
890
850
886
848
840
812
814
816
842
846
834
820
804
878
876
830
802
800

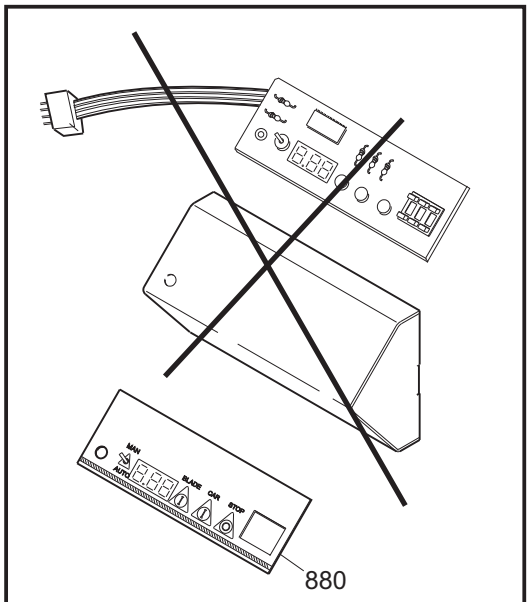

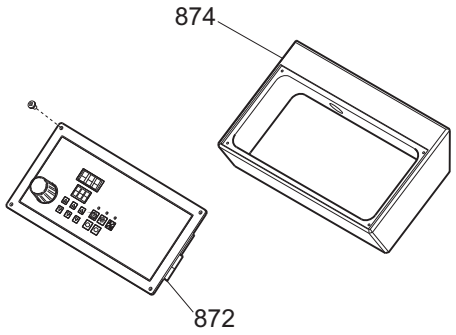

Ordinare assieme i **rif. 872+874**
*Order together **ref. 872+874***

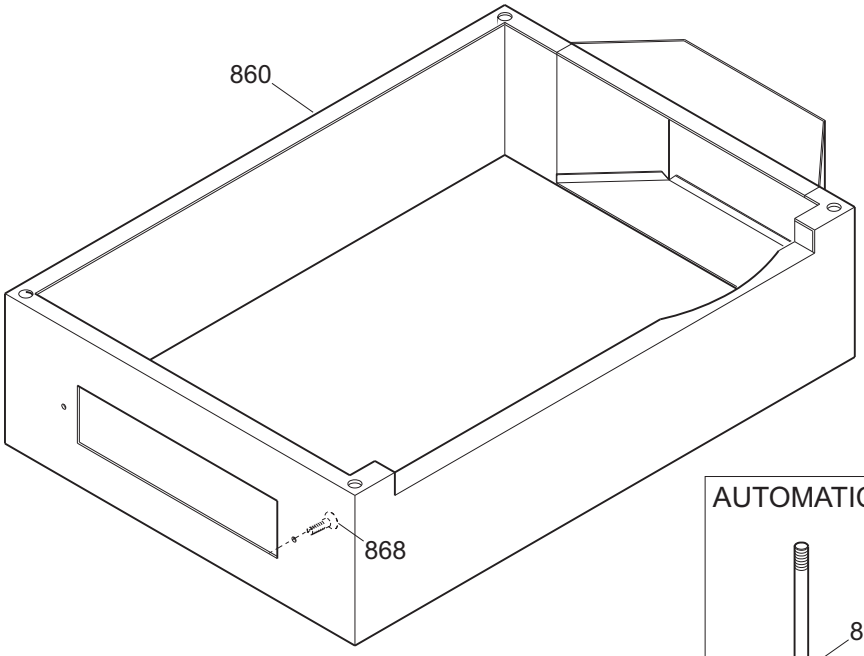

AUTOMATICA 300

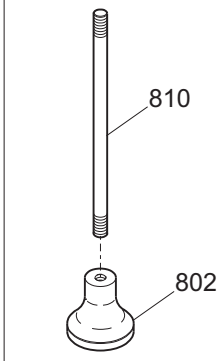

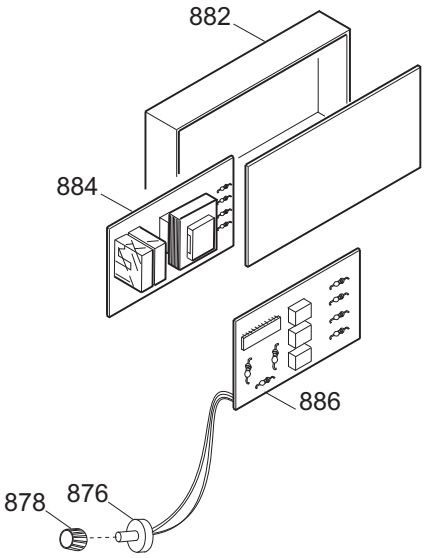

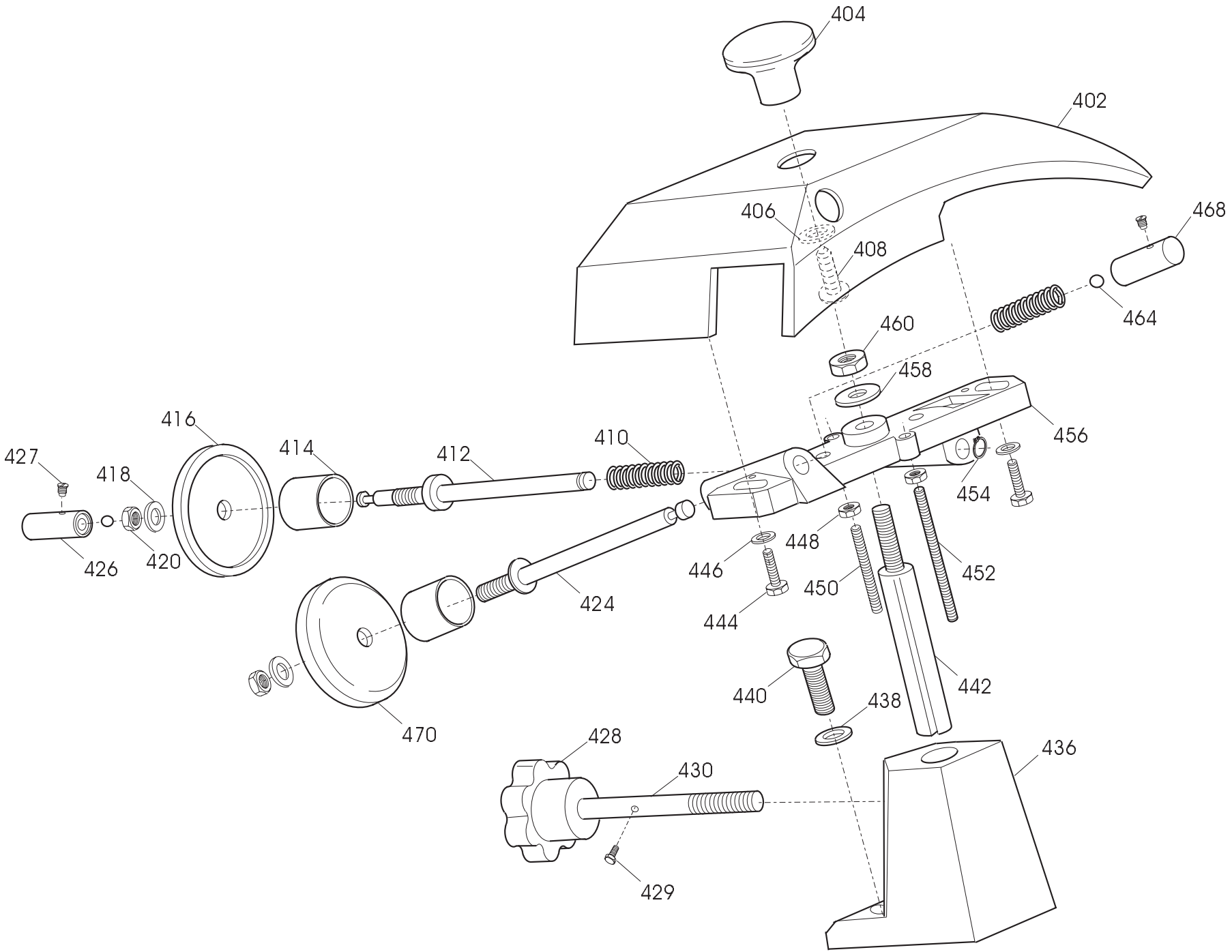
404
402
406
408
468
464
460
458
456
454
416
414
412
410
427
418
426
420
448
446
450
452
424
444
442
440
438
470
428
430
436
429

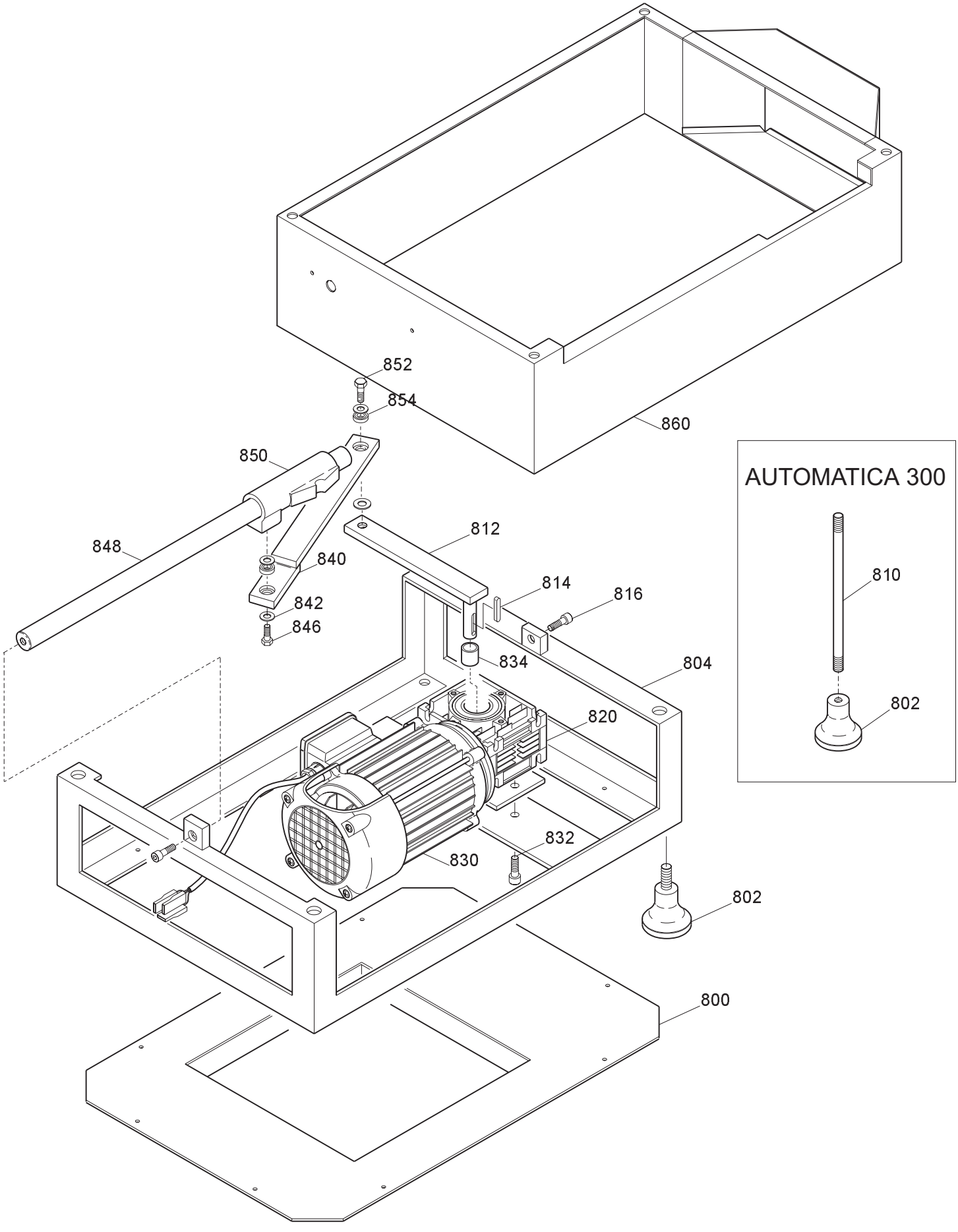
852
854
860
850
848
840
842
846
812
814
816
834
804
820
832
830
802
800
AUTOMATICA 300
810
802

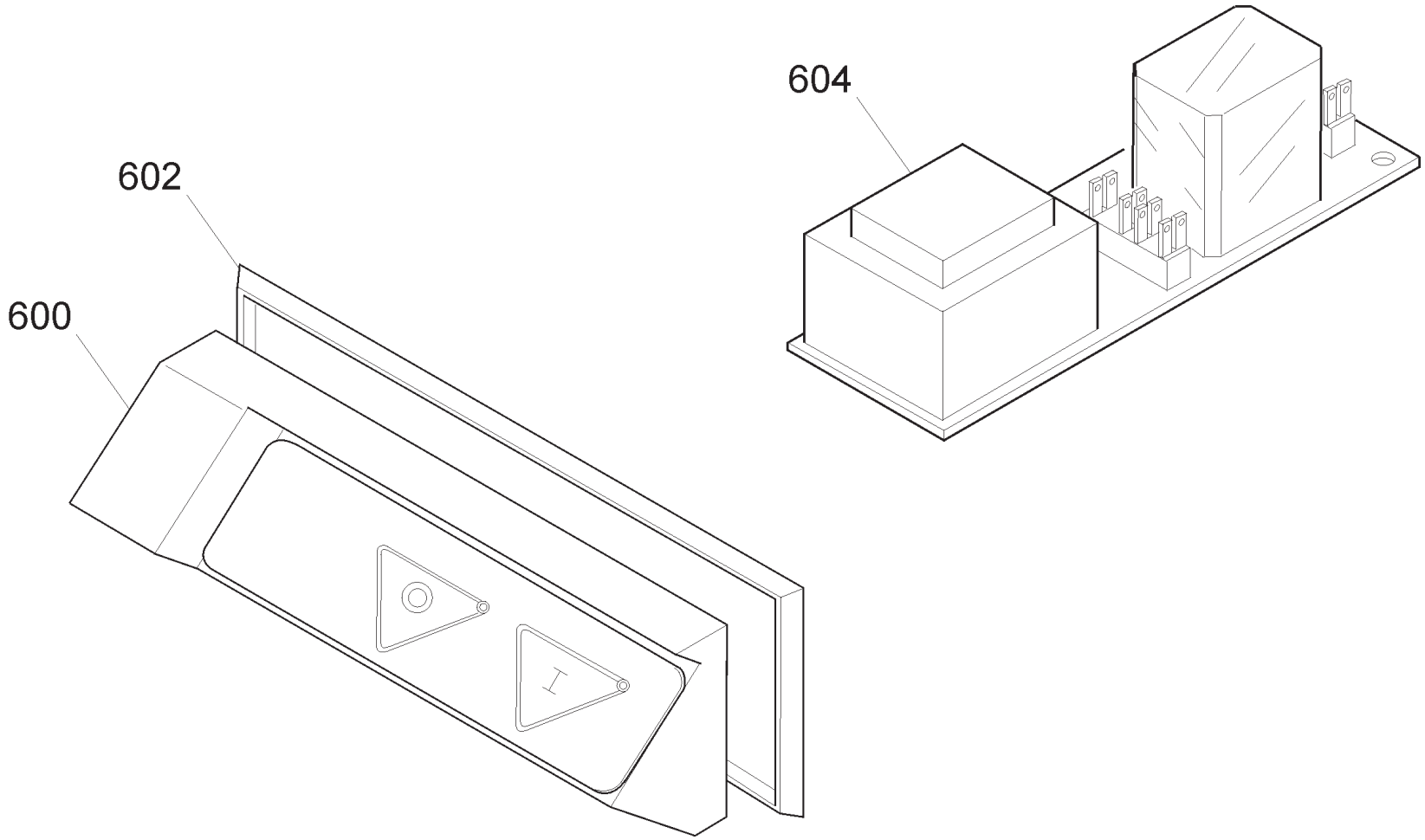
604
602
600

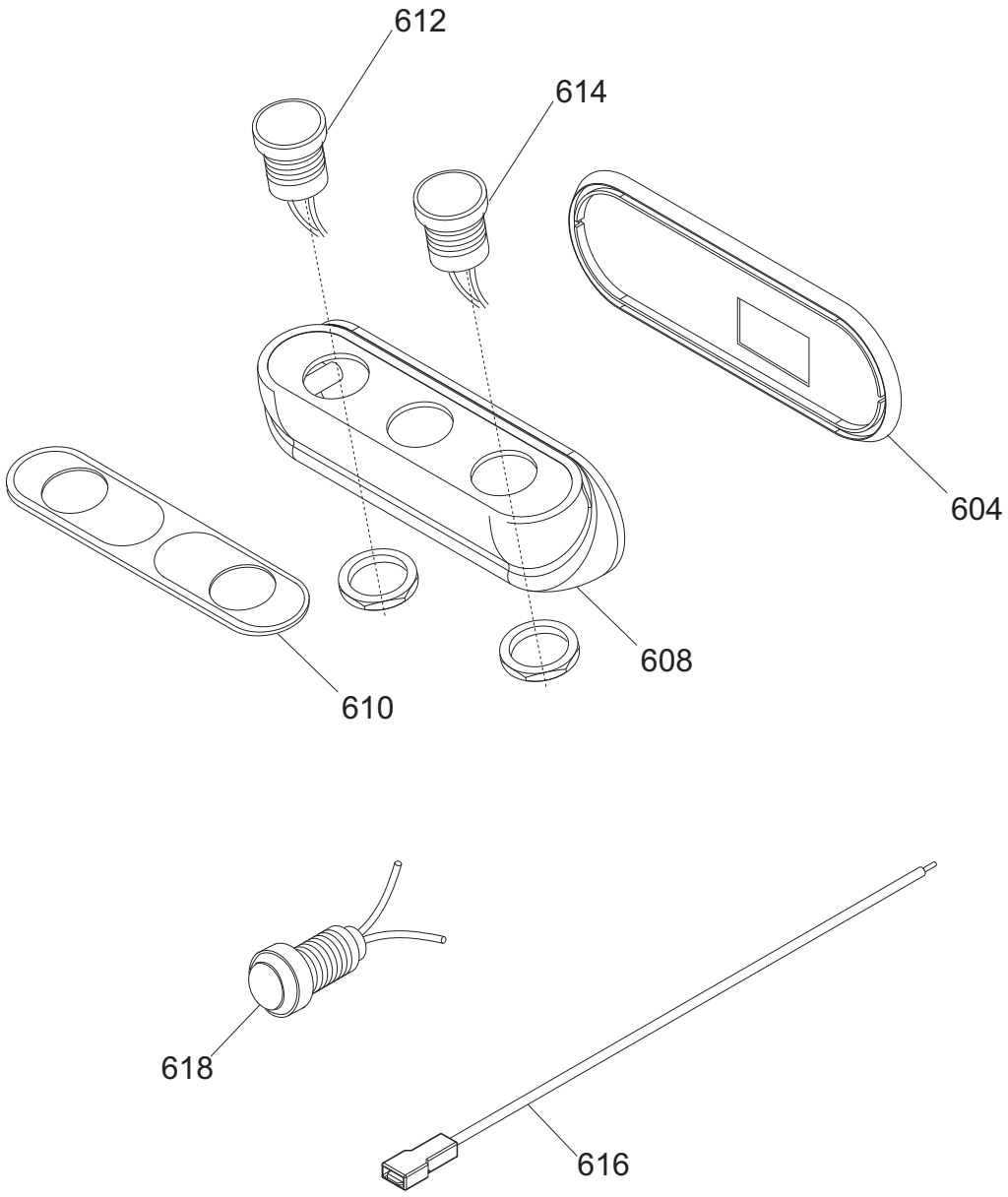
612
614
604
608
610
618
616

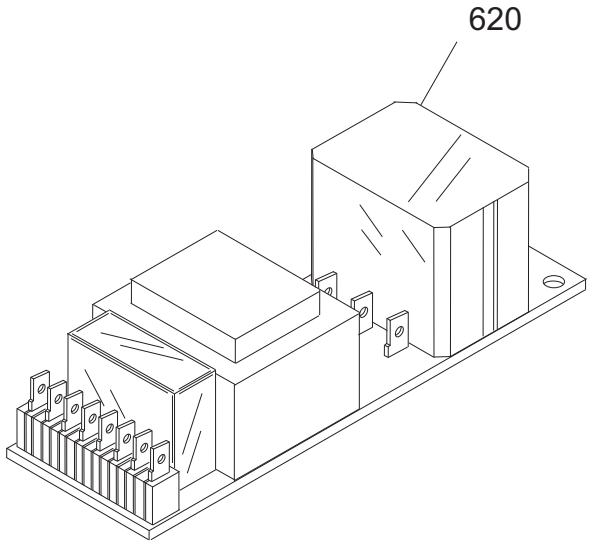
620

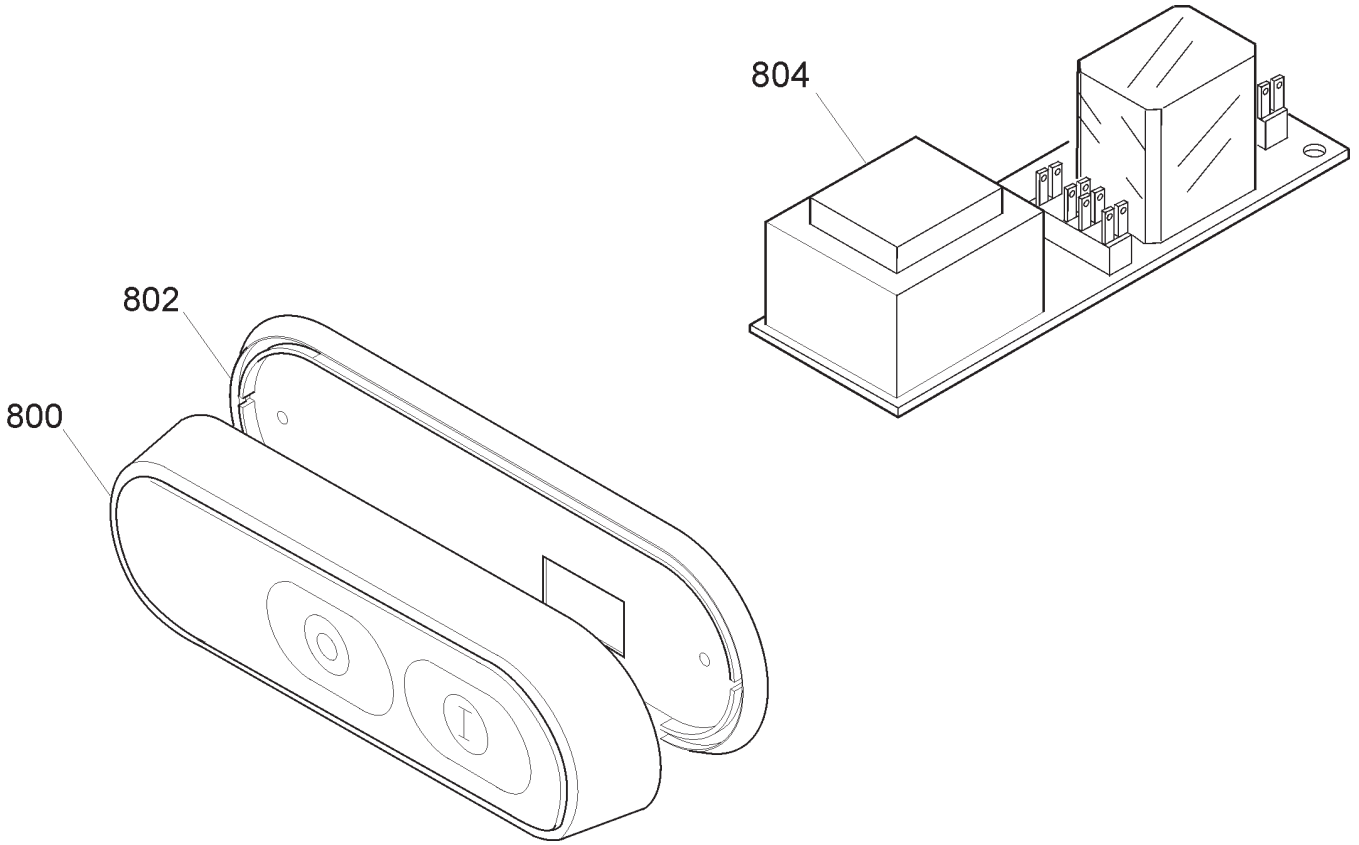
804
802
800

Pulsantiera AUTOMATICA 370 CE - until 1999 TAV. UNICA

Riferiment	Nome prodotto	Codice
800C	CORPO PUL.BIANCA NEUTRA MONTATA	19702022
800B	CORPO PUL.BLU NEUT.MONT.NO GUAR	19702021
800A	CORPO PUL.NEUTRA MONT.NO GUARNIZIO	19702004
802	GUARNIZIONE PULSANT.NEUTRA TONDA	19563034
804B	CIRCUITO DI POT.RIP.220-380 TF	19411008
804A	CIRCUITO DI POTENZA TUV 220 MN	19411007
600	CORPO PUL.GRANDE MONT.NO GUARNIZIO	19702002
602	GUARNIZIONE PULSANT.GRANDE SRM	19563032
604B	CIRCUITO DI POT.RIP.220-380 TF	19411008
604A	CIRCUITO DI POTENZA TUV 220 MN	19411007
-	CORPO PUL.OPERA MONTATA NO GUAR	19702034
604	GUARNIZIONE PULSANT.NEUTRA TONDA	19563034
608	SCATOLA PULSANTI OPERA	19563123
610	MASCHERINA X PULSANTIERA OP/NEUT.IT	19420164
612	PULSANTE NERO NO	19410140
614	PULSANTE BIANCO NO	19410142
616	CAVETTO PROLUNGA LAMPADA SPIA	19410750
618/24	SPIA UNIFICATA 24 V	19410408
618	SPIA UNIFICATA 220-380 VOLT	19410406
620/24	SCHEDA DI POTENZA 24 V	19411009
620TF	SCHEDA POT.LED SID 230/400	19411000.12
620MN	SCHEDA POT.LED SID 110-230 OM.UL CB	19411102
2	CASSA SG 350-370 OSSIDATA	19510109
6	PARALAMA 370 OSSIDATO	19510210
8	POMELLO PARALAMA _ LAV	19021110
14	QUADRETTO PARALAMA 350-370	19530909
16	LAMA 370 - 57/4/300 NAZ. F.ESTR.	18370574300F
16T	LAMA 370 - 57/4/300 TEFLON F.ESTR.	18370574300TF
18	AN.PR.LAMA 370 GRAV.	19513010
22	*PULEG.PIAT.MONT.F03 SG350-370	19700309
24	CINGH.PIAT.SG 350 TB2 480 X 11	19310209
28	ANELLO PORTA MICRO 350-370	19540909
32	TIRANTE PARALAMA SG 350-370	19530509
34	POM. TIR.PARAL.300-370 M8 5 LOBI	19562504
38	VITE ZIGR.M5 PARAF.MRR BULTH	19335014
40	VELA SG 370 ESTRUSA CE OSSIDATA	195103E10C
41	VITE BLOCC.VELA TI 8 X 33 AF 350	19334007
42	SQUADR.SUP VELA ESTRUS 350-370	19520117
46	PROTEZIONE SUPP. VELA 350	SM504425
48	GUARN. COPER.SUP.VELA AFF 350	19563040
54	VITE BLOCC.VELA TI 8 X 30 AF 300	19334004
56	RONDELLA X VELA 300-330 SVASAT	19346009
58	SUP.VELA SG 350-370 OSSIDATO	19510709
62	PARA ACQUA GRANDE	19563002
64	MOVIMENTO VELA SG 350-375 LAVORATO	19500109
65	FUNGHETTO MOVIMENTO D8,5XHT2	19563201
66	PIASTRINA MOV. 300-370 ZINCATA	19540609

72	GRANO BRONZINA MOVIMENTO M6X18	19335040
74	BOCCOLE BRONZO 19.22.20 PC032 MOVIM	19324005
78	MOLLA MOVIMENTO VELA UNIFICATA	19390205
80	PERNO MOV. VELA SG 350-370	19530709
90	RULLINO MOVIMENTO AFF. GRAV.CE	19336066
92	CAMMA SLC 350-370 CE LAVORATO	19563512
96	RONDELLA ONDULATA 19	19342006
97	TUBETTO OLIATORE 350-370	19553009
100	GHIERA DISTANZIALE MAN.NUMERAT	19562410
102	MANOPOLA NUMERATA GRANDE GH.30 BIZ.	19562406BZ
116	MANOPOLA PRIG. AFFIL. M8 6 LOBI	19562602
118	VITE M8 X 34,5 PER ESTRATTORI	19335090
120	DISCO ESTRATTORE LAMA PER 370	19702514
124	MOLLA BARRA TONDA 350 SG	19390109
126	PIASTRINA TEMPR. 350-370	19530809
128	BARRA QUADRA 350-370 ZINCATA	19540109
132	VITE CROMATA T.32 BARRA TONDA	19335003
134	MOLLA BARRA TONDA 350-370 SG CE	19390119
136	BARRA TONDA CARR. SG 350-370	19530609
202	PIAST. SGANCIO FILET.AFF.CE	19533200
204	PIAST. SGANCIO CARR. SLC 350-370 CE	19533217
206	PUNTALE SGANCIO 300-385 CE	19565001
208	PERNO PER SGANC. 300-370 CE	19534035
210	BOCCOLE AUTOLUBR.28.32.30	19324109
212	CARRELLO 350-370 AUT.CE LAVORATO	19500519A
216	TUBO+QUAD SGANCIO AFF. AUTOM.	19541760
226	BUSSOLA FERMA MOLLA SGANC.AUT	19534040
228	MOLLA MOVIMENTO VELA UNIFICATA	19390205
230	MANOPOLA SGANCIO AUT.MF 40 N 6	19562920
236	PERNO SGANCIO AUTOMATICA 350-370	19531333
238	PRIGIONIERO 6 X 25 OTTONE	19337002
240	PIASTRINA CARRELLO 350-370 CE	19533009
244	GHIERA FILET.ESTER. 300-330 CE	19534030
246	BUSSOLA FIL.X SGANC.300-330 CE	19534025
248	MOLLA PER SGANCIO 300-370 CE	19390601
250	PERNO CUSCINETTO 350-370	19540809
252	CUSCINETTO CARR. 6000 2RS R11	19320154
254	RONDELLA A SPESSORE CUSCINETTO	19346015
256	MANOP.BLOCCA GAMBO M10X6L X CE	19562802
257	PRIGIONIERO M10 X GAMBO X CE	19336038
258	GAMBO SG 350-370 CE OSSIDATO	19510619
259	BUSSOLA INOX GAMBO 300 LNR-MNT	19534022
260	MANIGLIA X GAMBO SAGOMATA	19562806
261	BUSS.FRES FERMA MAN.300-370 CE	19534016
264	PIATTO CE 350-370 OSSIDATO	19510424
268	GOMMINO PARAC.D.12 SG300 DAL 2001	19560103
270	ASTINA PRESSAMERCE SG 350-370	19530409
274	BOCCOLE AUTOLUBR.12.14.12 DAL 01	19324102
276	PARACOLPO PRESSAMERCE POST.SG TUV	19563211
278	PARAC. P.MERCE G. D8,5XH36	19563206

280	PRESSA MERCE SGF 350-370 OSSIDATO	19510924
282	DIST.PRES.D14X121 300-370 CE P	19541509
284	MANOPOLA PRES.MERC.CON FLANG.X CE	19562904
286	DISTANZIALI PARAMANO 300-385	19521609
288	PRIG. P.MANO M6X62 330-370	19336004
294	P.MANO PIATTO AFFETT. 300-370	19562336
296	POMELLO CAPP.BUSSOLA M5 ZIGRINATI	19562701
298	PROTEZIONE GAMBO AUTOM.350-370	19531703
202	PIAST. SGANCIO FILET.AFF.CE	19533200
204	PIAST. SGANCIO CARR. SLC 350-370 CE	19533217
206	PUNTALE SGANCIO 300-385 CE	19565001
208	PERNO PER SGANC. 300-370 CE	19534035
210	BOCCOLE AUTOLUBR.28.32.30	19324109
212	CARRELLO 350-370 CE LAVORATO	19500519
216	TUBO+QUAD SGANCIO AFF. AUTOM.	19541760
226	BUSSOLA FERMA MOLLA SGANC.AUT	19534040
228	MOLLA MOVIMENTO VELA UNIFICATA	19390205
230	MANOPOLA SGANCIO AUT.MF 40 N 6	19562920
236	CUSCINETTO CARR. 6000 2RS R11	19320154
236	PERNO SGANCIO AUTOMATICA 350-370	19531333
238	PRIGIONIERO 6 X 25 OTTONE	19337002
240	PIASTRINA CARRELLO 350-370 CE	19533009
244	GHIERA FILET.ESTER. 300-330 CE	19534030
246	BUSSOLA FIL.X SGANC.300-330 CE	19534025
248	MOLLA PER SGANCIO 300-370 CE	19390601
250	PERNO CUSCINETTO 350-370	19540809
254	RONDELLA A SPESSORE CUSCINETTO	19346015
256	MANOP.BLOCCA GAMBO M10X6L X CE	19562802
257	PRIGIONIERO M10 X GAMBO X CE	19336038
258	GAMBO SG 350-370 CE OSSIDATO	19510619
259	BUSSOLA INOX GAMBO 300 SG-PLD	19534020
260	MANIGLIA X GAMBO SAGOMATA	19562806
261	BUSS.FRES FERMA MAN.300-370 CE	19534016
264	PIATTO NETTUNO AUTOM. 350-370	SM500925AU
268	MANOPOLA SFERA CARRO NETTUNO	19562907
270	ASTINA INOX 12 AUTOM. 350-370	SM550125
272	ASTINA P.MERCE P.NETTUNO AUT.	SM553125
274	QUADR. AST. P.MERCE P.NETTUNO	19530920
276	POMELLO BLOC.CAPPO. M6 5 LOBI	19562601
278	PRESSAMERCE P.NETTUNO 350-370	SM502837
280	BUSSOLA BRACCIO CARRO NETTUNO	SM510906
282	GOMMINO PARAC. 275-370 FINO AL 2000	SM210808
284	MOLLA P.NETTUNO 350-370	SM370121
285	SPOND. P.NETTUNO 350-370	SM502537
286	DISTANZIALI PARAMANO 300-385	19521609
288	PRIG. P.MANO M6X62 330-370	19336004
294	P.MANO PIATTO AFFETT. 300-370	19562336
202	PIAST. SGANCIO FILET.AFF.CE	19533200
204	PIAST. SGANCIO CARR. SLC 350-370 CE	19533217
206	PUNTALE SGANCIO 300-385 CE	19565001

208	PERNO PER SGANC. 300-370 CE	19534035
210	BOCCOLE AUTOLUBR.28.32.30	19324109
212	CARRELLO 350-370 CE LAVORATO	19500519
216	TUBO+QUAD SGANCIO AFF. AUTOM.	19541760
226	BUSSOLA FERMA MOLLA SGANC.AUT	19534040
228	MOLLA MOVIMENTO VELA UNIFICATA	19390205
230	MANOPOLA SGANCIO AUT.MF 40 N 6	19562920
236	CUSCINETTO CARR. 6000 2RS R11	19320154
236	PERNO SGANCIO AUTOMATICA 350-370	19531333
238	PRIGIONIERO 6 X 25 OTTONE	19337002
240	PIASTRINA CARRELLO 350-370 CE	19533009
244	GHIERA FILET.ESTER. 300-330 CE	19534030
246	BUSSOLA FIL.X SGANC.300-330 CE	19534025
248	MOLLA PER SGANCIO 300-370 CE	19390601
250	PERNO CUSCINETTO 350-370	19540809
254	RONDELLA A SPESSORE CUSCINETTO	19346015
256	MANOP.BLOCCA GAMBO M10X6L X CE	19562802
257	PRIGIONIERO M10 X GAMBO X CE	19336038
258	GAMBO SG 350-370 CE OSSIDATO	19510619
259	BUSSOLA INOX GAMBO 300 SG-PLD	19534020
260	MANIGLIA X GAMBO SAGOMATA	19562806
261	BUSS.FRES FERMA MAN.300-370 CE	19534016
268	GOMMINO PARAC. 275-370 FINO AL 2000	SM210808
302	MANOPOLA C/PRIG. PIATTO AUT.BS	SM211412
306	ORECCHIETTE INOX 350-370	SM503104
310	ASTINA INOX 14 350-370	SM550104
314	ORECCHIETTE PIATTO IX 350-370	SM521804
318	TUBO X BUSSOLE 350-370	SM540404
320	MOLLA CONICA DA 14 370-390	SM370109
322	SPESSORE 20X10X12 350-370	SM132404
326	PIATTO INOX 350-370	SM550804
334	ROTELL. SCORR.DA 22 SP.8 F.7	SM530204
338	SCORREVOLE 350-370	SM550904
340	BRACCIO MONTATO SPECIAL.SV 350	19700116
348	STAFFA COMPLETA BS 300-370	19700150
352	PARAMANO BRACCIO SPECIALE VAS	19562376
356	MANOPOLA PRESSA MERCE GRANDE	19562903
402	CAPPOTT. 330-370 CE OSSIDATA	19511208C
404	POMELLO CAPPOTTINA A FUNGO	19562702
410	MOLLA PERNO AFF.+SBAV. 300:385	19390309
412	PERNO SBAVATURA 330:370	19540709
414	PARA POLVERE 220:300	19550101
416	MOLA SB.350 D.50 H.8 F.8 MOZ	19300208
424	PERNO AFFILATURA 330:370	19540708
426	PULSANTE AFFILATOIO 330:370	19550208
428	MANOPOLA PRIG. AFFIL. M8 6 LOBI	19562602
430	PRIGIONIERO COLONNINA L=75	19336010
436	COLONNIN.330-350 ALL OSSIDATO	19511108
442	PERNO COL0NNINA FRES.330:370	19540408
450	PRIG. DISTANZ. PARAMAN.M5 X 30	19336003

452	PRIG. LUNGO AFFILATOIO M5 X 63	19336005
456	CORPO AFF. 330:370 LAVORATO	19500208
468	PULSANTE AFFILATOIO 330:370	19550208
470	MOLA AF.330-385 D.48 H.15 F.8 Y10	19300108C.10
626	CONDENSATORE SG300 10UF CODOLO M8	19410307
632	SCATOLA RELAIS	19563111
642A	CAVET.ALIM PULS-PA 205 AFF MN	19410718
642B	CAVET.ALIM PULS-PA 205 AFF TF	19410719
644A	CAVO ALIM.COMP. SUKO CON PA 205	19410530
644B	CAVO ALIM.COMP. TF ITALIANA PA 205	19410536
645	MODULO PER PA 205/X AFF. TRIFASE	19410802
648A	MOT.350-370 MN C.PIATTA 230-50	19400109
648B	MOTORE 350 TF C.PIATTA 380-50	19400409
662	CAVO MICRO 300-370 AFF.PULSANTIERA	19410703
664	MICRO INTERRUTT.MN X AFFETTATR	19410201
668	PERNO MOTORE 350-370 SG-SV INOX	19540509
670	PRIGIONIERO TIRANTE MOTORE 350	19336020
676	STAFFA TIR. MOTORE SG 350-370	19540309
680	COPERCHIO RELAIS	19563112
800	PROTEZIONE INF. AUTOM. 350-370	19531633
802	PIEDINO 275:370 M8	19560202
804	TELAIO IN FERRO AUT 350-370	19541603
812	MANOVELLA RIDUT. AUT 350-370	19541723
814	CHIAVETTA 6 X 6 X 60 AUT. 350	19365020
820	RID.AUT.VF 44 P1 46 P63 B14 B3	19401803
830	MOTORE A.GR.63 4P B14 HP.0,25 230	19401720
834	SPESSORE MANOV. AFF. AUTOM 350	19534045
840	BIELLA CARR.GHIS.AUT 350-370	19541713
848	BARRA TONDA CARR. AUTOM 350-370	19530619
854	CUSCINETTO BIELLA AUT.626	19320101
860	MANTELLO ACCI.AUT.NORM 350-370	19534112
800	PROTEZIONE INF. AUTOM. 350-370	19531633
802	PIEDINO 275:370 M8	19560202
804	TELAIO IN FERRO AUT 350-370	19541603
810	DISTANZ. X PIEDINO X AUTOM.300	19541515
812	MANOVELLA RIDUT. AUT 350-370	19541723
814	CHIAVETTA 6 X 6 X 60 AUT. 350	19365020
820	RID.AUT.VF 44 P1 46 P63 B14 B3	19401803
830	MOTORE S.GR.63 B14 2900 W.240 180	19401721
834	SPESSORE MANOV. AFF. AUTOM 350	19534045
840	BIELLA CARR.GHIS.AUT 350-370	19541713
848	BARRA TONDA CARR. AUTOM 350-370	19530619
854	CUSCINETTO BIELLA AUT.626	19320101
860	MANTELLO ACCI.AUT.NORM 350-370	19534112
882	SCATOLA RELAIS	19563111
886-78-76	SCHEDA MOTORE C.C. AUTOM.SUP	19414000
890	COPERCHIO RELAIS	19563112
800	PROTEZIONE INF. AUTOM. 350-370	19531633
802	PIEDINO 275:370 M8	19560202
804	TELAIO IN FERRO AUT 350-370	19541603

812	MANOVELLA RIDUT. AUT 350-370	19541723
814	CHIAVETTA 6 X 6 X 60 AUT. 350	19365020
820	RID.AUT.VF 44 P1 46 P63 B14 B3	19401803
828	SENS.MAGNETICO X AUT. SUPER	19410294
830	MOTORE S.GR.63 B14 2900 W.240 180	19401721
834	SPESSORE MANOV. AFF. AUTOM 350	19534045
838	MAGNETE PER SENSORE DIAM 6 MN	19410210
840	BIELLA CARR.GHIS.AUT 350-370	19541713
848	BARRA TONDA CARR. AUTOM 350-370	19530619
854	CUSCINETTO BIELLA AUT.626	19320101
860	MANTELLO ACCI.AUT.SUPE 350-370	19534122
872	SCHEDA COMAN. AUT.CONTAF.NEW.SERIG	19414023/01
876	POTENZ. SCHEDA C.C.AUT.S CABLATO	19414070
878	MANOPOLA POTENZ. AUTOM.SUPER CE	19562922
880	MASCH.PULS. AUT	19420162
882	SCATOLA RELAIS	19563111
884	SCHEDA CONTAF.AUT.SUP 220 50 (POT)	19414020
886-878	SCHEDA MOTORE C.C. AUTOM.SUP	19414000
890	COPERCHIO RELAIS	19563112