1 GRUPPO LAVAGGIO
2 GRUPPO VASCA
3 GRUPPO RISCIACQUO
4 QUADRO ELETTRICO
5 GRUPPO SOLLEVAMENTO
6 GRUPPO POMPA SCARICO
7 CARROZZERIA
8 DOSATORI

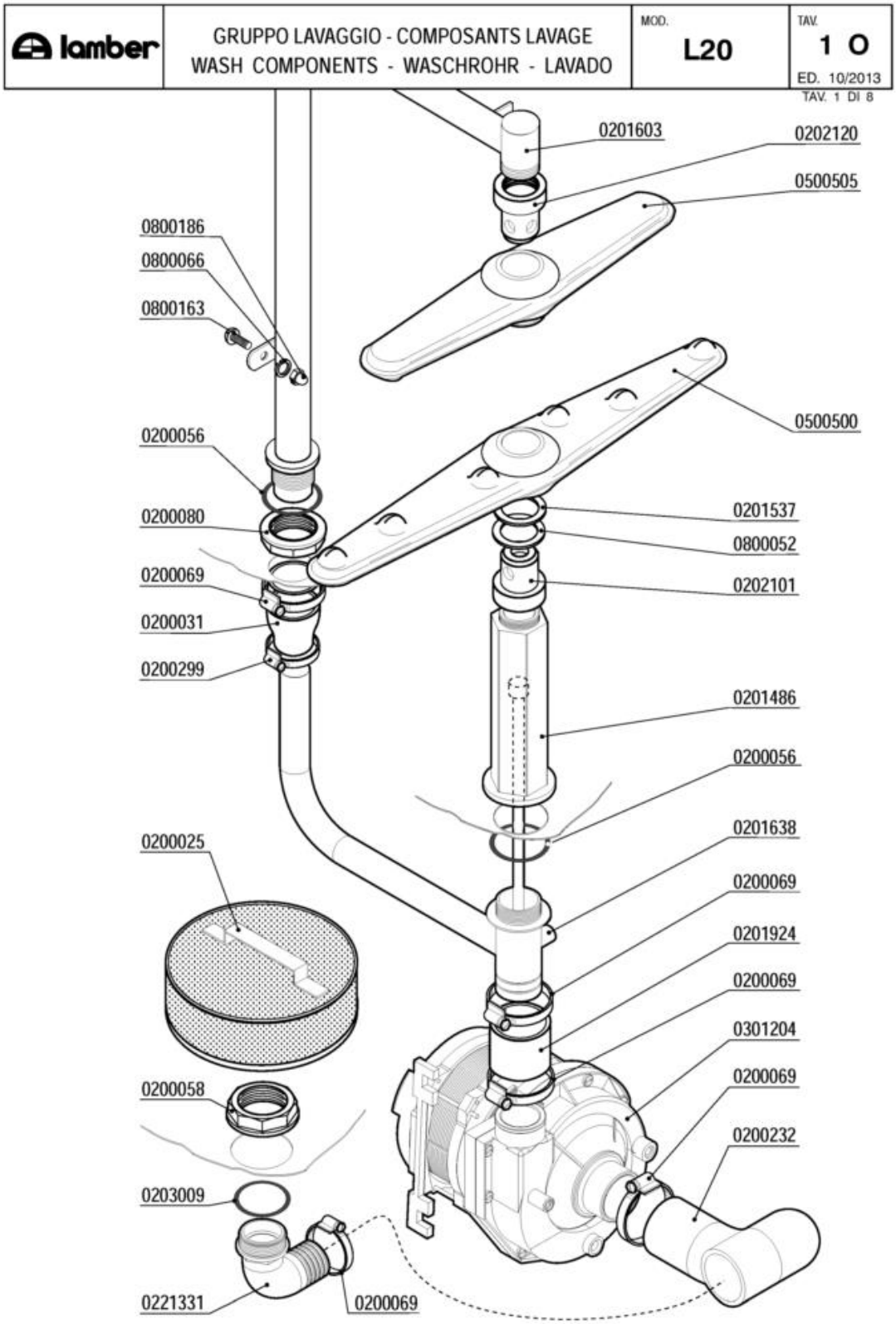
lamber
GRUPPO LAVAGGIO - COMPOSANTS LAVAGE
WASH COMPONENTS - WASCHROHR - LAVADO
MOD.
L20
TAV.
1 O
ED. 10/2013
TAV. 1 DI 8
0201603
0202120
0500505
0800186
0800066
0800163
0500500
0200056
0201537
0200080
0800052
0200069
0202101
0200031
0200299
0201486
0200056
0200025
0201638
0200069
0201924
0200069
0301204
0200058
0200069
0200232
0203009
0221331
0200069

| Codice | Descrizione |
|---|---|
| 0200025 | Filtro d.215 |
| 0200031 | Manicotto ridotto 38x26x45 |
| 0200056 | OR 144 pilette 1" 1/4 |
| 0200058 | Ghiera 1" 1/2 |
| 0200069 | Fascetta 40-60 |
| 0200080 | Ghiera 1"1/42190 |
| 0200232 | Manicotto aspirante 01F/075F 1583-93 |
| 0200299 | Fascetta 20-32 |
| 0201486 | Colonna lavaggio interna 01F 8029 |
| 0201537 | Rondella usura mul.infer.lavaggio 9487 |
| 0201603 | Condotta lavaggio rotante L25VST 8399 |
| 0201638 | Collettore lav.ris.inferiore L21VST 8957 |
| 0201924 | Manicotto premente L20-VS 40xh.190  6135 |
| 0202101 | Testina lavaggio d.18 2F NSF |
| 0202120 | Testina lavaggio d.22 4F NSF |
| 0203009 | OR 149 aspirazione F85 |
| 0221331 | Gomito 1"1/2x40 aspir.F92 sedia 2131 |
| 0301204 | Elettropompa Hp 0,75 ZF320 |
| 0500500 | Braccio di lavaggio 540/6F NSF |
| 0500505 | Braccio di lavaggio 380/6F NSF |
| 0800052 | Rondella teflon 57x41x2 |
| 0800066 | Rondella grower inox diam.6 |
| 0800163 | Vite inox POELIER M6X10 |
| 0800186 | Dado inox cieco M6 |

| lamber | TANK COMPONENTS - COMPOSANTS CUVE<br>GRUPPO VASCA - TANKROHR - GRUPO CUBA | MOD. L20 | TAV. 2 O<br>ED. 10/2013 |
|---|---|---|---|

TAV. 2 DI 8

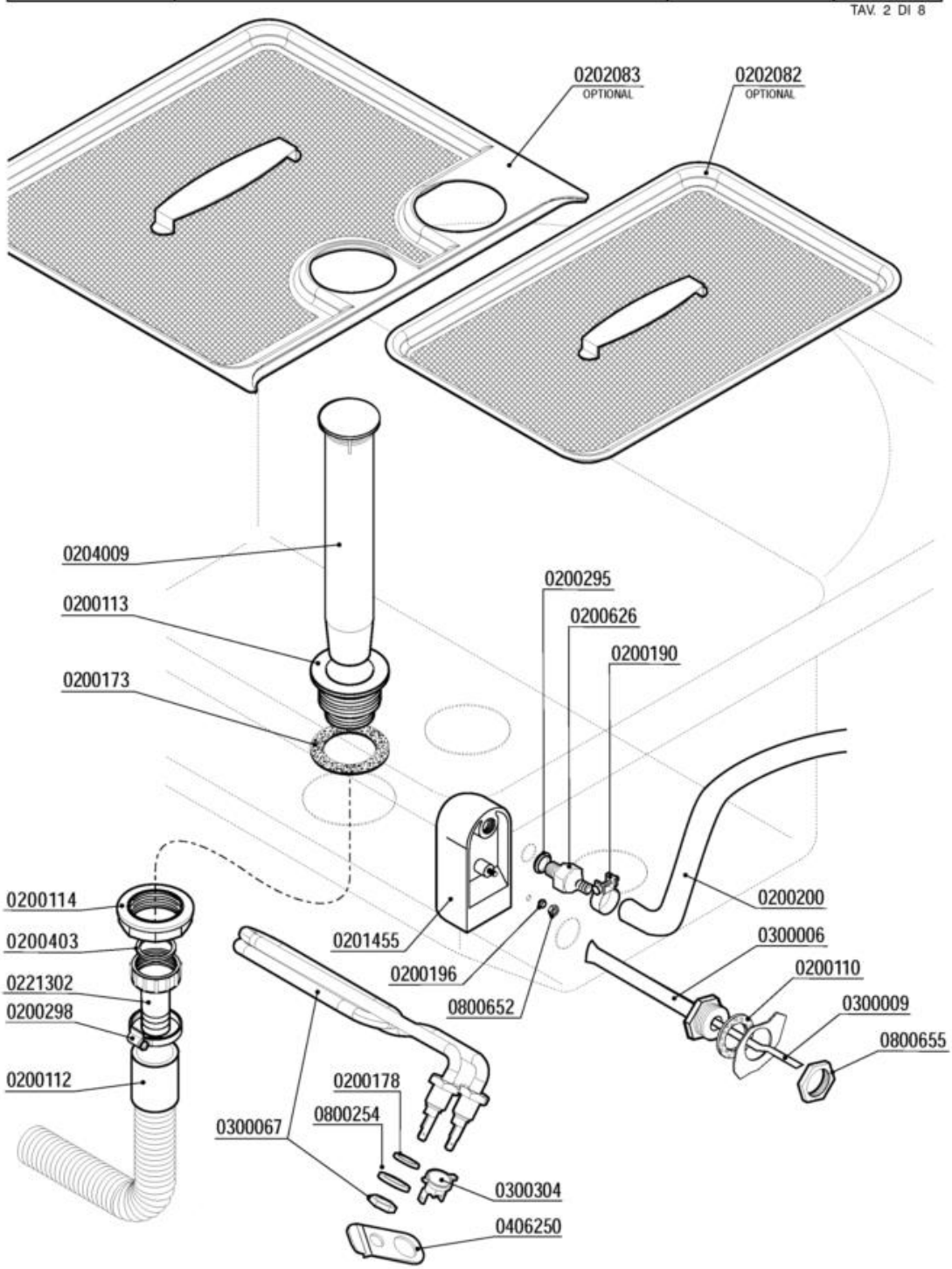

| Codice | Descrizione |
|---|---|
| 0200110 | Guarnizione piana 31x21x2 |
| 0200112 | Tubo scarico d.28 DIR.C/317 |
| 0200113 | Piletta scarico 007 Rif.18 |
| 0200114 | Dado piletta scarico 2" 2190 |
| 0200173 | Guarnizione gomma 75x58x2 Rif.19 |
| 0200178 | Guarnizione piana 19x12x2 Rif.121 |
| 0200190 | Fascetta collare benzina 13x15 |
| 0200196 | Guarnizione Nyltite M3 |
| 0200200 | Tubo a pipa per pressostato |
| 0200295 | Guarnizione Nyltite M12 |
| 0200298 | Fascetta 25-40 |
| 0200403 | Guarnizione piana 38x27x2 3794 |
| 0200626 | Portagomma trappola aria ELLE 3381 |
| 0201455 | Trappola d'aria anteriore L=85 mm |
| 0202082 | Filtro vasca F85-01F-L20-L21 DX 8570 |
| 0202083 | Filtro vasca F85-01F-L20-L21 SX 8571 |
| 0204009 | Troppopieno L20/01F vasca stampata 8953 |
| 0221302 | Raccordo scarico diritto 1"1/4x32 |
| 0300006 | Guaina termostato inox |
| 0300009 | Molla a frizione Rif.134 |
| 0300067 | Resistenza vasca 2000 W 220 V |
| 0300304 | Termostato unipolare RM85° 1NT08L-3364 |
| 0406250 | Squadretta termostato/contatto 50°  6428 |
| 0800254 | Rondella grower 14 zincata |
| 0800652 | Dado inox autobloccante M3 |
| 0800655 | Dado OT 1/2" nichelato |

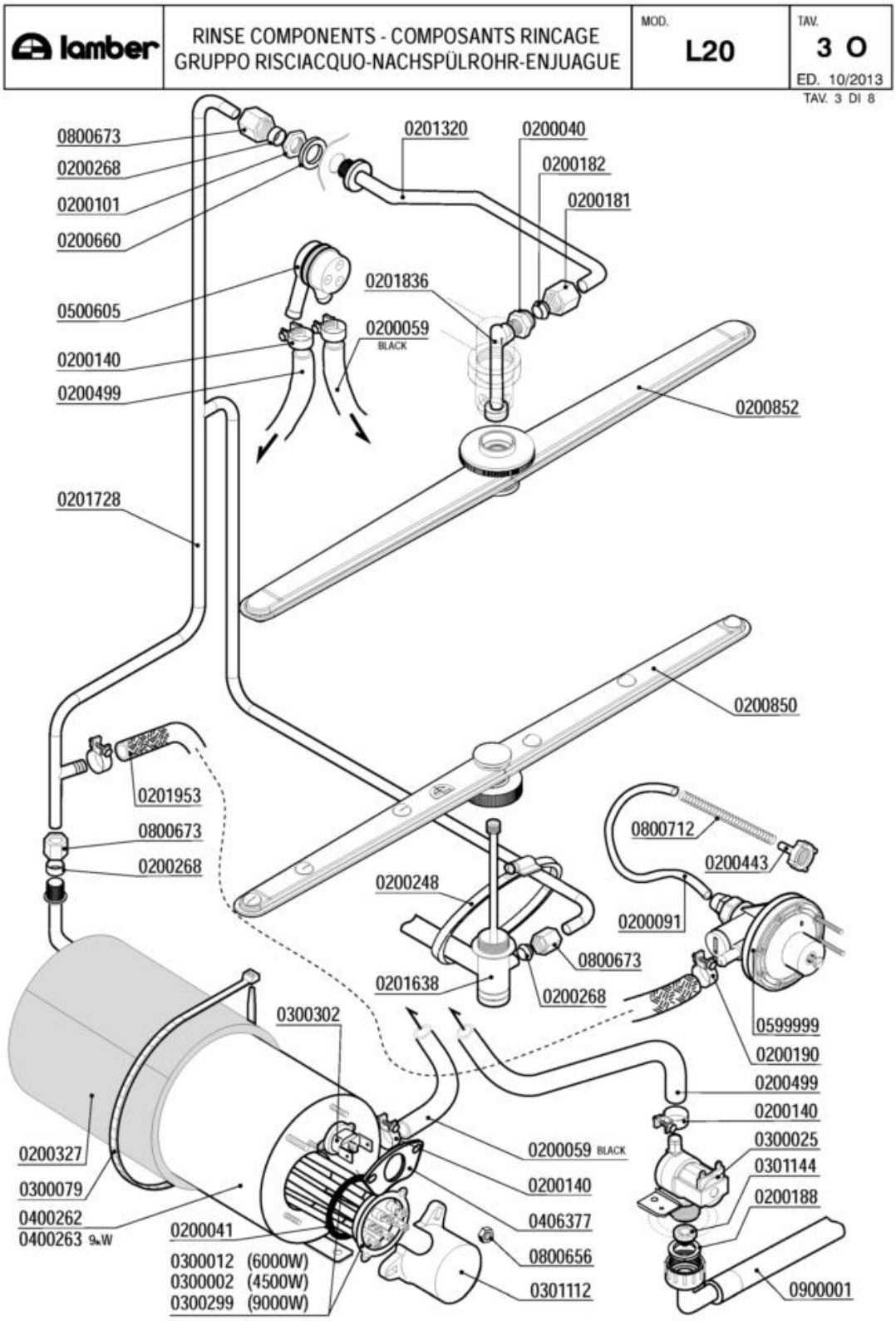
lamber
RINSE COMPONENTS - COMPOSANTS RINCAGE
GRUPPO RISCIACQUO-NACHSPÜLROHR-ENJUAGUE
MOD. L20
TAV. 3 O
ED. 10/2013
TAV. 3 DI 8
0800673
0200268
0200101
0200660
0500605
0200140
0200499
0201320
0200040
0200182
0200181
0201836
0200059 BLACK
0200852
0201728
0200850
0201953
0800673
0200268
0800712
0200443
0200248
0200091
0800673
0201638
0200268
0599999
0200190
0200499
0200140
0300025
0301144
0200188
0900001
0300302
0200327
0300079
0400262
0400263 9kW
0200041
0300012 (6000W)
0300002 (4500W)
0300299 (9000W)
0200059 BLACK
0200140
0406377
0800656
0301112

| Codice | Descrizione |
|---|---|
| 0200040 | Nipplo risciacquo inox 3/8"-1/4" 492-97 |
| 0200041 | OR 6225 resistenza boiler |
| 0200059 | Tubo gomma 10x17 food quality |
| 0200091 | Tubo cristallo PP 4x6 |
| 0200101 | Dado inox 3/8" Gas 55-83 |
| 0200140 | Fascetta collare 17x19 |
| 0200181 | Dado bicono inox 3/8"x12 1040-91 |
| 0200182 | Bicono OT 3/8"x12 1311-92 |
| 0200188 | Guarnizione gomma 25x16x2 |
| 0200190 | Fascetta collare benzina 13x15 |
| 0200248 | Fascetta 60-80 |
| 0200268 | Bicono TEFLON 3/8"x12 |
| 0200327 | Coibentazione boiler 5lt.d.110 2125 |
| 0200443 | Filtro fondo dos.idrico 3000 |
| 0200499 | Tubo gomma 12x19,5 food quality |
| 0200660 | Rondella 27x17x3 risc.est.L20/25 5697 |
| 0200850 | Mulinello risc. inox inferiore ELLE |
| 0200852 | Mulinello risc. inox superiore F-L |
| 0201320 | Asta risciacquo sup.L20/L25 DVGW 2748 |
| 0201638 | Collettore lav.ris.inferiore L21VST 8957 |
| 0201728 | Collettore risciacquo est.L21VST 8956 |
| 0201836 | Collettore mulinello risc.sup.ELLE 4294 |
| 0201953 | Tubo dos./boiler silicone inox L=80 UL |
| 0300002 | Resistenza 4500W/3 230/400V flangia inox |
| 0300012 | Resistenza 6000W/3 230/400V flangia inox |
| 0300025 | Elettrovalvola 1 via 329069 |
| 0300079 | Fascetta coib. boiler 5231-540-78 |
| 0300299 | Resistenza 9000W 230/400V flangia inox |
| 0300302 | Termostato unipolare riarmo 105° BN5 |
| 0301112 | Copriresistenza 1 elemento 3x6mm |
| 0301144 | Riduttore pressione 10 Litri/Min |
| 0400262 | Boiler 5lt d.110 r.e. 2756 |
| 0400263 | Boiler 8lt P700 TV - L21-ek-ADD |
| 0406377 | Piastrina termostato boiler DSP 7267 |
| 0500605 | Valvola rompivuoto DVGW GD |
| 0599999 | Dosatore brillantante MOD.3000 |
| 0800656 | Dado ottone esagonale M6 |
| 0800673 | Dado bicono ottone 3/8"x12 |
| 0800712 | Molla inox 160mm per tubo brillantante |
| 0900001 | Tubo carico gomma 90°C VDE |

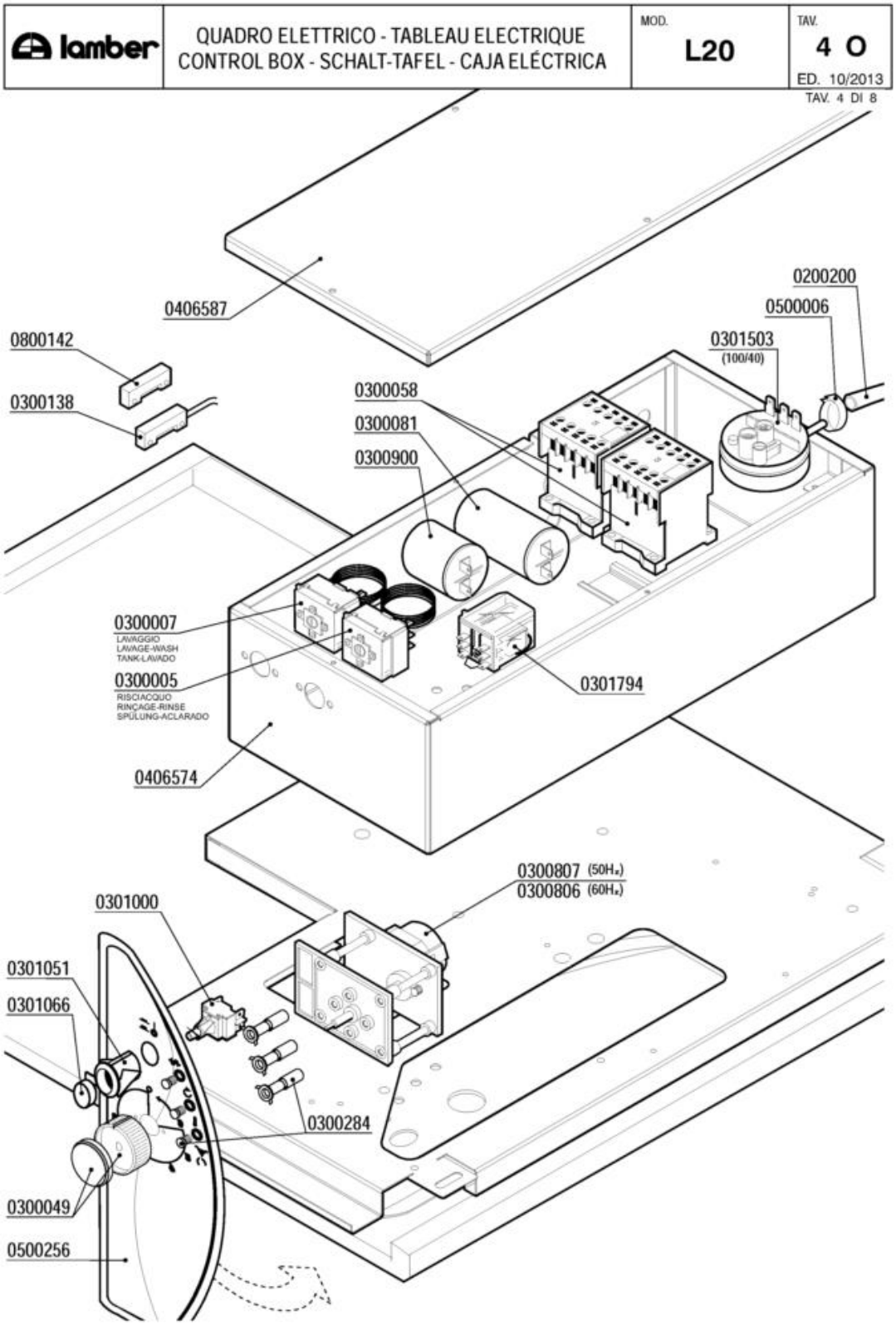
lamber
QUADRO ELETTRICO - TABLEAU ELECTRIQUE
CONTROL BOX - SCHALT-TAFEL - CAJA ELÉCTRICA
MOD.
L20
TAV.
4 O
ED. 10/2013
TAV. 4 DI 8
0406587
0800142
0300138
0200200
0500006
0301503
(100/40)
0300058
0300081
0300900
0300007
LAVAGGIO
LAVAGE-WASH
TANK-LAVADO
0300005
RISCIACQUO
RINÇAGE-RINSE
SPÜLUNG-ACLARADO
0301794
0406574
0300807 (50Hz)
0300806 (60Hz)
0301000
0301051
0301066
0300284
0300049
0500256

| Codice | Descrizione |
|---|---|
| 0200200 | Tubo a pipa per pressostato |
| 0300005 | Termostato 90ºC c.2000 1NONC boiler IMIT |
| 0300007 | Termostato 80ºC c.2100V.1NANC vasca IMIT |
| 0300049 | Manopola per timer a pulsante |
| 0300058 | Contattore 20A 4NO 230V LC1-K0610M7 TEL. |
| 0300081 | Condensatore 12,5 óf |
| 0300138 | Micro contatto magnetico 1NO +0800142 |
| 0300284 | **SOSTITUITO DA 0301910** |
| 0300806 | Timer 1-6'pulsante 60Hz |
| 0300807 | Timer 1-6' pulsante basso 7003 |
| 0300900 | Filtro antidisturbo 411135001 |
| 0301000 | Interruttore bip. 0V 2N0 16 amp COMPLETO |
| 0301051 | Supporto tasto ovale |
| 0301066 | Tasto verde ovale |
| 0301503 | Pressostato 100/40 |
| 0301794 | Relé FINDER 2NA 16A 230/50 |
| 0406574 | Piastra cablaggio L21-VST cassetta 9518 |
| 0406587 | Coperchio cassetta L21 9519 |
| 0500006 | Fascetta SNP2/CLIC 11,5-13,5 |
| 0500256 | Targa PCB L20-2005 LAMBER |
| 0800142 | Magnete rett. NEODIMIO M303NA "L25" |

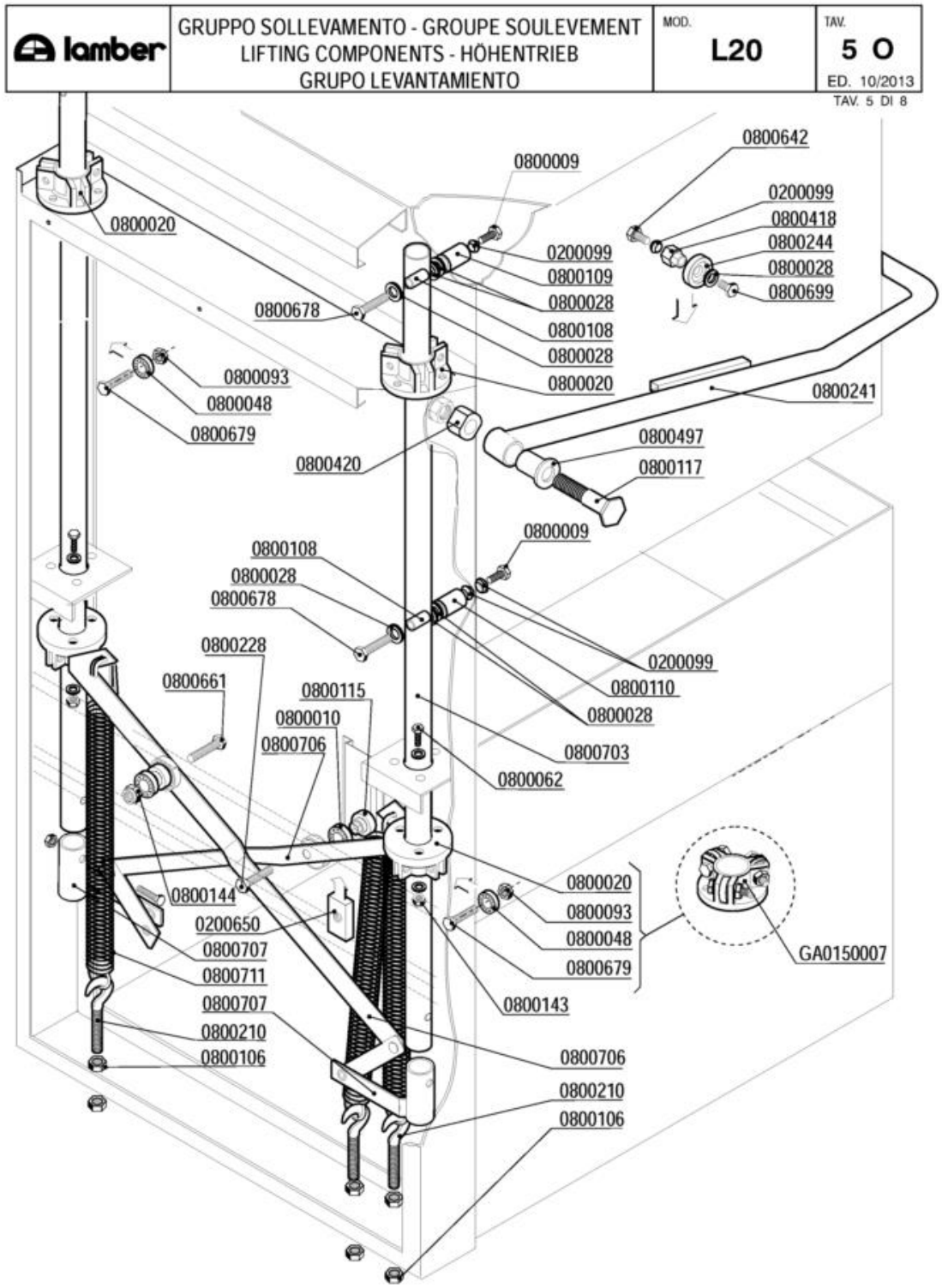
lamber
GRUPPO SOLLEVAMENTO - GROUPE SOULEVEMENT
LIFTING COMPONENTS - HÖHENTRIEB
GRUPO LEVANTAMIENTO
MOD. L20
TAV. 5 O
ED. 10/2013
TAV. 5 DI 8
0800642
0800009
0200099
0800418
0800244
0800028
0800699
0800020
0200099
0800109
0800028
0800108
0800028
0800020
0800678
0800093
0800048
0800679
0800420
0800241
0800497
0800117
0800009
0800108
0800028
0800678
0800228
0800661
0800115
0800010
0800706
0200099
0800110
0800028
0800703
0800062
0800020
0800093
0800048
0800679
GA0150007
0800144
0200650
0800707
0800711
0800707
0800210
0800106
0800143
0800706
0800210
0800106

| Codice | Descrizione |
|---|---|
| 0200099 | Guarnizione Nyltite M8 |
| 0200650 | Piatto FE-ZN 20x10x40 M10 ELLE 5024 |
| 0800009 | Vite inox TEM8x15 |
| 0800010 | Cuscinetto 6002 asta sollevamento |
| 0800028 | Rondella piana inox d.8 |
| 0800048 | Cuscinetto RDP 23/9,4/8 per sollevamento |
| 0800062 | Vite inox TEM6x20 |
| 0800093 | Dado autobloccante M8 zincato |
| 0800106 | Dado FE M10 zincato |
| 0800108 | Inserto tubo sollevamento 8x13x31 252-83 |
| 0800109 | Distanziale OT M8x16x31 capot ELLE 5091 |
| 0800110 | Distanziale OT 8x16x36 capot ELLE 5091 |
| 0800115 | Perno asta sollevamento 254-83 |
| 0800117 | Perno maniglione 015/24L |
| 0800143 | Dado autobloccante M6 zincato |
| 0800144 | Dado autobloccante M10 zincato |
| 0800210 | Vite tirante con gancio M10x60 |
| 0800228 | Vite FE 8,8 M10x35 |
| 0800241 | Maniglione inox L21 |
| 0800244 | Rullino capot PP 35x12 856-89 |
| 0800418 | Distanziale rullino ELLE 4511/98 |
| 0800420 | Distanziale maniglione M16x18 349 |
| 0800497 | Bussola perno maniglione |
| 0800642 | Vite inox TEM8x10 |
| 0800661 | Vite FE-ZN 8.8 M10x40 |
| 0800678 | Vite inox TEM8X50 |
| 0800679 | Vite inox TEM8X30 |
| 0800699 | Vite inox TEM8x10 testa h.2,2 |
| 0800703 | Tubo sollevamento capot L-L25 4291-98 |
| 0800706 | Asta sollevamento L20 vasca sx 7525 |
| 0800707 | Supporto sollevamento L21 vasca sx 7526 |
| 0800711 | Molla sollevamento L23..L25 gancio lungo |
| GA0150007 | Gruppo gabbia cuscinetti ELLE |

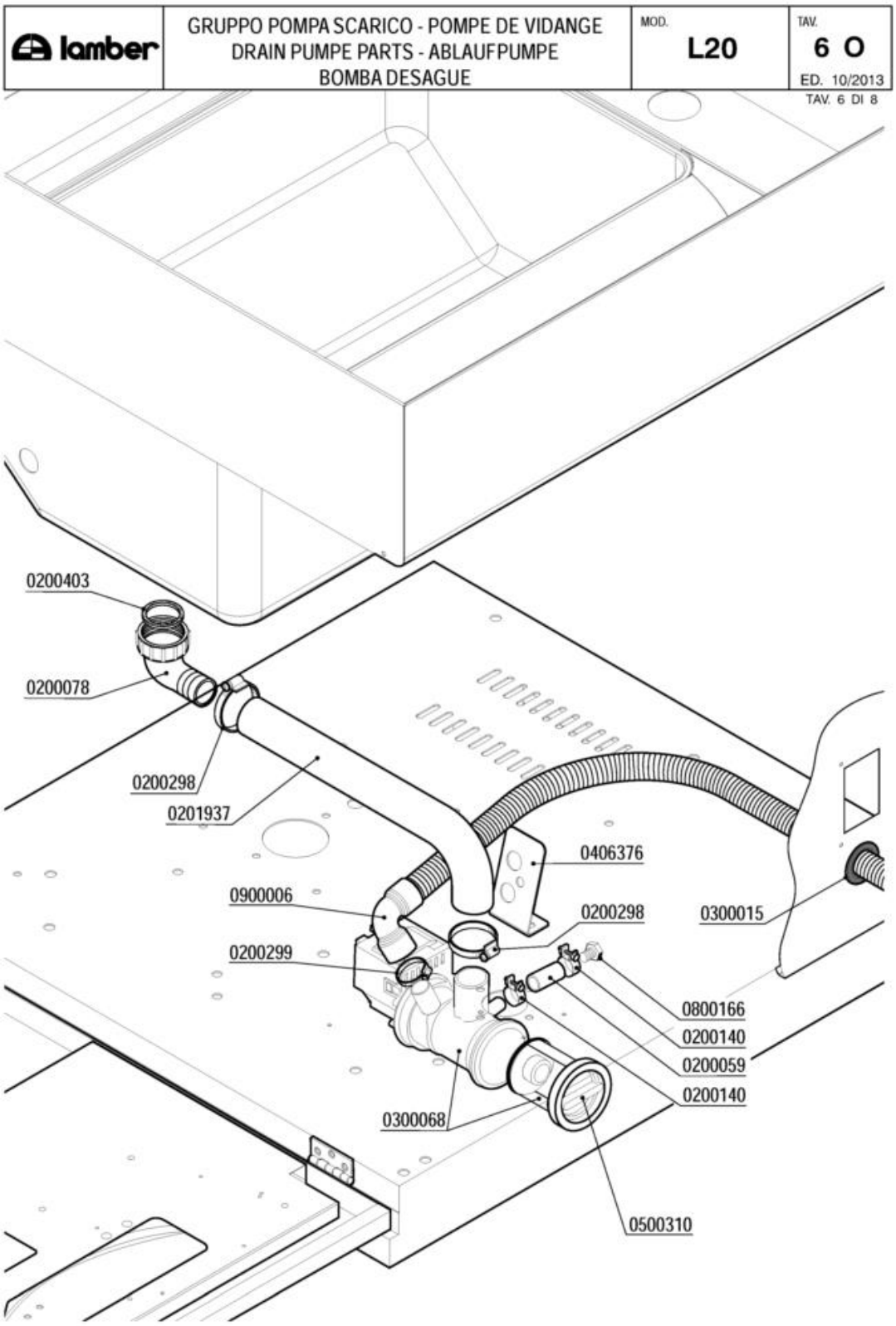
lamber
GRUPPO POMPA SCARICO - POMPE DE VIDANGE
DRAIN PUMPE PARTS - ABLAUFPUMPE
BOMBA DESAGUE
MOD.
L20
TAV.
6 O
ED. 10/2013
TAV. 6 DI 8
0200403
0200078
0200298
0201937
0406376
0900006
0200298
0300015
0200299
0800166
0200140
0200059
0200140
0300068
0500310

| Codice | Descrizione |
|---|---|
| 0200059 | Tubo gomma 10x17 food quality |
| 0200078 | Raccordo scarico 1"1/4x32 2121 PP |
| 0200140 | Fascetta collare 17x19 |
| 0200298 | Fascetta 25-40 |
| 0200299 | Fascetta 20-32 |
| 0200403 | Guarnizione piana 38x27x2 3794 |
| 0201937 | Tubo gomito Pompa Scarico LB VST 7765 |
| 0300015 | Passafilo 35541 sfiato vapore |
| 0300068 | Elettropompa scarico 40W/230/50 FILTRO |
| 0406376 | Supporto pompa scarico DSP 2139 |
| 0500310 | TAPPO FILTRO POMPA SCARICO |
| 0800166 | Vite inox TEM12x16 |
| 0900006 | Tubo scarico d.19,5 per pompa scarico |

| lamber | CARROZZERIA - CARROSSERIE<br>HOOD - KARROSSERIE - CARROCERÍA | MOD.<br>L20 | TAV.<br>7 O<br>ED. 10/2013 |
|---|---|---|---|

TAV. 7 DI 8

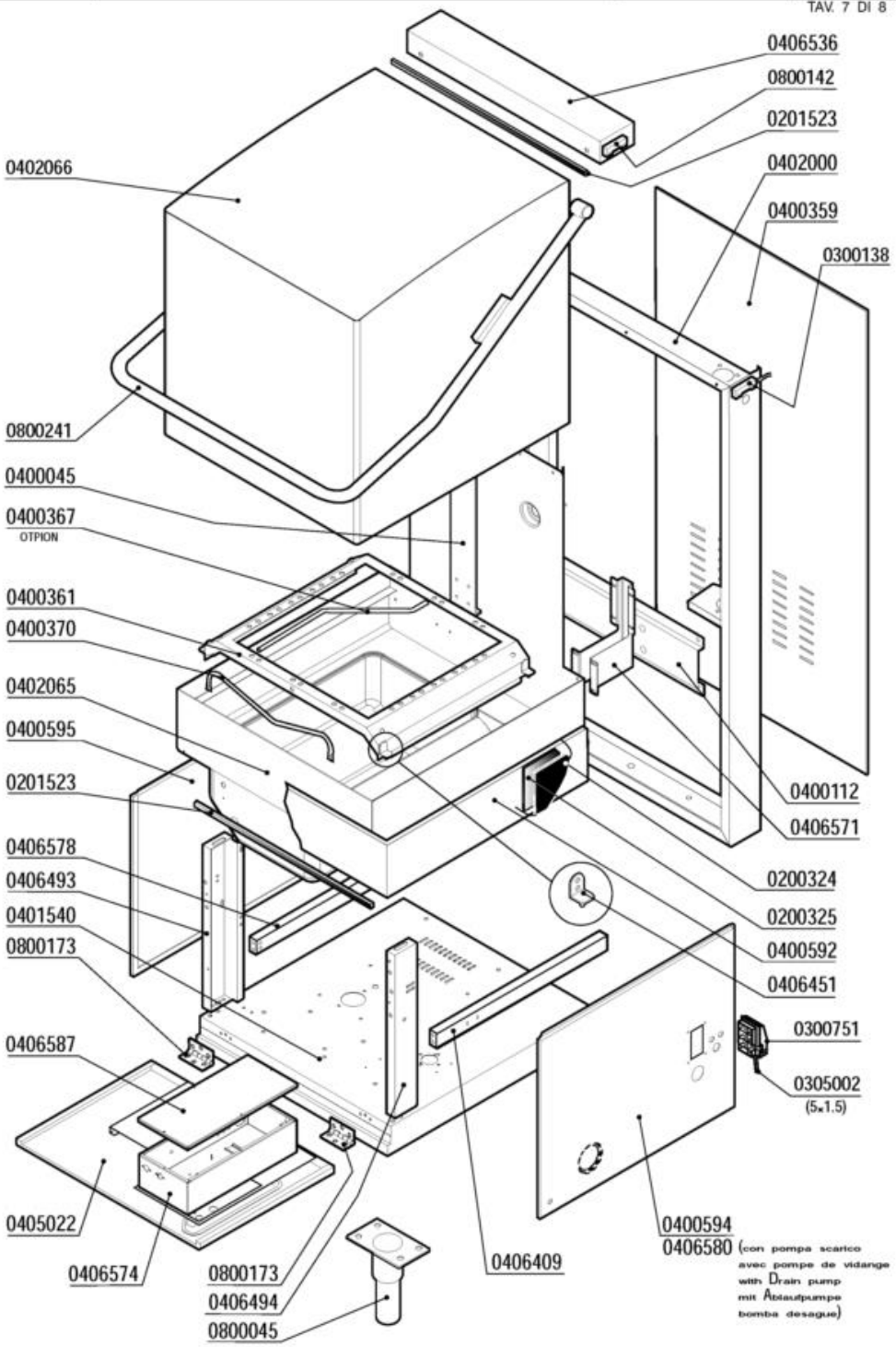

| Codice | Descrizione |
|---|---|
| 0200324 | Pannello termoisolante 500x500x5 PE/R30 |
| 0200325 | Pannello fonoassorbente 500x500x8 MTP/30 |
| 0201523 | Profilo adesivo POR 15x8 |
| 0300138 | Micro contatto magnetico 1NO +0800142 |
| 0300751 | Fissacavo esterno PA223 6 poli |
| 0400045 | Piastra supp.lav.risc.L20/L23/L25 |
| 0400112 | Traverso colonna sollev.L20/L21 1437-95 |
| 0400359 | Pannello retro L20-L21 2904 |
| 0400361 | Guida cestello L20-L21 1442/1578 |
| 0400367 | Supporto cesto guida ang/estraibile 8098 |
| 0400370 | Fermo cestello ELLE |
| 0400592 | Pannello coibentazione vasca L21VS 7382 |
| 0400594 | Pannello laterale DX basam. L20-L25 7383 |
| 0400595 | Pannello laterale SX basam.L20/L25 7462 |
| 0402000 | Colonna L20/21 |
| 0402066 | Capot L20-21 bombata 8949 |
| 0405022 | Pannello anteriore comando L20-2005 7386 |
| 0406409 | Traverso rinforzo SX basamento L25 7583 |
| 0406451 | Squadretta guida estraibile L25 8093 |
| 0406536 | Copritubi capot bombata L20/21 8952 |
| 0406574 | Piastra cablaggio L21-VST cassetta 9518 |
| 0406587 | Coperchio cassetta L21 9519 |
| 0800045 | Piedino inox 2"x160 100x85x2,5 |
| 0800142 | Magnete rett. NEODIMIO M303NA "L25" |
| 0800173 | Cerniera pannello anteriore ELLE |
| 0800241 | Maniglione inox L21 |

| lamber | DOSATORI - DOSEURS<br>DISPENSERS - DOSIERGERÄTE-DOSIFICADORES | MOD. L20 | TAV. 8 O<br>ED. 10/2013 |
|---|---|---|---|

TAV. 8 DI 8

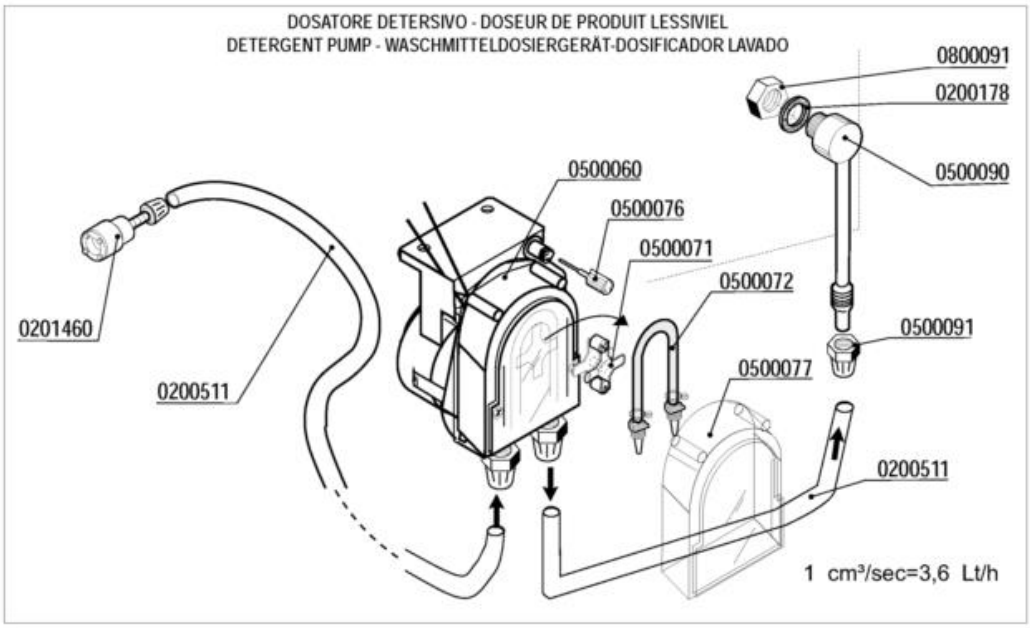


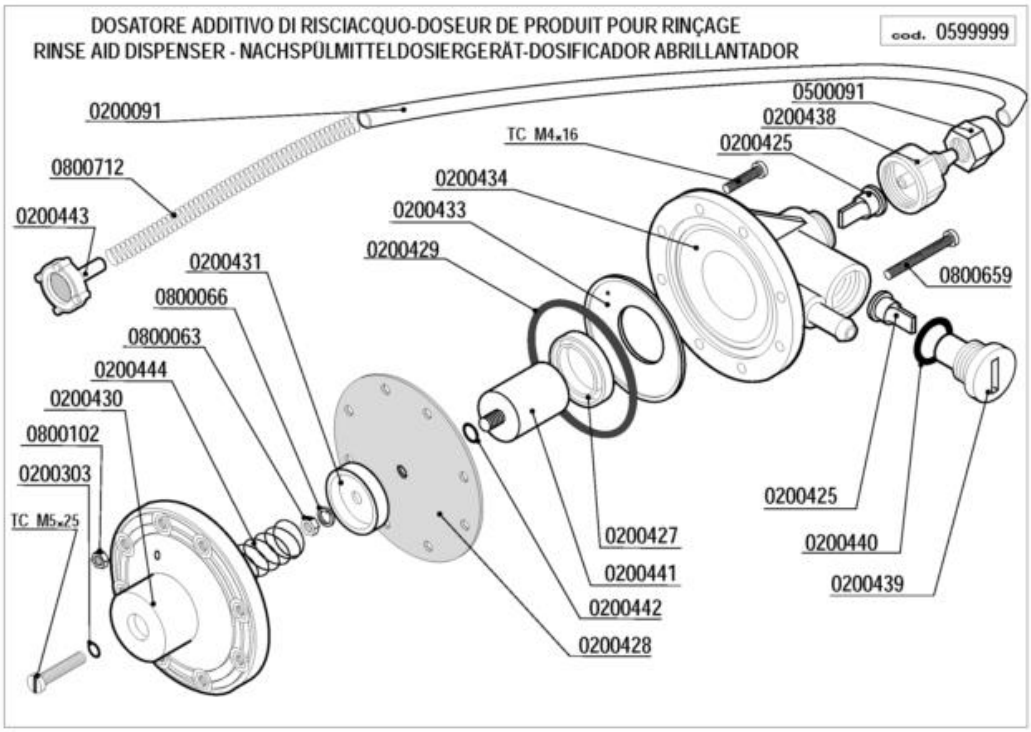

| Codice | Descrizione |
|---|---|
| 0200091 | Tubo cristallo PP 4x6 |
| 0200178 | Guarnizione piana 19x12x2 Rif.121 |
| 0200303 | OR 2021 ugelli risciacquo mescola FDA |
| 0200425 | Valvola Dosatore Brillantante |
| 0200427 | Anello MIN VITON Dosatore Idrico 3000 |
| 0200428 | Membrana Dosatore Idrico mod.3000 |
| 0200429 | OR 3218 Dosatore Idrico mod.3000 |
| 0200431 | Rosetta guida molla dos.idrico mod.3000 |
| 0200433 | Flangia interna dosatore idrico mod.3000 |
| 0200434 | Corpo dosatore idrico mod.3000 |
| 0200438 | Raccordo aspirazione dos.idrico 3000 |
| 0200439 | Tappo portavalvola dos.idrico 3000 |
| 0200440 | Guarnizione OR 3056 dos.idrico 3000 |
| 0200441 | Kit pistone completo dos.idrico 3000 |
| 0200442 | OR 2025 Dosatore Idrico 3000 |
| 0200443 | Filtro fondo dos.idrico 3000 |
| 0200511 | Tubo PVC cristallo 4x6 rosso (detersivo) |
| 0201460 | Filtro inox di fondo dosatore lavaggio |
| 0500060 | Dosatore detersivo tempo pausa F92 |
| 0500071 | Croce portarullini peristaltica 1PRL001 |
| 0500072 | Tubo SANTOPRENE peris.ET. new model |
| 0500076 | Manopola trimmer  dostore 403307 |
| 0500077 | Coperchio peristaltica PDP F  ET. |
| 0500090 | Iniettore inox detersivo 2101/2103/1821 |
| 0500091 | Dado PVC iniettore detersivo 2102 |
| 0599999 | Dosatore brillantante MOD.3000 |
| 0800063 | Dado inox M6 |
| 0800066 | Rondella grower inox diam.6 |
| 0800091 | Dado inox M12 |
| 0800102 | Dado inox M4 |
| 0800659 | Vite inox TCTCR M4x40 |
| 0800712 | Molla inox 160mm per tubo brillantante |