Cocinas a gas
Fourneaux à gaz
Gas Ranges
Gas Herde
Cucines a Gas

GAMA 700

Modelos:

CG-710
CG-711

Febrero 2003 February

FAGOR

Fagor Industrial

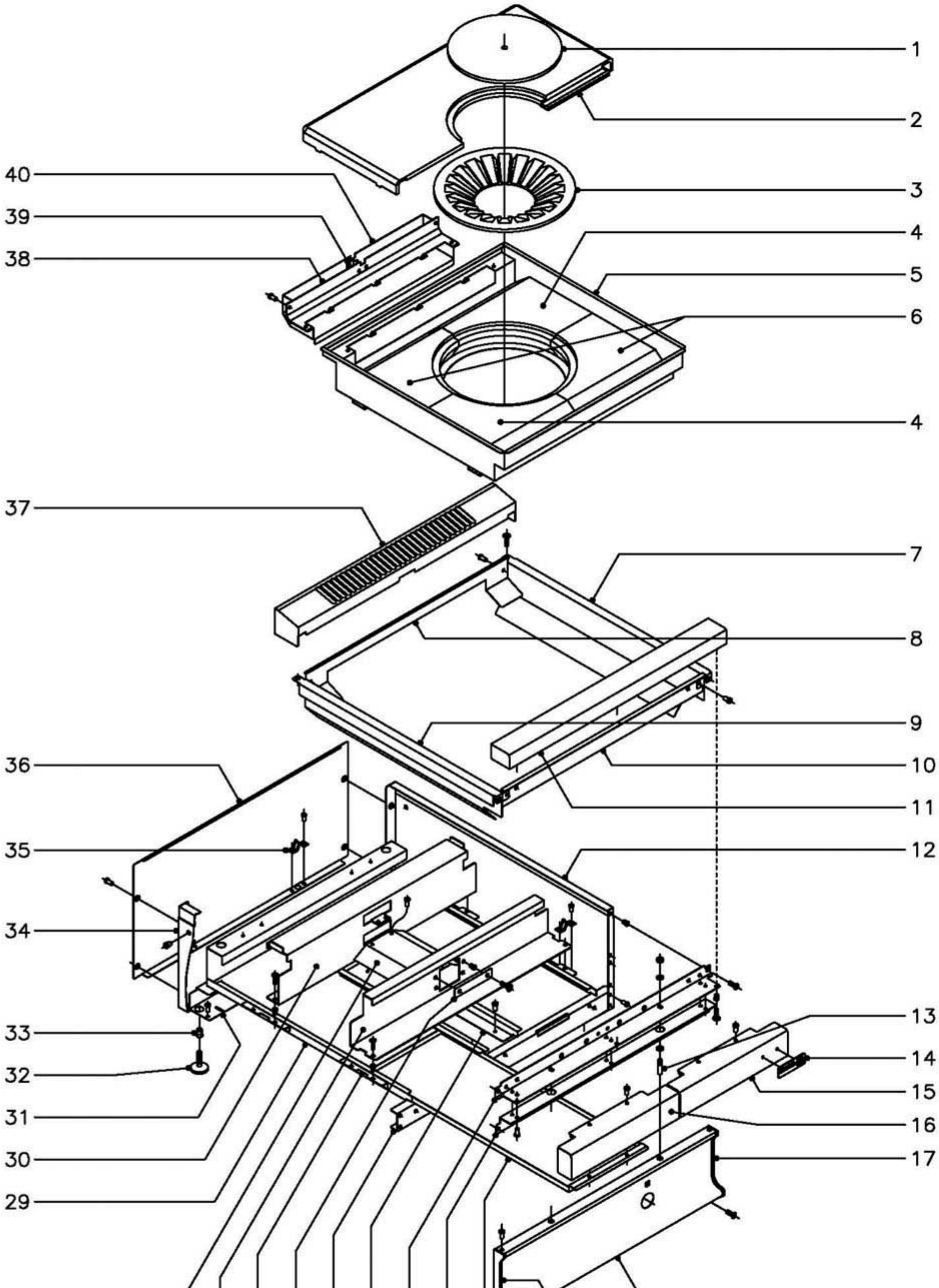

N plano	Firma	Fecha	Aparato		Lamina	
C–1266		02–2003	MUEBLE COCINA CG–710		1	Fagor Industrial S.Coop. FAGOR Oñate

MOD.	COCINAS	ZONA	MUEBLE	PLANO	C-1266

ITEM	CODIGO	DENOMINACION	TEXTO	CG-710									NOTAS
1	U195421	Rodela		1									
2	U775403	Media placa		2									
3	U195420	Rodela difusora		1									
4	U772612	Refractario derecho		2									
5	U772601	Cajon de refractarios completo		1									
6	U772611	Refractario izquierdo		2									
7	U745401	Lateral de mesa derecho		1									
8	U775401	Posterior interior de mesa		1									
9	U745400	Lateral de mesa izquierdo		1									
10	U775400	Anterior interior de mesa		1									
	Q152004	Tornillo aplastado M-5x13		4									
	Q012031	Tornillo exagonal M-5x10		2									
	Q221342	Remache exagonal M-5		6									
	Q419005	Remache tubular Ø4x8		4									
11	U745407	Anterior de mesa		1									
	Q221342	Remache exagonal M-5		3									
	Q152004	Tornillo aplastado M-5x13		3									
12	U732802	Panel lateral derecho		1									
	Q419005	Remache tubular Ø4x8		2									
13	Q151336	Tornillo soporte guia		2									
	Q302022	Arandela plana Ø16xØ6x1,2		4									
	Q162040	Tuerca exagonal M-6		2									
14	U262806	Escudo FAGOR		1									
	Q221023	Clip sujecion escudo		2									
15	U722804	Asa de bandeja derecha		1									
	Q419005	Remache tubular Ø4x8		2									
16	U732804	Asa de bandeja izquierda		1									
	Q419005	Remache tubular Ø4x8		2									
17	U452804	Cantonera derecha portamandos		1									

MOD.	COCINAS	ZONA	MUEBLE	PLANO	C-1266

ITEM	CODIGO	DENOMINACION	TEXTO	CG-710									NOTAS
	Q419005	Remache tubular Ø4x8		2									
18	U762800	Panel portamandos		1									
	Q152004	Tornillo aplastado M-5x13		2									
19	U452805	Cantonera izquierda portamandos		1									
	Q419005	Remache tubular Ø4x8		2									
20	U722604	Bandeja recogegrasas		2									
21	U742620	Refuerzo amarre mesa 710		1									
	Q419005	Remache tubular Ø4x8		6									
	Q221342	Remache exagonal M-5		2									
	Q152004	Tornillo aplastado M-5x13		2									
22	U742607	Escuadra amarre mesa		1									
	Q152004	Tornillo aplastado M-5x13		2									
23	U562640	Guia central bandejas		2									
	Q419005	Remache tubular Ø4x8		6									
24	U732601	Escuadra anterior base bandejas		1									
25	U612602	Chapa soporte quemador		1									
	Q221342	Remache exagonal M-5		2									
	Q012031	Tornillo exagonal M-5x10		2									
26	U772600	Amarre soporte cajon refractarios		4									
	Q419005	Remache tubular Ø4x8		8									
27	U772607	Soporte anterior cajon refractarios		1									
	Q221342	Remache exagonal M-5		2									
	Q152004	Tornillo aplastado M-5x13		2									
28	U772608	Vertedero de quemador		1									
	Q419005	Remache tubular Ø4x8		2									
29	U742601	Base de bandejas		1									
	Q221342	Remache exagonal M-5		5									
	Q152004	Tornillo aplastado M-5x13		5									
30	U772606	Soporte posterior cajon refractarios		1									

MOD.	COCINAS	ZONA	MUEBLE	PLANO	C-1266

ITEM	CODIGO	DENOMINACION	TEXTO	CG-710									NOTAS
	Q221342	Remache exagonal M-5		2									
	Q152004	Tornillo aplastado M-5x13		2									
31	U732600	Escuadra soporte base bandejas		1									
	Q419005	Remache tubular Ø4x8		2									
32	Z200105	Pata regulable		4									
33	Q221345	Remache exagonal M-10		4									
34	U732801	Panel lateral izquierdo		1									
	Q419005	Remache tubular Ø4x8		2									
35	X010503	Muelle enganche piton		4									
	Q419007	Remache tubular Ø3,2x6		8									
36	U732803	Panel posterior		1									
	Q419005	Remache tubular Ø4x8		4									
37	U745425	Embellecedor chimenea		1									
38	U772604	Anterior de chimenea		1									
39	U772613	Escuadra para chimenea		1									
40	U772605	Posterior de chimenea		1									
	Q419005	Remache tubular Ø4x8		11									

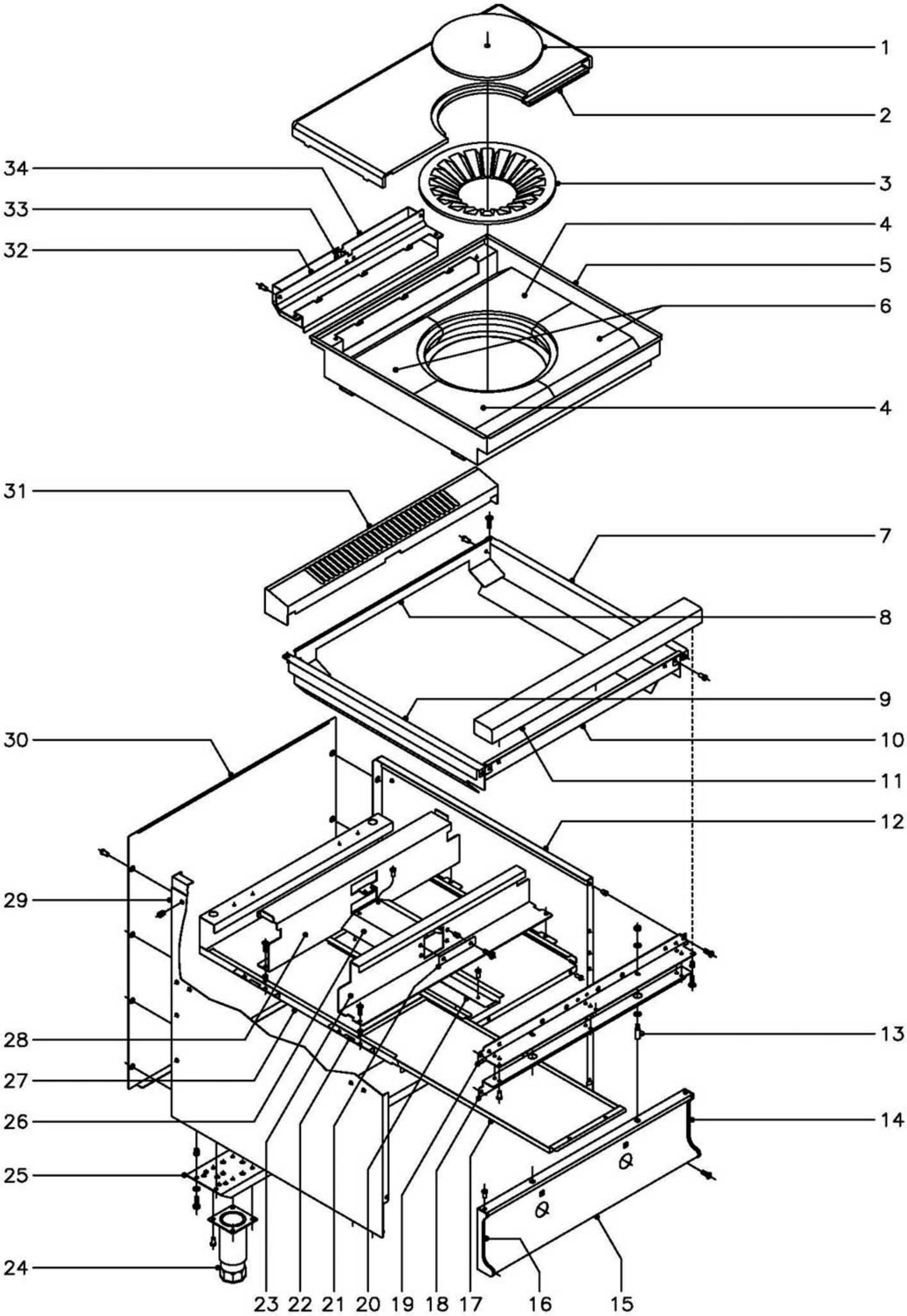

N plano	Firma	Fecha	Aparato		Lamina	
C–1267		02–2003	MUEBLE COCINA CG–711		2	Fagor Industrial S.Coop. Onate

MOD.	COCINAS	ZONA	MUEBLE	PLANO	C-1267

ITEM	CODIGO	DENOMINACION	TEXTO	CG-711									NOTAS
1	U195421	Rodela		1									
2	U775403	Media placa		2									
3	U195420	Rodela difusora		1									
4	U772612	Refractario derecho		2									
5	U772601	Cajon de refractarios completo		1									
6	U772611	Refractario izquierdo		2									
7	U745401	Lateral de mesa derecho		1									
8	U775401	Posterior interior de mesa		1									
9	U745400	Lateral de mesa izquierdo		1									
10	U775400	Anterior interior de mesa		1									
	Q152004	Tornillo aplastado M-5x13		4									
	Q012031	Tornillo exagonal M-5x10		2									
	Q221342	Remache exagonal M-5		6									
	Q419005	Remache tubular Ø4x8		4									
11	U745407	Anterior de mesa		1									
	Q221342	Remache exagonal M-5		3									
	Q152004	Tornillo aplastado M-5x13		3									
12	U742811	Panel lateral derecho		1									
	Q221343	Remache exagonal M-6		7									
13	Q151336	Tornillo soporte guia		2									
	Q302022	Arandela plana Ø16xØ6x1,2		4									
	Q162040	Tuerca exagonal M-6		2									
14	U452804	Cantonera derecha portamandos		1									
	Q419005	Remache tubular Ø4x8		2									
15	U772800	Panel portamandos		1									
	Q152004	Tornillo aplastado M-5x13		2									
16	U452805	Cantonera izquierda portamandos		1									
	Q419005	Remache tubular Ø4x8		2									
17	U722604	Bandeja recogegrasas		2									

MOD.	COCINAS	ZONA	MUEBLE	PLANO	C-1267

ITEM	CODIGO	DENOMINACION	TEXTO	CG-711									NOTAS
18	U742620	Refuerzo amarre mesa 710		1									
	Q419005	Remache tubular Ø4x8		6									
	Q221342	Remache exagonal M-5		2									
	Q152004	Tornillo aplastado M-5x13		2									
19	U742607	Escuadra amarre mesa		1									
	Q152004	Tornillo aplastado M-5x13		2									
20	U562640	Guia central bandejas		2									
	Q419005	Remache tubular Ø4x8		6									
21	U612602	Chapa soporte quemador		1									
	Q221342	Remache exagonal M-5		2									
	Q012031	Tornillo exagonal M-5x10		2									
22	U772600	Amarre soporte cajon refractarios		4									
	Q419005	Remache tubular Ø4x8		8									
23	U772607	Soporte anterior cajon refractarios		1									
	Q221342	Remache exagonal M-5		2									
	Q152004	Tornillo aplastado M-5x13		2									
24	X260151	Pata regulable		4									
	Q411304	Remache avibulb Ø4,8		16									
25	U742640	Liston soporte patas		2									
	Q221343	Remache exagonal M-6		8									
	Q302022	Arandela plana Ø16xØ6x1,2		8									
	Q012043	Tornillo exagonal M-6x20		8									
26	U772608	Vertedero de quemador		1									
	Q419005	Remache tubular Ø4x8		2									
27	U742601	Base de bandejas		1									
	Q221304	Remache nutsert redondo M-5		2									Amarre posterior
	Q152004	Tornillo aplastado M-5x13		2									Amarre posterior
	Q419005	Remache tubular Ø4x8		3									Amarre anterior
28	U772606	Soporte posterior cajon refractarios		1									

MOD.	COCINAS	ZONA	MUEBLE	PLANO	C-1267

ITEM	CODIGO	DENOMINACION	TEXTO	CG-711									NOTAS
	Q221342	Remache exagonal M-5		2									
	Q152004	Tornillo aplastado M-5x13		2									
29	U742810	Panel lateral izquierdo		1									
	Q221343	Remache exagonal M-6		7									
30	U742804	Panel posterior		1									
	Q419005	Remache tubular Ø4x8		8									
31	U745425	Embellecedor chimenea		1									
32	U772604	Anterior de chimenea		1									
33	U772613	Escuadra para chimenea		1									
34	U772605	Posterior de chimenea		1									
	Q419005	Remache tubular Ø4x8		11									

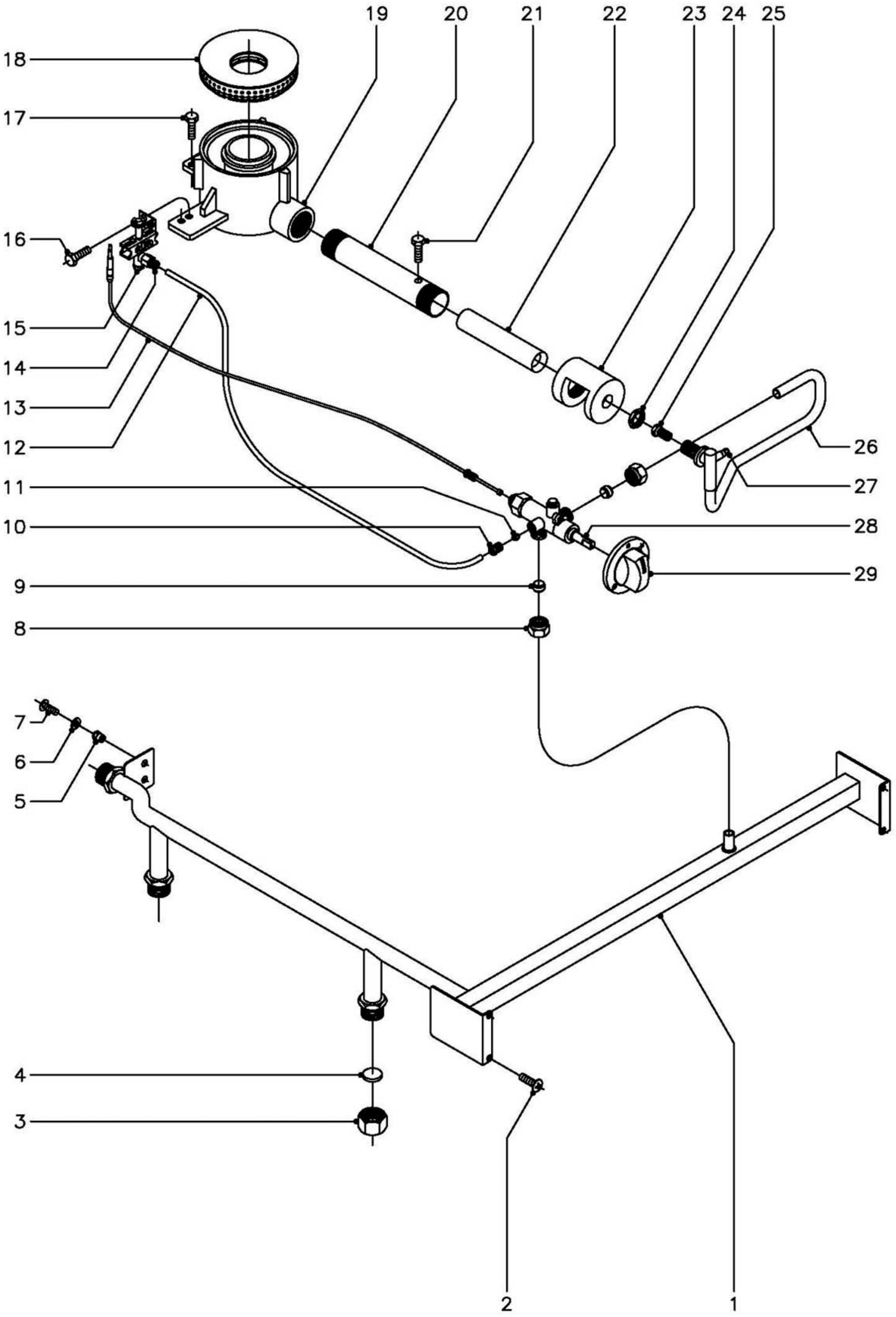

N plano	Firma	Fecha	Aparato		Lamina	
C–1268		02–2003	PARTE FUNCIONAL GAS COCINA CG–710		3	Fagor Industrial S.Coop. Oñate

MOD.	COCINAS	ZONA	PARTE FUNCIONAL GAS	PLANO	C-1268

ITEM	CODIGO	DENOMINACION	TEXTO	CG-710									NOTAS
1	U765032	Conduccion general		1									
2	Q152004	Tornillo aplastado M-5x13		4									
3	U635008	Tuerca ciega 3/4"		2									
4	Q306051	Arandela tapon Ø23,5x3		2									
5	Q221342	Remache exagonal M-5		2									
6	Q302022	Arandela plana Ø16xØ6x1,2		2									
7	Q152004	Tornillo aplastado M-5x13		2									
8	Q221336	Tuerca M-18x1,5 (p/tubo Ø12)		2									
9	U055043	Bicono Ø12		2									
10	U195009	Manguito empalme 1/8" p/tubo Ø6		1									
11	X205028	Bicono Ø6		1									
12	U775009	Conduccion a piloto		1									
13	U222130	Termopar L=600		1									
14	U134323	Racord con bicono Ø6		1									
15	R202100	Conjunto soporte - piloto		1									
	U442138	Inyector piloto Ø0,25 (B.P.y G.V.)		1									Regular para G.V.
	U442137	Inyector piloto Ø0,40 (Gas Natural)		1									
16	Q012031	Tornillo exagonal M-5x10		2									
17	Q012032	Tornillo exagonal M-5x15		2									
18	U195701	Quemador 10.850 Kcal.		1									
19	U195702	Cuerpo quemador		1									
20	U775700	Tubo mezclador		1									
21	Q012031	Tornillo exagonal M-5x10		1									
22	U775701	Venturi quemador		1									
23	U615700	Camara de mezcla		1									
24	Q223019	Tuerca exagonal 3/8"		1									
25	U052401	Tobera quemador Ø1,45 (B.P.)		1									
25	U262400	Tobera quemador Ø2,15 (G.N.)		1									
25	U262401	Tobera quemador Ø4,10 (G.V.)		1									

MOD.	COCINAS	ZONA	PARTE FUNCIONAL GAS	PLANO	C-1268

ITEM	CODIGO	DENOMINACION	TEXTO	CG-710									NOTAS
26	U775020	Conduccion a quemador de mesa		1									
27	Q153002	Tornillo tapon (toma de presion)		1									
28	U772100	Grifo CAL-3200 (min.-1,2)		1									
29	U542101	Boton de mando Ø10		1									

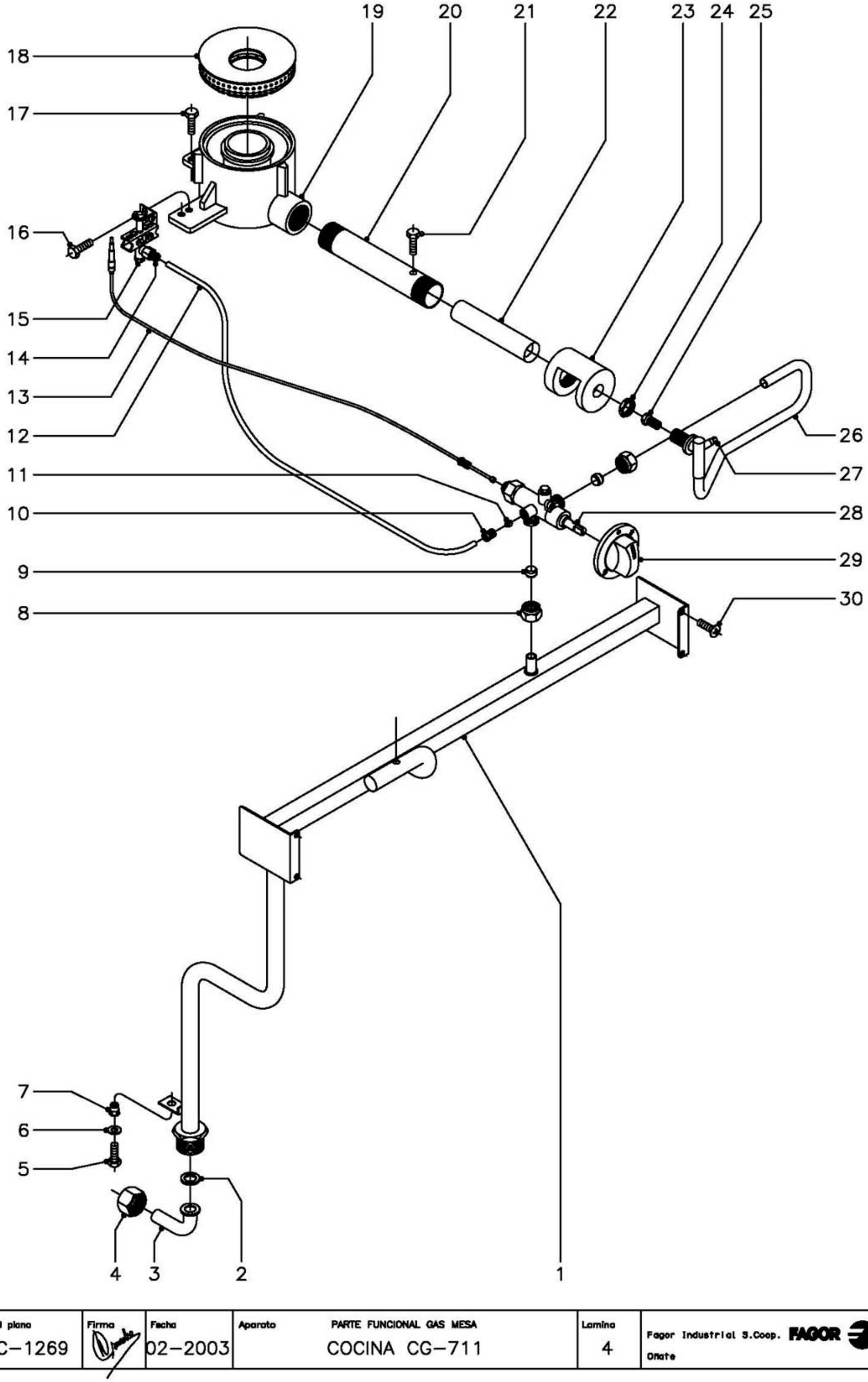

N plano	Firma	Fecha	Aparato		Lamina	
C–1269		02–2003	PARTE FUNCIONAL GAS MESA COCINA CG–711		4	Fagor Industrial S.Coop. Oñate

MOD.	COCINAS	ZONA	PARTE FUNCIONAL GAS MESA	PLANO	C-1269

ITEM	CODIGO	DENOMINACION	TEXTO	CG-711									NOTAS
1	U775000	Conduccion general		1									
2	Q306052	Arandela junta Ø23,5xØ15,5x3		1									
3	U565007	Codo entrada gas		1									
4	U725006	Tuerca 3/4"		1									
5	Q012043	Tornillo exagonal M-6x20		1									
6	Q302022	Arandela plana Ø16xØ6x1,2		1									
7	Q221343	Remache exagonal M-6		1									
8	Q221336	Tuerca M-18x1,5 (p/tubo Ø12)		2									
9	U055043	Bicono Ø12		2									
10	U195009	Manguito empalme 1/8" p/tubo Ø6		1									
11	X205028	Bicono Ø6		1									
12	U775009	Conduccion a piloto		1									
13	U222130	Termopar L=600		1									
14	U134323	Racord con bicono Ø6		1									
15	R202100	Conjunto soporte - piloto		1									
	U442138	Inyector piloto Ø0,25 (B.P.y G.V.)		1									Regular para G.V.
	U442137	Inyector piloto Ø0,40 (Gas Natural)		1									
16	Q012031	Tornillo exagonal M-5x10		2									
17	Q012032	Tornillo exagonal M-5x15		2									
18	U195701	Quemador 10.850 Kcal.		1									
19	U195702	Cuerpo quemador		1									
20	U775700	Tubo mezclador		1									
21	Q012031	Tornillo exagonal M-5x10		1									
22	U775701	Venturi quemador		1									
23	U615700	Camara de mezcla		1									
24	Q223019	Tuerca exagonal 3/8"		1									
25	U052401	Tobera quemador Ø1,45 (B.P.)		1									
25	U262400	Tobera quemador Ø2,15 (G.N.)		1									
25	U262401	Tobera quemador Ø4,10 (G.V.)		1									

MOD.	COCINAS	ZONA	PARTE FUNCIONAL GAS MESA	PLANO	C-1269

ITEM	CODIGO	DENOMINACION	TEXTO	CG-711									NOTAS
26	U775020	Conduccion a quemador de mesa		1									
27	Q153002	Tornillo tapon (toma de presion)		1									
28	U772100	Grifo CAL-3200 (min.-1,2)		1									
29	U542101	Boton de mando Ø10		1									
30	Q152004	Tornillo aplastado M-5x13		4									

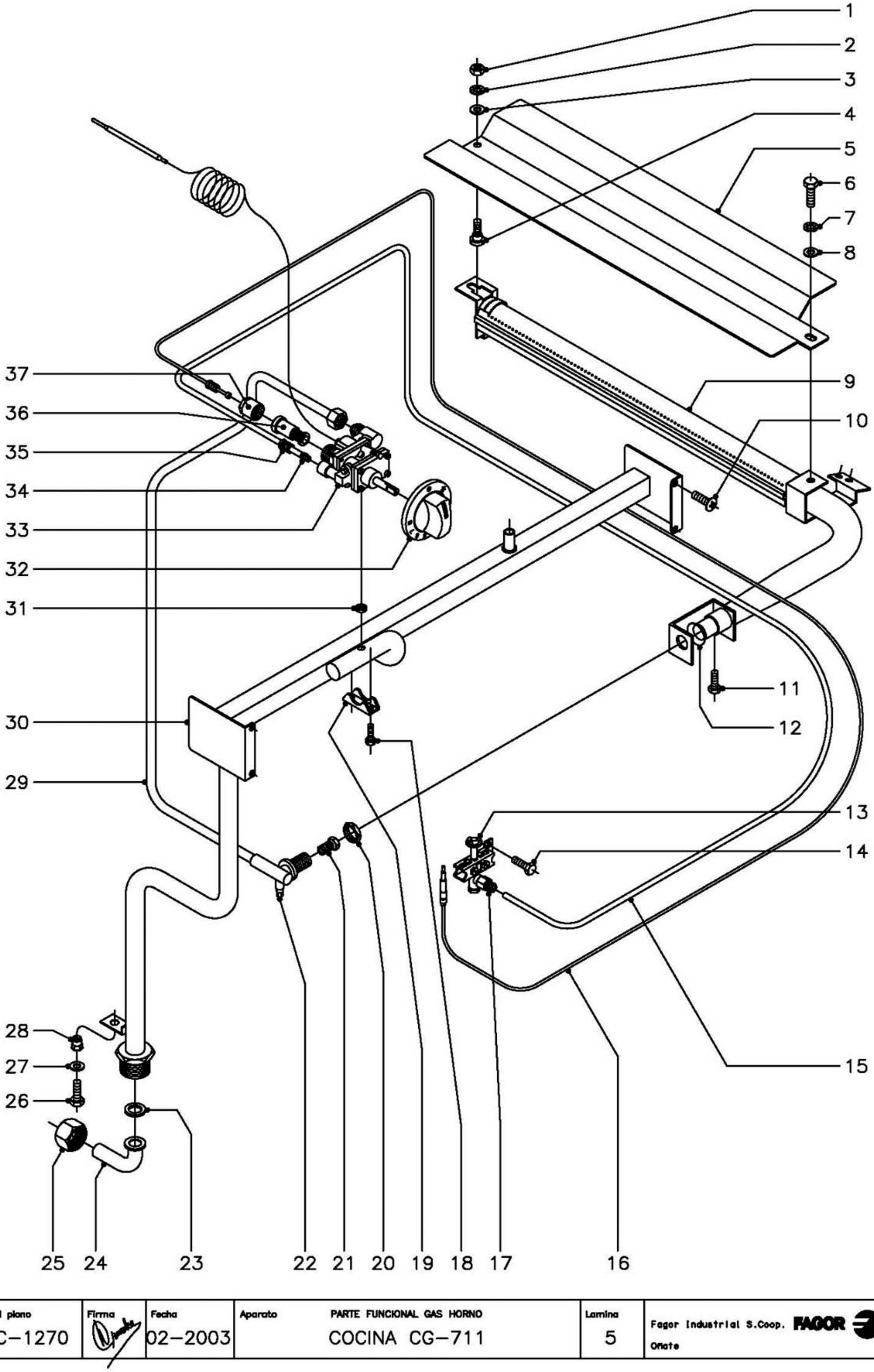

N plano	Firma	Fecha	Aparato		Lamina	
C–1270		02–2003	PARTE FUNCIONAL GAS HORNO COCINA CG–711		5	Fagor Industrial S.Coop. Oñate

MOD.	COCINAS	ZONA	PARTE FUNCIONAL GAS HORNO	PLANO	C-1270

ITEM	CODIGO	DENOMINACION	TEXTO	CG-711									NOTAS
1	Q162040	Tuerca exagonal M-6		1									
2	Q242040	Arandela abanico A-6		1									
3	Q302022	Arandela plana Ø16xØ6x1,2		1									
4	R252624	Piton soporte		1									
5	U745705	Difusor quemador horno		1									
6	Q012042	Tornillo exagonal M-6x15		1									
7	Q242040	Arandela abanico A-6		1									
8	Q302022	Arandela plana Ø16xØ6x1,2		1									
9	U745700	Quemador de horno		1									
10	Q152004	Tornilloaplastado M-5x13		4									
11	Q012031	Tornillo exagonal M-5x10		1									
12	U325707	Regulador de aire		1									
13	U322118	Piloto completo		1									
	U442138	Inyector piloto Ø0,25 (B.P.y G.V.)		1									Regular para G.V.
	U442137	Inyector piloto Ø0,40 (Gas Natural)		1									
14	Q012031	Tornillo exagonal M-5x10		2									
15	U775006	Conduccion a piloto de horno		1									
16	U322130	Termopar L=1500		1									
17	U134323	Racord con bicono Ø6		1									
18	Q151317	Tornillo exagonal M-5x22		2									
19	Z982018	Brida amarre termostato		1									
20	Q223019	Tuerca exagonal 3/8"		1									
21	R422400	Tobera quema. horno Ø1,25 (B.P.)		1									
21	9429500	Tobera quema. horno Ø1,90 (G.N.)		1									
21	9424500	Tobera quema. horno Ø5,35 (G.V.)		1									
22	Q153002	Tornillo tapon (toma de presion)		1									
23	Q306052	Arandela junta Ø23,5xØ15,5x3		1									
24	U565007	Codo entrada gas		1									
25	U725006	Tuerca 3/4"		1									

MOD.	COCINAS	ZONA	PARTE FUNCIONAL GAS HORNO	PLANO	C-1270

ITEM	CODIGO	DENOMINACION	TEXTO	CG-711									NOTAS
26	Q012043	Tornillo exagonal M-6x20		1									
27	Q302022	Arandela plana Ø16xØ6x1,2		1									
28	Q221343	Remache exagonal M-6		1									
29	U775007	Conduccion a quemador de horno		1									
30	U775000	Conduccion general		1									
31	Q307034	Junta estanqueidad termostato		1									
32	R202106	Boton de mando Ø8		1									
33	U742130	Termostato MTZ-7200 (min. 0,50)		1									
34	X205028	Bicono Ø6		1									
35	U195009	Manguito empalme 1/8" p/tubo Ø6		1									
36	6002705	Grupo electromagnetico		1									
37	-	Tapon grupo electromagnetico		1									

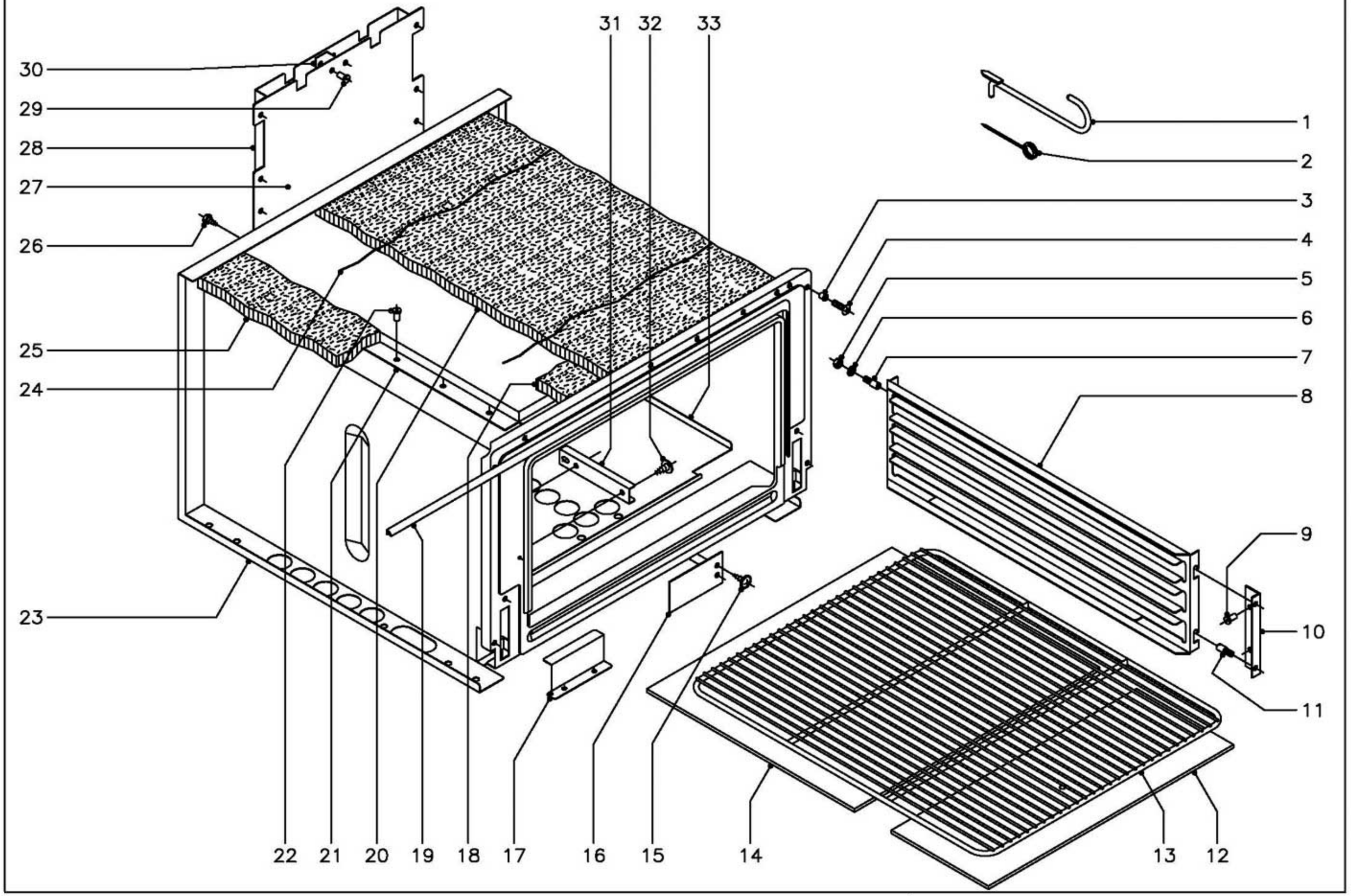

N plano	Firma	Fecha	Aparato	Lamina	
C–1271		02–2003	HORNO COCINA CG–711	6	Fagor Industrial S.Coop. FAGOR Onate

MOD.	COCINAS	ZONA	HORNO	PLANO	C-1271

ITEM	CODIGO	DENOMINACION	TEXTO	CG-711									NOTAS
1	0623600	Palanca levantaplacas		1									
2	0623500	Aguja de limpieza quemadores		1									
3	Q221304	Remache redondo M-5		4									
4	Q152004	Tornillo aplastado M-5x13		4									
5	Q162040	Tuerca exagonal M-6		4									
6	Q242040	Arandela abanico A-6		4									
7	Q151336	Tornillo soporte guia bandejas		4									
8	U325608	Guia de bandejas		2									
9	Q419005	Remache tubular Ø4x8		4									
10	U325611	Escuadra soporte guia bandejas		2									
11	Q151336	Tornillo soporte guia bandejas		4									
12	U745630	Cabeza placa de horno		1									
13	U135642	Parrilla de horno		1									
14	U745631	Placa de horno		1									
15	Q151301	Tornillo alomado		2									
16	U325618	Tapa salida de humos		1									
17	U742610	Protector quemador de horno		1									
18	U745610	Aislante vitrofib 390x70x20		1									
19	U745626	Junta puerta horno		1									
20	U325621	Aislante vitrofib 1455x670x20		1									
21	U745613	Camara conduccion de humos		1									
22	Q419005	Remache tubular Ø4x8		17									
23	U745620	Cuerpo de horno		1									
24	-	Alambre amarre aislante		2									
25	R660530	Aislante vitrofib 680x95x20		2									
26	Q151335	Tornillo con arandela 5,6x13		2									
27	U745605	Anterior de chimenea		1									
28	U745606	Posterior de chimenea		1									
29	Q419005	Remache tubular Ø4x8		10									

MOD.	COCINAS	ZONA	HORNO	PLANO	C-1271

ITEM	CODIGO	DENOMINACION	TEXTO	CG-711									NOTAS
30	U745607	Distanciador de chimenea		1									
31	U055644	Conjunto fijacion bulbo		1									
32	Q151301	Tornillo qalomado		2									
33	U745612	Base de horno		1									

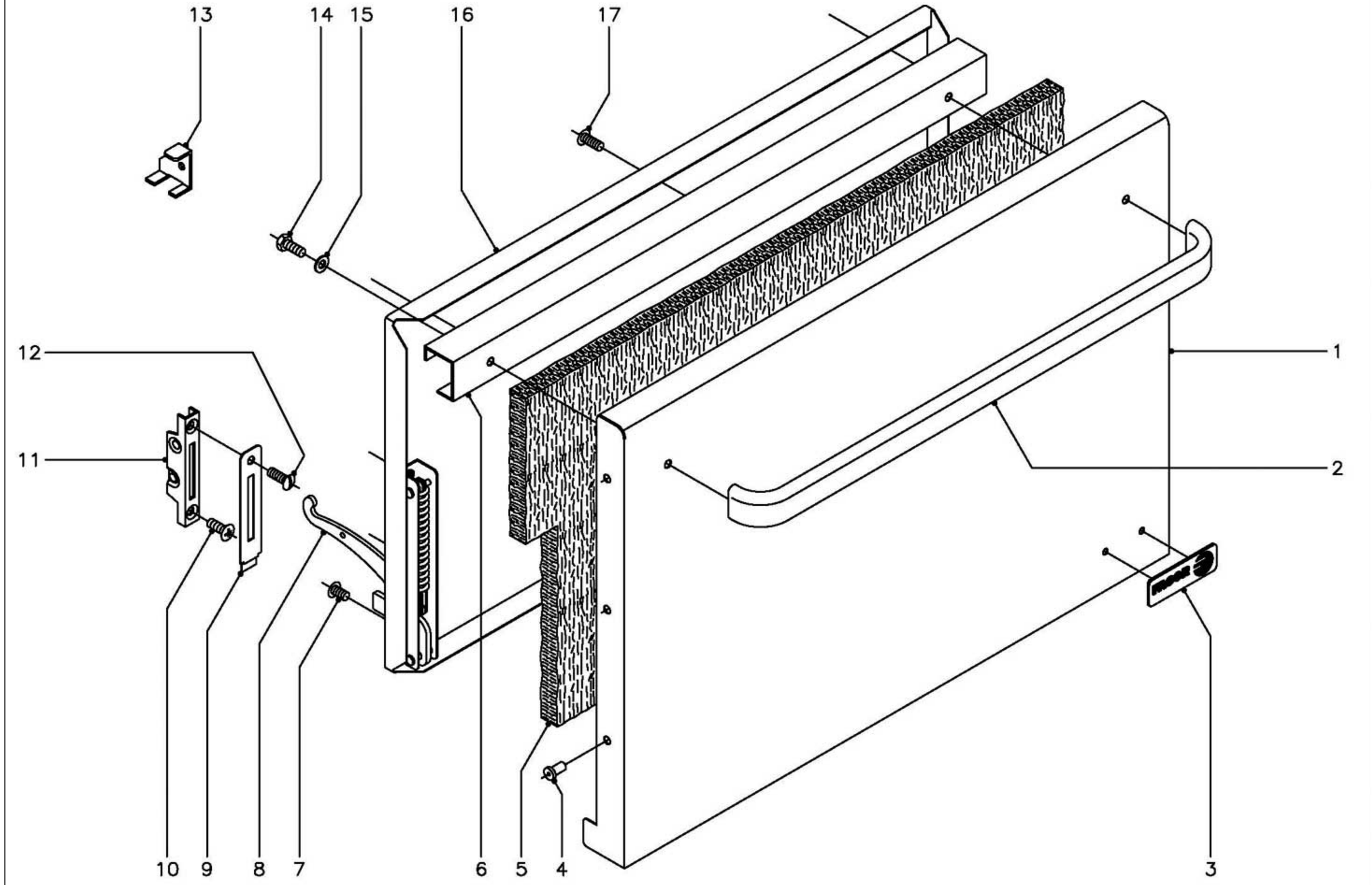

N plano	Firma	Fecha	Aparato		Lamina	
C–1272		02–2003	PUERTA COCINA CG–711		7	Fagor Industrial S.Coop. Oñate

MOD.	COCINAS	ZONA	PUERTA	PLANO	C-1272

ITEM	CODIGO	DENOMINACION	TEXTO	CG-711									NOTAS
1	U740501	Puerta de horno		1									
2	U580520	Asa de puerta de horno		1									
3	U262806	Escudo FAGOR		1									
	Q221023	Clip sujecion escudo		2									
4	Q419005	Remache tubular Ø4x8		6									
5	U260502	Aislante vitrofib 680x380x20		1									
6	U320507	Refuerzo de puerta		1									
7	Q152022	Tornillo amarre M-6x8		6									
8	U010511	Bisagra izquierda		1									
s/n	U010504	Bisagra derecha		1									
9	U010510	Embellecedor guia bisagra		2									
10	Q042043	Tornillo avellanado M-6x20		2									
11	U010512	Guia de bisagra		2									
12	Q152017	Tornillo amarre M-6x13		2									
13	U746501	Escuadra montaje puerta en horno		2									
14	Q012041	Tornillo exagonal M-6x10		2									
15	Q302022	Arandela plana Ø16xØ6x1,2		2									
16	U260501	Contrapuerta de horno		1									
17	Q152017	Tornillo amarre M-6x13		3									

MOD.	COCINAS	ZONA	VARIOS	PLANO	

ITEM	CODIGO	DENOMINACION	TEXTO	CG-710	CG-711								NOTAS
	U746511	Folleto de instrucciones		1	1								

MOD.	COCINAS	ZONA	PIEZAS ESPECIFICAS PARA LOS DISTINTOS GASES	PLANO	C-1269 C-1270

ITEM	CODIGO	DENOMINACION	TEXTO	CG-710	CG-711								NOTAS
		BUTANO - PROPANO											
15	U442138	Inyector piloto mesa Ø0,25		1	1								C-1268 y C-1269
25	U052401	Tobera quemador mesa Ø1,45		1	1								C-1268 y C-1269
13	U442138	Inyector piloto horno Ø0,25		-	1								C-1270
21	R422400	Tobera quemador horno Ø1,25		-	1								C-1270
		GAS NATURAL											
15	U442137	Inyector piloto mesa Ø0,40		1	1								C-1268 y C-1269
25	U262400	Tobera quemador mesa Ø2,15		1	1								C-1268 y C-1269
13	U442137	Inyector piloto horno Ø0,40		-	1								C-1270
21	9429500	Tobera quemador horno Ø1,90		-	1								C-1270
		GAS VILLA											
15	U442138	Inyector pilot. mesa Ø0,25 (regular)		1	1								C-1268 y C-1269
25	U262401	Tobera quemador mesa Ø4,10		1	1								C-1268 y C-1269
13	U442138	Inyector pilot. horno Ø0,25 (regular)		-	1								C-1270
21	9424500	Tobera quemador horno Ø5,35		-	1								C-1270