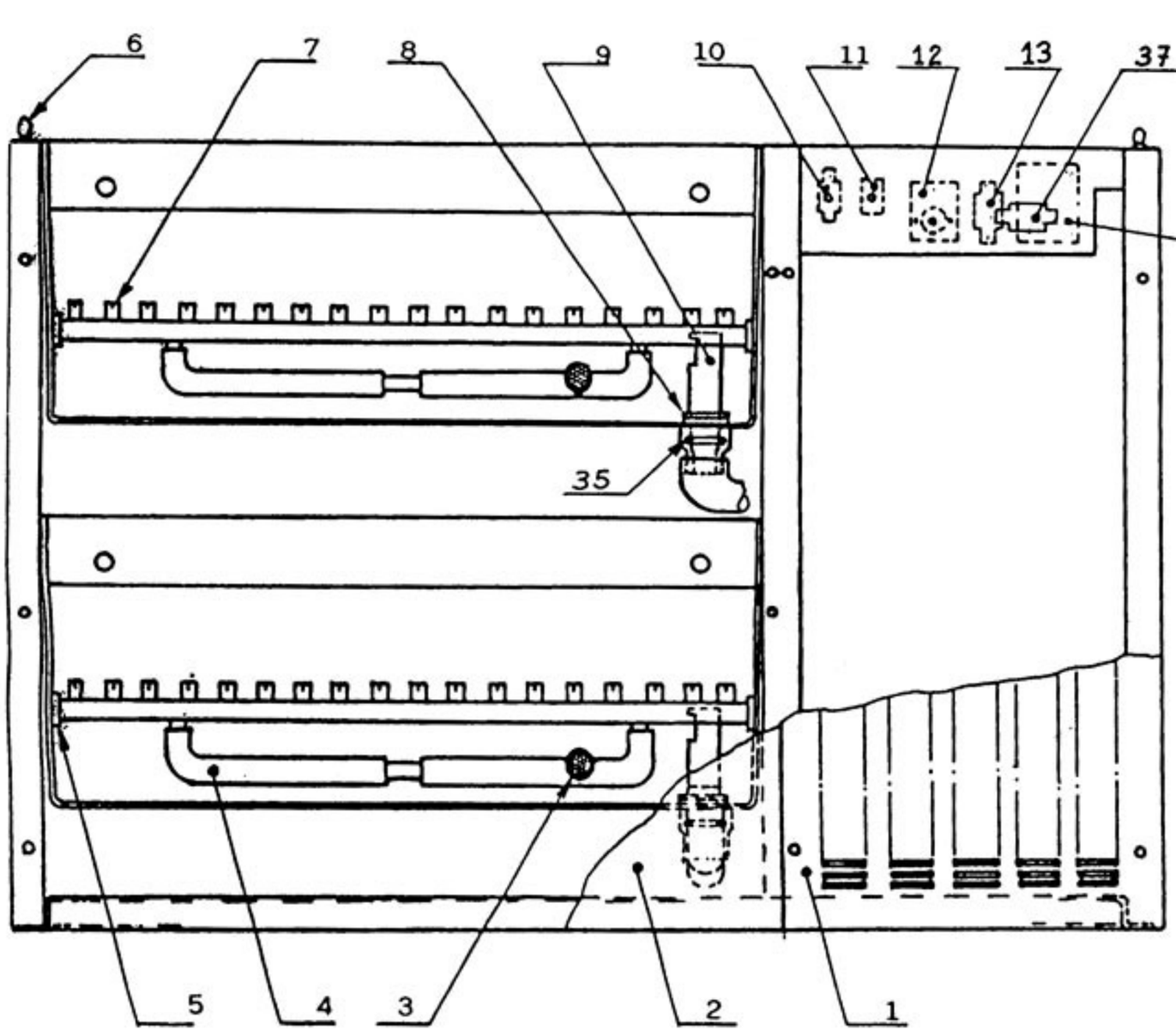

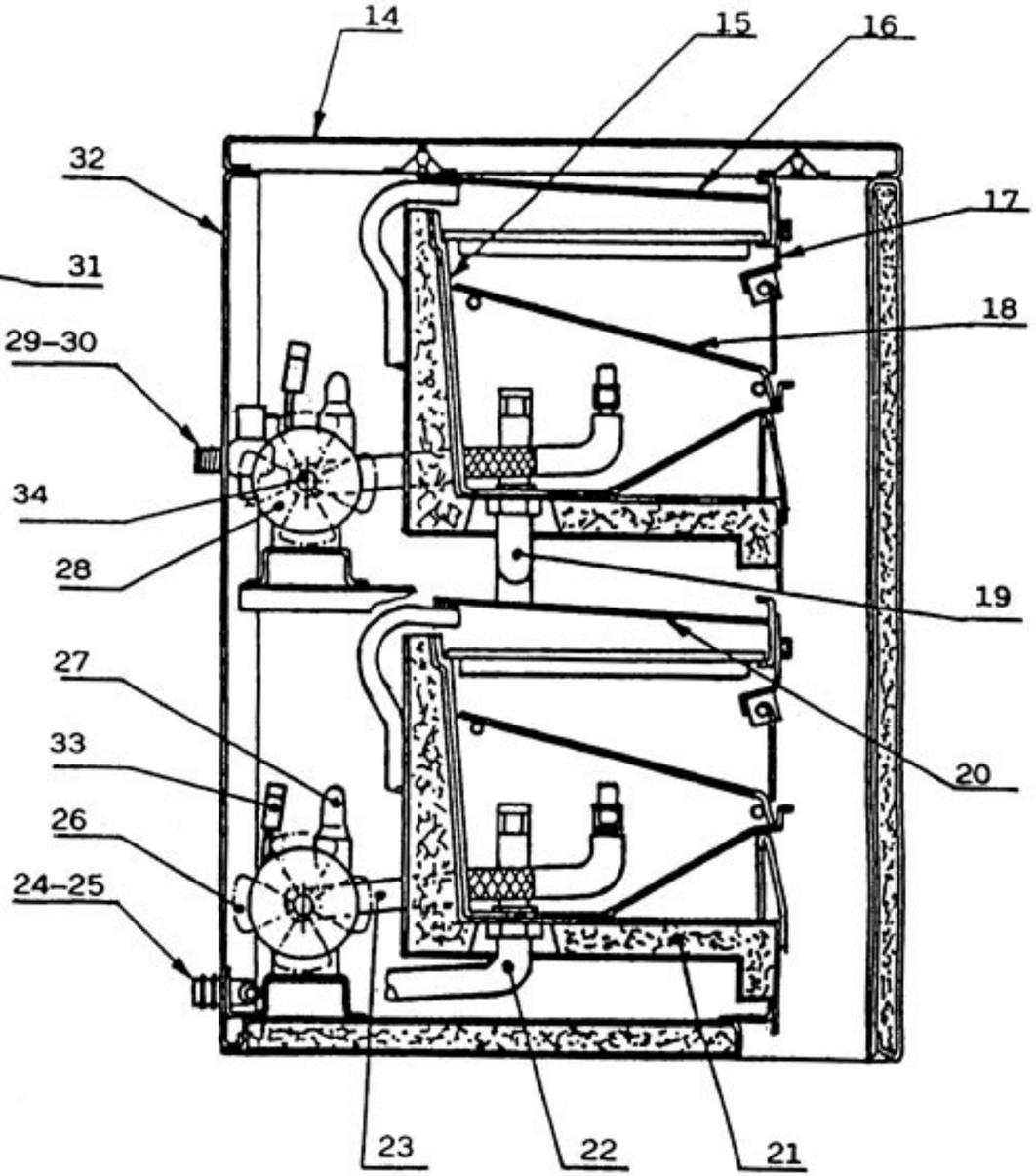

FABRICADOR DE CUBITOS FCM-300

MUEBLE Y CIRCUITO HIDRAULICO

ITEM	DENOMINACION	CODIGO
1	PANEL FRONTAL (LADO CONDENSADOR)	BR00022203
2	PANEL FRONTAL (LADO DEPOSITO)	BR00C22432
3	FILTRO DE ASPIRACION	BR00020005
4	CONJUNTO DISTRIBUIDOR DE AGUA	BR00C13036
5	ENGANCHE DE DISTRIBUIDOR	BR00010012
6	PITON DE ANCLAJE DE CUBIERTA	BR00020024
7	INYECTOR	BR00D20002
8	TUERCA DE DESAGÜE	BR00010007
9	TUBO DE REBOSADERO	BR00010133
10	TERMOSTATO DE DEPOSITO	BR00023421
11	TERMOSTATO DE EVAPORADOR	BR00023004
12	TEMPORIZADOR 50 Hz	BR00023247
12	TEMPORIZADOR 60 Hz	BR00023222
13	PRESOSTATO	BR00023175
14	CUBIERTA SUPERIOR	BR00C22481
15	CUBETA DE EVAPORADOR	BR00010055
16	CUBIERTA DE EVAPORADOR	BR00010058
17	CONJUNTO SOPORTE DE CORTINILLAS	BR00C22134
18	DESLIZADERA	BR00D12022
19	CODO DESAGÜE DE CUBETA SUPERIOR	BR00013048
20	CUBIERTA DE EVAPORADOR	BR00010115
21	CONJUNTO DEPOSITO	BR00C26329
22	CODO DE DESAGÜE INFERIOR	BR00013049
23	CODO DE ASPIRACION	BR00013047
24	VALVULA DE DESCARGA (MOD. "A")	BR00C10006
25	VALVULA DE DESCARGA (MOD. "W")	BR00C10051
26	HELICE	BR00020063
27	CONDUCTO A MOTOBOMBA	BR00013046
28	MOTOBOMBA	BR00023068
29	ELECTROVALVULA 2 VIAS	BR00023157
30	ELECTROVALVULA 3 VIAS	BR00C23160
31	CONTACTOR	BR00023147
32	PANEL POSTERIOR	BR00022195
33	CUBIERTA DE CONECTOR DE 2 VIAS	BR00023017
34	TORNILLO+ARANDELA+TUERCA	BR00010014
35	ARANDELA JUNTA DE REBOSADERO	BR00020233
37	PRESOSTATO DE SEGURIDAD	BR00023342

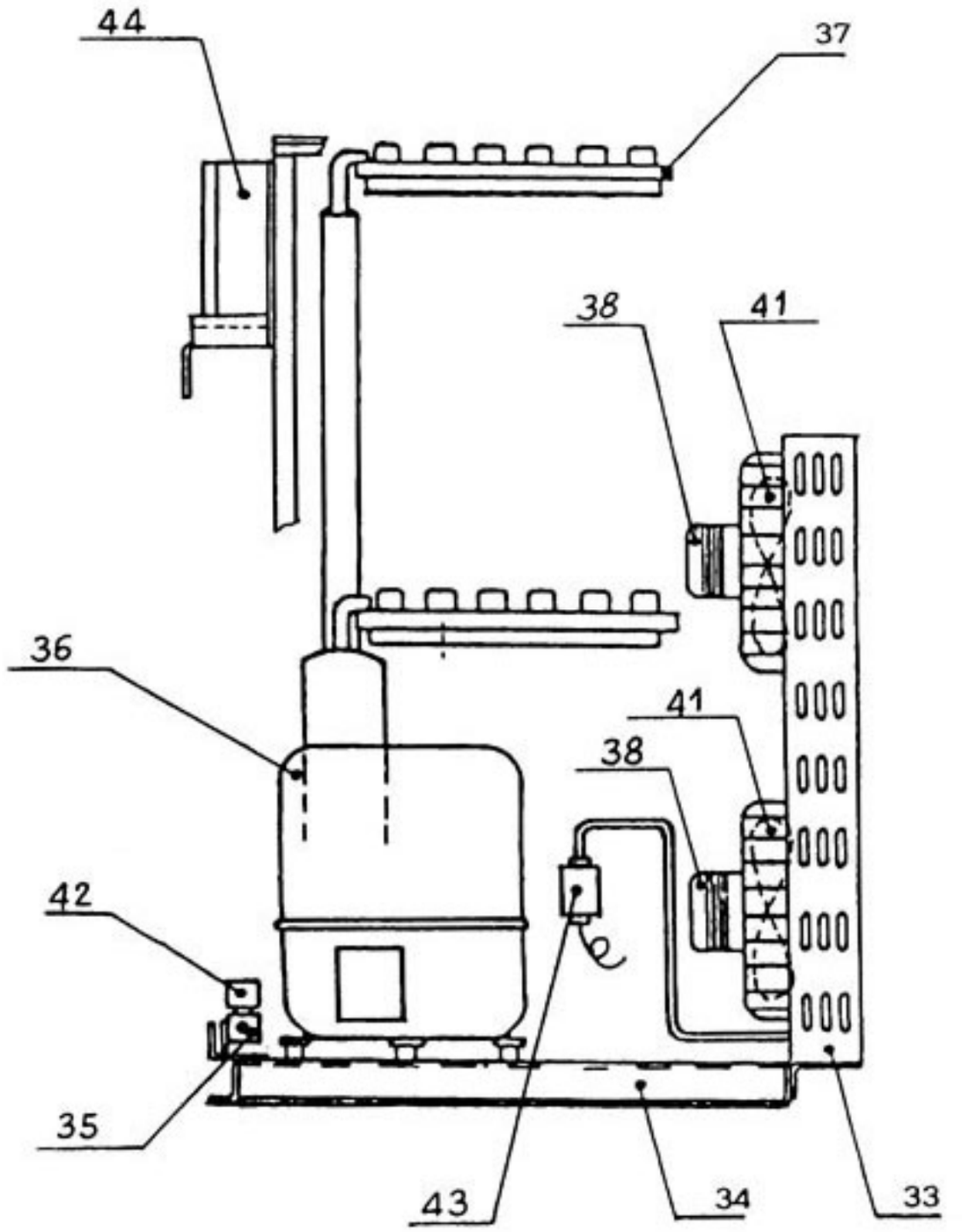

FABRICADOR DE CUBITOS FCM-300

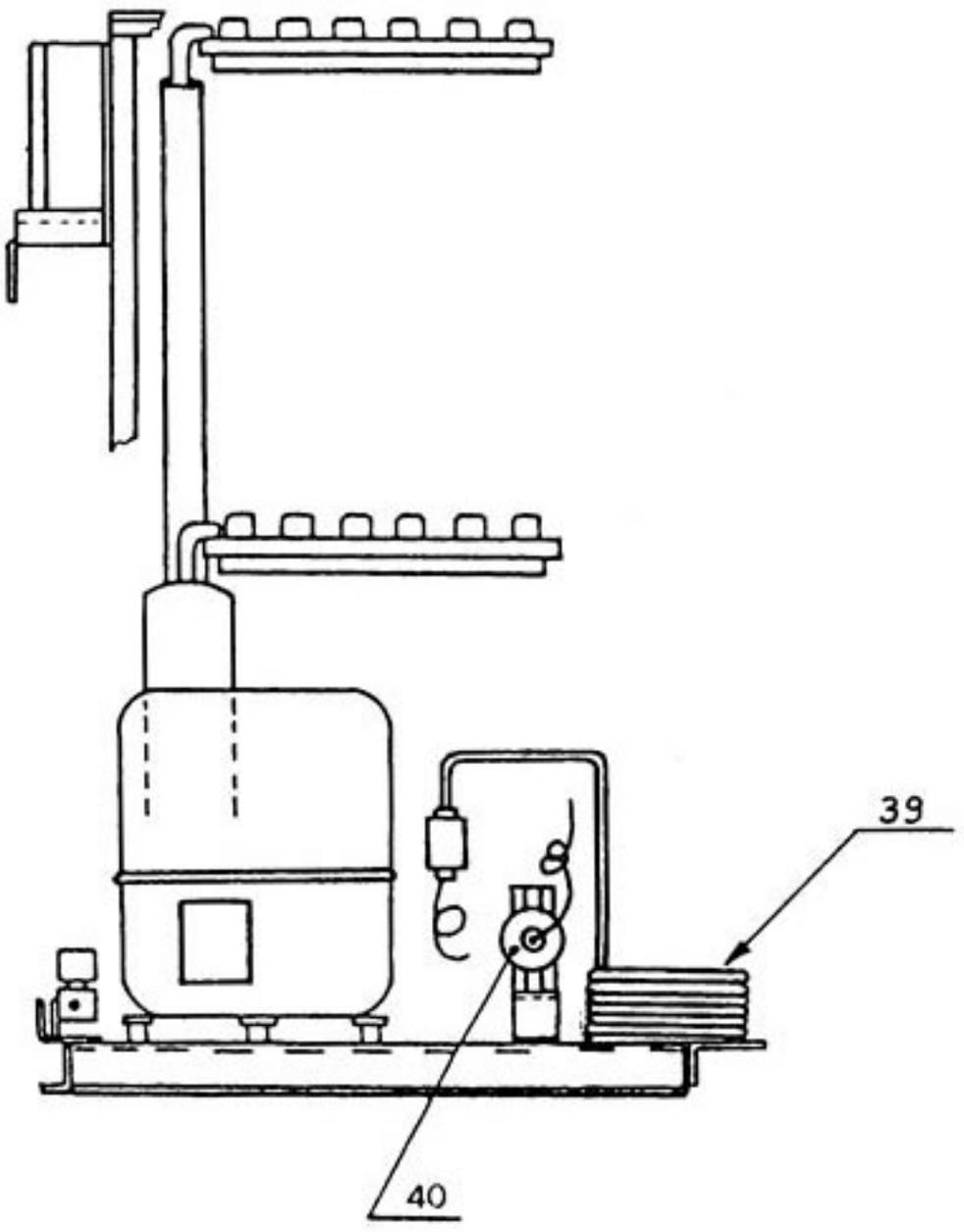

W

RELACION DE GASES Y COMPRESORES DE **L'UNITÉ HERMETIQUE** PARA LOS FABRICADORES DE HIELO (230 V. - 50 Hz)

MODELO	GAS	CARGA (gr)	CODIGO	COMPRESOR
FCM-300-A	R-404-A	1200	BR00023489	FH4531Z
FCM-300-W	R-404-A	700	BR00023489	FH4531Z
FCM-300-A	R-22	900	BR00023150	MT32JF5
FCM-300-W	R-22	600	BR00023150	MT32JF5

CIRCUITO DE REFRIGERACION

ITEM	DENOMINACION	CODIGO
33	CONDENSADOR DE AIRE	BR00020406
34	BASE	BR00021110
35	VALVULA DE INVERSION	BR00020409
36	COMPRESOR 50 Hz R-404-A	BR00023489
36	COMPRESOR 60 Hz R-404-A	BR00023527
36	COMPRESOR 50 Hz R-22	BR00023150
36	COMPRESOR 60 Hz R-22	BR00023433
37	CONJUNTO DE EVAPORADOR	BR00D10214
38	MOTOR DE VENTILADOR 50 Hz	BR00023067
38	MOTOR DE VENTILADOR 60 Hz	BR00023426
39	CONDENSADOR DE AGUA	BR00014285
40	VALVULA DE PRESION	BR00020149
41	HELICE	BR00020031
42	BOBINA PARA GAS CALIENTE (INVERSION)	BR00023091
43	VALVULA SECADOR	BR00014084
44	CAJA DE COMPRESOR 50 Hz	BR00C23230
44	CAJA DE COMPRESOR 60 Hz	BR00C23296