DESPIECES DEL SERVICIO TECNICO

- Baño María Gama 900
- Bain Marie Série 900
- Bain Marie 900 Series
- Bain Maries Serie 900

Mod.

BMG9-05 BME9-05
BMG9-10 BME9-10

01 - 07 - 2000

FAGOR

Fagor Industrial, S. Coop.

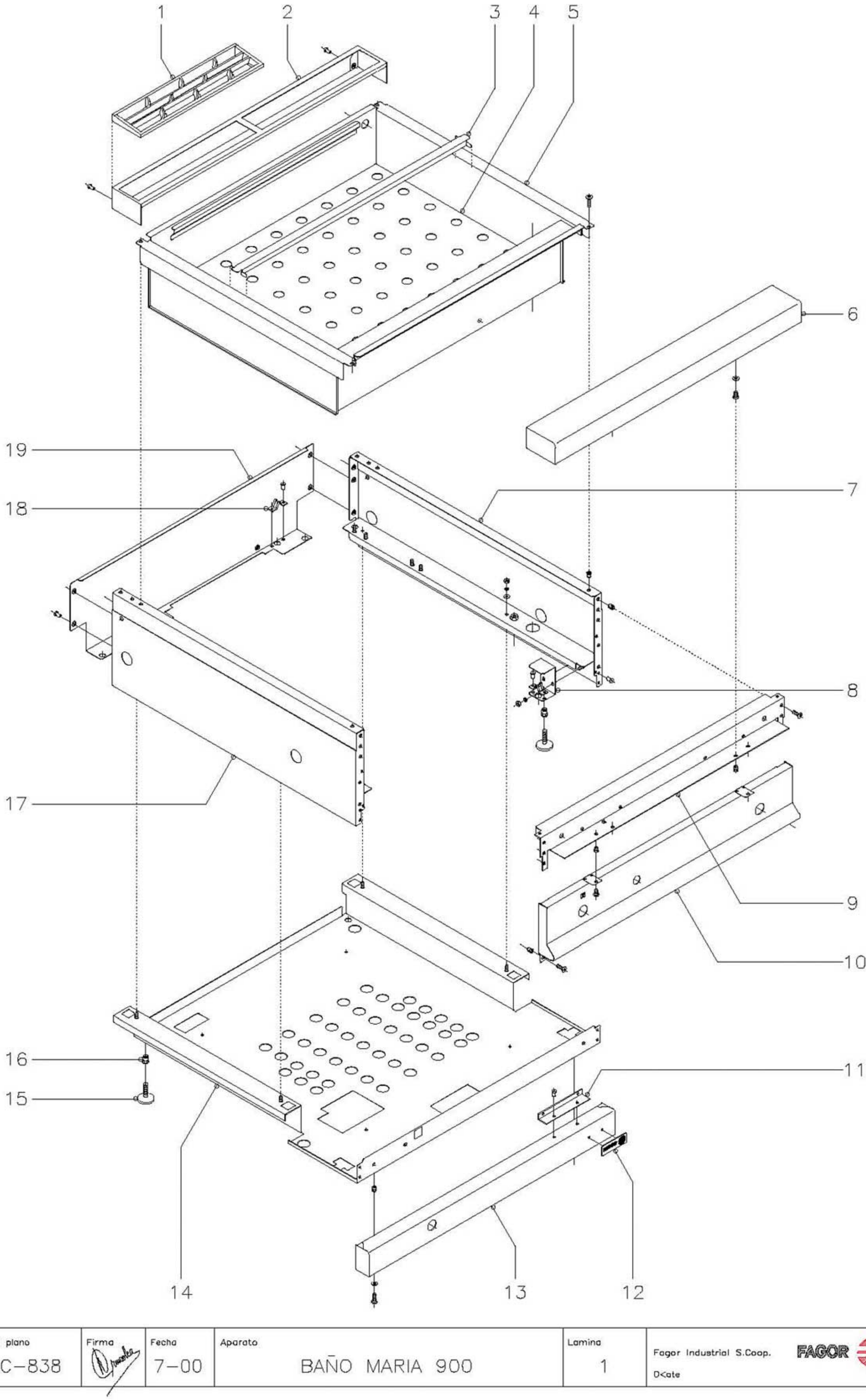

N plano	Firma	Fecha	Aparato	Lamina	
C-838		7-00	BAÑO MARIA 900	1	Fagor Industrial S.Coop. D<ate

MOD.	BAÑO MARIA	ZONA	MUEBLE	PLANO	C-838

ITEM	CODIGO	DENOMINACION	TEXTO	BMG9-05	BMG9-10	BME9-05	BME9-10						NOTAS
1	R205425	Embellecedor chimenea		1	2	1	2						
2	R205429	Soporte embellecedor 1/2 M.		1	-	1	-						
2	R205428	Soporte embellecedor 1 M.		-	1	-	1						
3	R496106	Separador de cubetas		3	-	3	-						
3	R206113	Separador de cubetas		-	3	-	3						
4	R216104	Panel separador		1	-	1	-						
4	R206107	Panel separador		-	1	-	1						
5	R496110	Cuba		1	-	-	-						
5	R206104	Cuba		-	1	-	-						
5	R216108	Cuba		-	-	1	-						
5	R226106	Cuba		-	-	-	1						
	Q152004	Tornillo aplastado M-5x13		4	4	4	4						
	Q221342	Remache exagonal M-5		4	4	4	4						
6	X165400	Anterior de mesa		1	-	1	-						
6	R165431	Anterior de mesa		-	1	-	1						
	Q152004	Tornillo aplastado M-5x13		2	2	2	2						
	Q302022	Arandela plana Ø 16xØ 6x1,2		2	2	2	2						
	Q221342	Remache exagonal M-5		2	2	2	2						
7	R492807	Panel lateral derecho		1	1	1	1						
8	H012805	Escuadra amarre pata		2	2	2	2						
	Q262030	Arandela muelle A-5		4	4	4	4						
	Q162030	Tuerca exagonal M-5		4	4	4	4						
9	X162667	Escuadra amarre anterior mesa		1	-	1	-						
9	R162613	Escuadra amarre anterior mesa		-	1	-	1						
	Q152004	Tornillo aplastado M-5x13		6	6	6	6						
	Q221342	Remache exagonal M-5		6	6	6	6						
10	R492802	Panel portamandos		1	-	-	-						
10	R202809	Panel portamandos		-	1	-	-						
10	R212806	Panel portamandos		-	-	1	-						

MOD.	BAÑO MARIA	ZONA	MUEBLE	PLANO	C-838

ITEM	CODIGO	DENOMINACION	TEXTO	BMG9-05	BMG9-10	BME9-05	BME9-10						NOTAS
10	R222805	Panel portamandos		-	-	-	1						
	Q152004	Tornillo aplastado M-5x13		4	4	4	4						
	Q221342	Remache exagonal M-5		4	4	4	4						
11	U325611	Escuadra guia soporte		-	1	1	2						
	Q419005	Remache tubular Ø 4x8		-	2	2	4						
12	U262806	Escudo FAGOR		1	1	1	1						
	Q221023	Clips sujecion escudo		2	2	2	2						
13	R492804	Zocalo anterior		1	-	-	-						
13	R202811	Zocalo anterior		-	1	-	-						
13	R372806	Zocalo anterior		-	-	1	-						
13	R392800	Zocalo anterior		-	-	-	1						
	Q012042	Tornillo exagonal M-6x15		2	2	2	2						
	Q302022	Arandela plana Ø 16xØ 6x1,2		2	2	2	2						
	Q221343	Remache exagonal M-6		2	2	2	2						
14	R492805	Base inferior		1	-	-	-						
14	R202807	Base inferior		-	1	-	-						
14	R212804	Base inferior		-	-	1	-						
14	R222803	Base inferior		-	-	-	1						
	Q302022	Arandela plana Ø 16xØ 6x1,2		4	4	4	4						
	Q242030	Arandela muelle A-5		4	4	4	4						
	Q162030	Tuerca exagonal M-5		4	4	4	4						
15	Z200105	Pata regulable		4	4	4	4						
16	Q221345	Remache exagonal M-10		4	4	4	4						
17	R492808	Panel lateral izquierdo		1	1	1	1						
18	X010503	Muelle enganche piton		4	4	4	4						
	Q419007	Remache tubular Ø 3,2x6		8	8	8	8						
19	R152811	Panel posterior		1	-	1	-						
19	R162813	Panel posterior		-	1	-	1						
	Q419005	Remache tubular Ø 4x8		6	6	6	6			Amarre panel y soporte embellecedor			

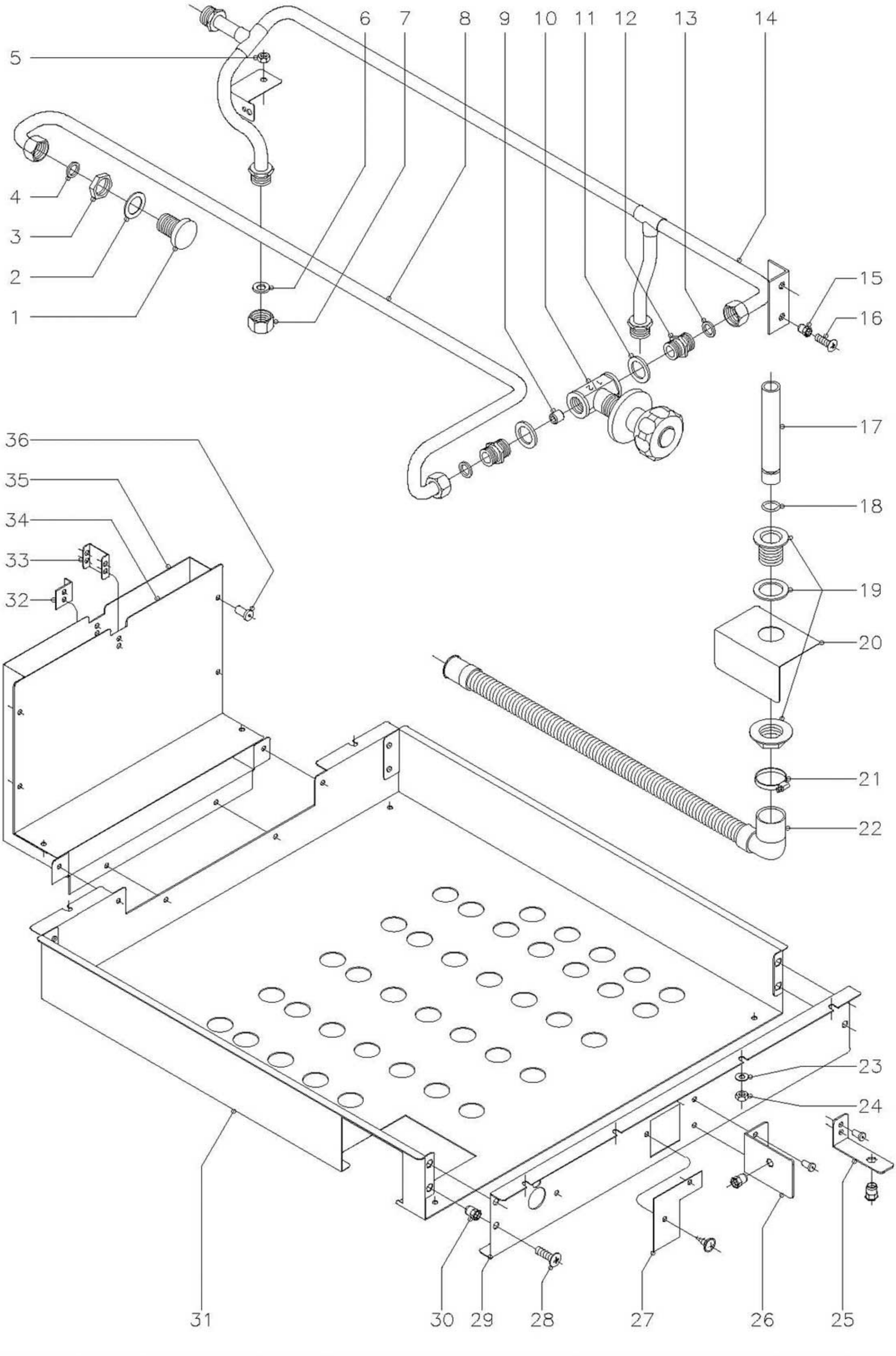

N plano	Firma	Fecha	Aparato	Lamina	
C–839		7–00	BAÑO MARIA 900	2	Fagor Industrial S.Coop. Oate

MOD.	BAÑO MARIA	ZONA	CAJA DE COMBUSTION Y CONDUCCIONES DE AGUA	PLANO	C-839

ITEM	CODIGO	DENOMINACION	TEXTO	BMG9-05	BMG9-10	BME9-05	BME9-10						NOTAS
1	R405006	Caño		1	1	1	1						
2	Q306038	Arandela junta Ø 31xØ 21x1,5		1	1	1	1						
3	Q221302	Tuerca exagonal 1/2"		1	1	1	1						
4	Q306024	Arandela junta Ø 18xØ 12,5x1,5		1	1	1	1						
5	Q162030	Tuerca exagonal M-5		1	1	1	1						
6	Q300060	Arandela junta Ø 18xØ 10x2		2	2	2	2						
7	R205062	Tuerca ciega 1/2"		2	2	2	2						
8	R495016	Conduccion a caño		1	1	1	1						
9	S225012	Regulador de caudal		1	1	1	1						
10	S112151	Llave de paso 1/2" con mando		1	1	1	1						
11	Q306038	Arandela junta Ø 31xØ 21x1,5		2	2	2	2						
12	S205023	Manguito doble 1/2"		2	2	2	2						
13	Q306024	Arandela junta Ø 18xØ 12,5x1,5		2	2	2	2						
14	R205054	Conduccion entrada de agua		1	1	1	1						
15	Q221342	Remache exagonal M-5		2	2	2	2						
16	Q152004	Tornillo aplastado M-5x13		2	2	2	2						
17	R205018	Rebosadero con junta torica		1	1	1	1						
18	Q307050	Junta torica		1	1	1	1						
19	R205019	Guia rebosadero (Desagüe)		1	1	1	1						
20	R202617	Chapa proteccion		1	1	-	-						
21	Q881305	Abrazadera 25-40		1	1	1	1						
22	R206110	Manguera desagüe		1	1	1	1						
23	Q232030	Arandela plana A-5		8	8	-	-						
24	Q162030	Tuerca exagonal M-5		8	8	-	-						
25	R492602	Soporte quemador		1	-	-	-						
	Q419005	Remache tubular Ø 4x8		2	-	-	-						
	Q221343	Remache exagonal M-6		1	-	-	-						
26	R202609	Soporte quemador		-	1	-	-						

MOD.	BAÑO MARIA	ZONA	CAJA DE COMBUSTION Y CONDUCCIONES DE AGUA	PLANO	C-839

ITEM	CODIGO	DENOMINACION	TEXTO	BMG9-05	BMG9-10	BME9-05	BME9-10						NOTAS
	Q419005	Remache tubular Ø 4x8		-	2	-	-						
	Q221343	Remache exagonal M-6		-	1	-	-						
27	R422605	Tapa de caja quemador		-	1	-	-						
	Q151401	Tornillo alomado		-	2	-	-						
28	Q152004	Tornillo aplastado M-5x13		4	4	-	-						
29	R492611	Frontal caja de combustion		1	-	-	-						
29	R202612	Frontal caja de combustion		-	1	-	-						
30	Q221342	Remache exagonal M-5		4	4	-	-						
31	R492610	Caja de combustion		1	-	-	-						
31	R202610	Caja de combustion		-	1	-	-						
32	R202607	Escuadra distanciadora panel		1	1	-	-						
33	R202604	Escuadra distanciadora chimenea		1	1	-	-						
34	R492608	Semichimenea anterior		1	-	-	-						
34	R202619	Semichimenea anterior		-	1	-	-						
35	R492607	Semichimenea posterior		1	-	-	-						
35	R202618	Semichimenea posterior		-	1	-	-						
36	Q419005	Remache tubular Ø 4x8		16	16	-	-						

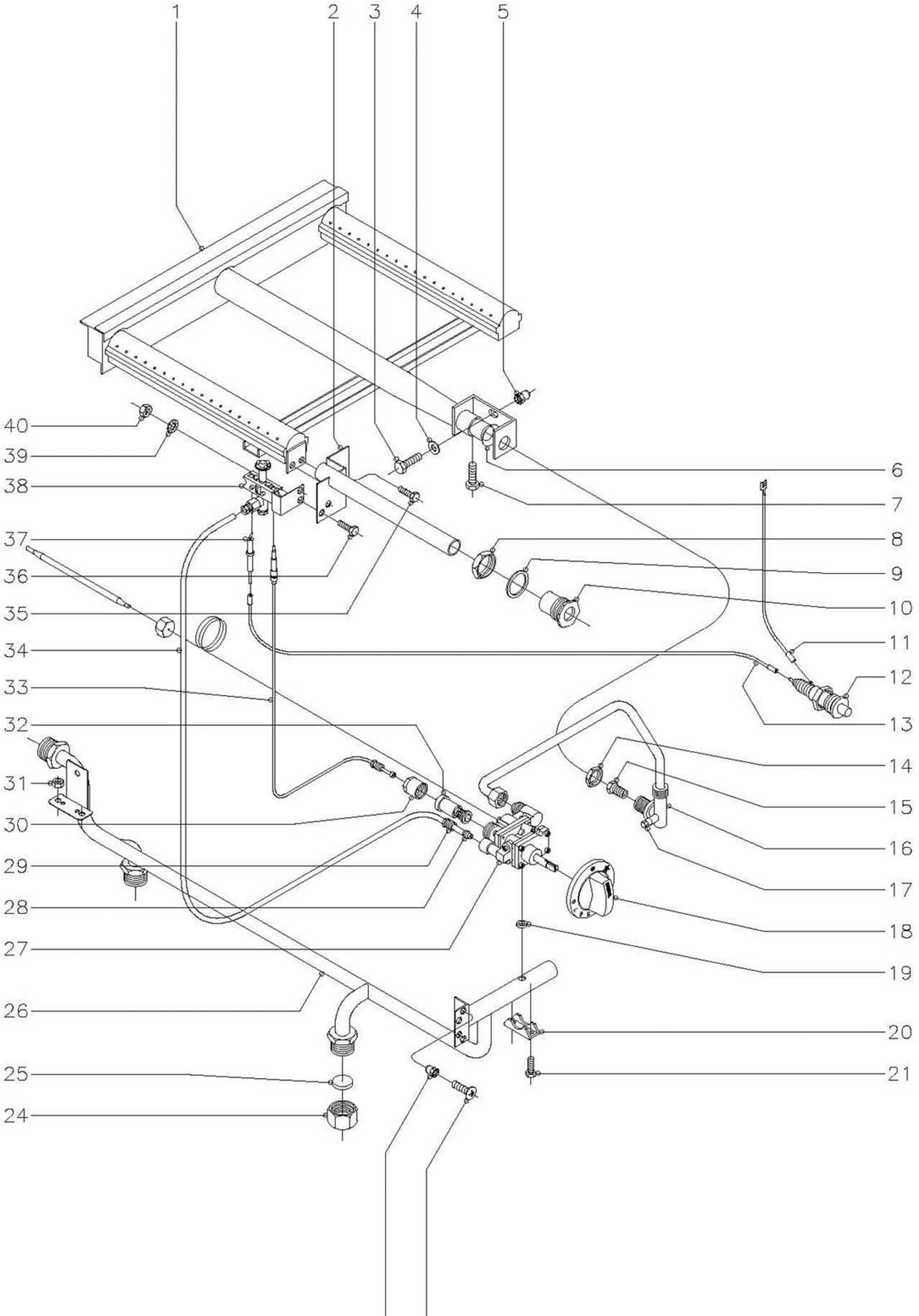

N plano	Firma	Fecha	Aparato	Lamina	
C-840		7-00	BAÑO MARIA 900	3	Fagor Industrial S.Coop. FAGOR Oate

MOD.	BAÑO MARIA	ZONA	PARTE FUNCIONAL GAS	PLANO	C-840

ITEM	CODIGO	DENOMINACION	TEXTO	BMG9-05	BMG9-10	BME9-05	BME9-10						NOTAS
1	R495700	Quemador		1	-	-	-						
1	R405700	Quemador		-	1	-	-						
2	R495007	Tubo de encendido		1	-	-	-						
2	R205020	Tubo de encendido		-	1	-	-						
3	Q012042	Tornillo exagonal M-6x15		1	1	-	-						
4	Q302022	Arandela plana Ø 16xØ 6x1,2		1	1	-	-						
5	Q221343	Remache exagonal M-6		1	1	-	-						
6	U325707	Regulador de aire		1	1	-	-						
7	Q012031	Tornillo exagonal M-5x10		1	1	-	-						
8	Q221324	Tuerca exagonal 3/4"		1	1	-	-						
9	Q306027	Arandela junta Ø 33,8xØ 27x1,5		1	1	-	-						
10	R982606	Embellecedor tubo encendido		1	1	-	-						
11	U333003	Cable masa a piezoelectrico		1	1	-	-						
12	S113034	Piezoelectrico		1	1	-	-						
13	R613030	Cable bujia a piezoelectrico		1	1	-	-						
14	Q223019	Tuerca exagonal 3/8"		1	1	-	-						
15	U322401	Tobera Ø 0,80 (B. P.)		1	-	-	-						
15	R422400	Tobera Ø 1,25 (B. P.)		-	1	-	-						
15	9271300	Tobera Ø 1,20 (G. N.)		1	-	-	-						
15	9429500	Tobera Ø 1,90 (G. N.)		-	1	-	-						
15	U054400	Tobera Ø 2,50 (G. V.)		1	-	-	-						
15	U192402	Tobera Ø 4,90 (G. V.)		-	1	-	-						
16	R495012	Conduccion a quemador		1	-	-	-						
16	R205021	Conduccion a quemador		-	1	-	-						
17	Q153002	Tornillo toma presion		1	1	-	-						
18	R202103	Boton de mando Ø 8		1	1	-	-						
19	Q307034	Junta de estanqueidad		1	1	-	-						
20	Z982018	Brida amarre termostato 1/2"		1	1	-	-						
21	Q151317	Tornillo exagonal M-5x0,8x22		2	2	-	-						

MOD.	BAÑO MARIA	ZONA	PARTE FUNCIONAL GAS	PLANO	C-840

ITEM	CODIGO	DENOMINACION	TEXTO	BMG9-05	BMG9-10	BME9-05	BME9-10						NOTAS
22	Q152004	Tornillo aplastado M-5x13		2	2	-	-						
23	Q221342	Remache exagonal M-5		2	2	-	-						
24	U635008	Tuerca ciega 3/4"		2	2	-	-						
25	Q306051	Arandela tapon Ø 23,5x4		2	2	-	-						
26	R205050	Conduccion general gas		1	1	-	-						
27	R202104	Termostato MTZ-7200 (30-90)		1	1	-	-						
28	X205028	Bicono Ø 6		1	1	-	-						
29	U195009	Manguito empalme		1	1	-	-						
30	-	Tapon grupo electromagnetico		1	1	-	-						
31	Q162030	Tuerca exagonal M-5		2	2	-	-						
32	6082150	Grupo electromagnetico		1	1	-	-						
33	U222130	Termopar L=600		1	1	-	-						
34	R495014	Conduccion a piloto		1	-	-	-						
34	R205023	Conduccion a piloto		-	1	-	-						
35	Q012031	Tornillo exagonal M-5x10		2	2	-	-						
36	Q012031	Tornillo exagonal M-5x10		2	2	-	-						
37	X012101	Bujia de encendido		1	1	-	-						
38	R202100	Conjunto soporte piloto		1	1	-	-						
	U442138	Inyector piloto Ø 0,25 (B.P.y G.V.)		1	1	-	-						
	U442137	Inyector piloto Ø 0,40 (Gas Natural)		1	1	-	-						
39	Q242030	Arandela abanico A-5		2	2	-	-						
40	Q162030	Tuerca exagonal M-5		2	2	-	-						

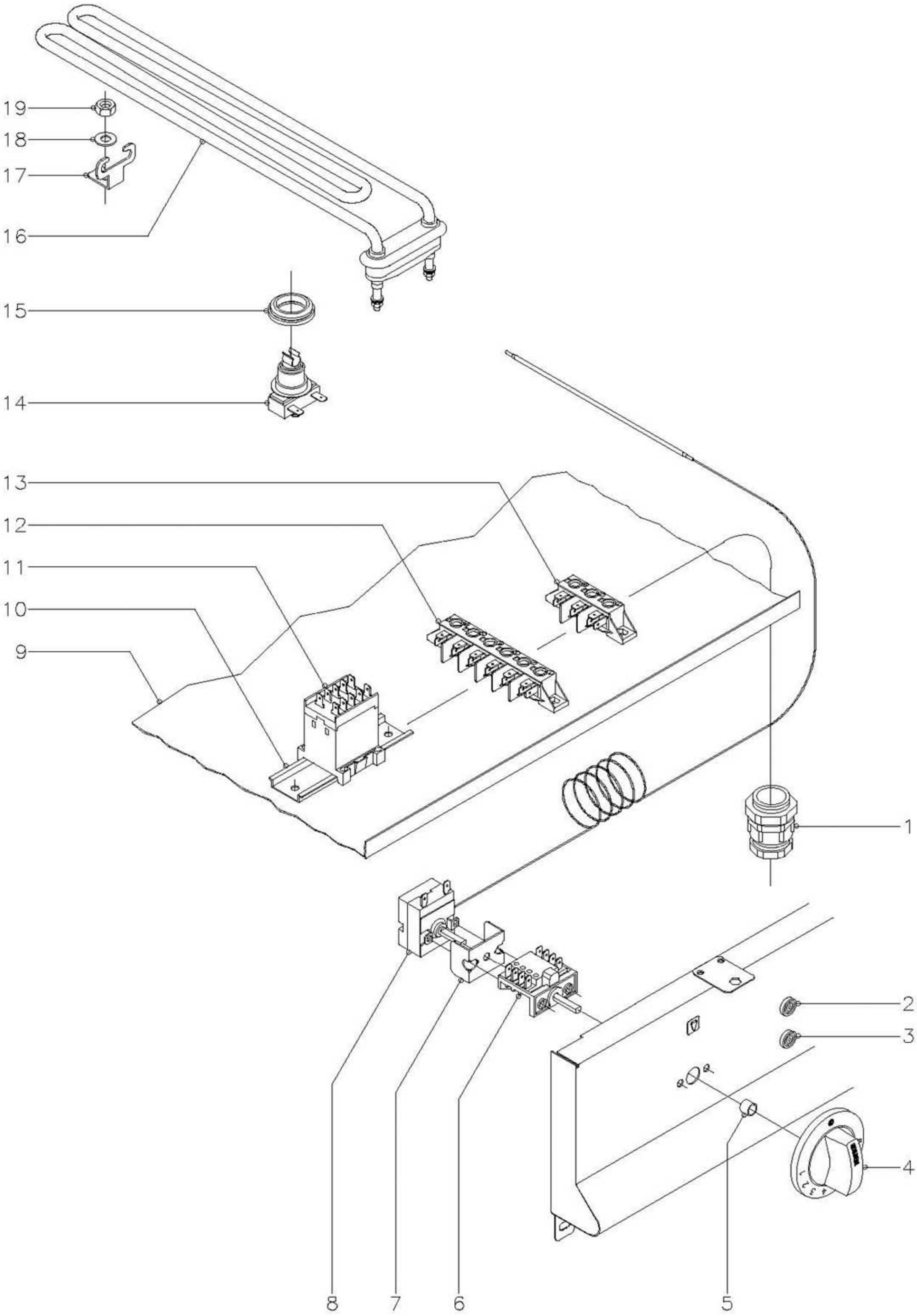

N plano	Firma	Fecha	Aparato	Lamina	
C–841		7–00	BAÑO MARIA 900	4	Fagor Industrial S.Coop. D<ate

MOD.	BAÑO MARIA	ZONA	PARTE FUNCIONAL ELECTRICA	PLANO	C-841

ITEM	CODIGO	DENOMINACION	TEXTO	BMG9-05	BMG9-10	BME9-05	BME9-10						NOTAS
1	R013022	Prensaestopas		-	-	1	1						
2	Z203004	Piloto verde		-	-	1	1						
3	Z203005	Piloto ambar		-	-	1	1						
4	R212100	Boton de mando Ø 6		-	-	1	1						
5	Q281000	Anillo de compresion mando		-	-	1	1						
6	X163007	Conmutador acople termostato		-	-	1	1						
7	X313001	'U'' Soporte termostato		-	-	1	1						
8	Z203014	Termostato 30-90ºC.		-	-	1	1						
9	R212804	Base inferior 1/2M.		-	-	1	-						
9	R222803	Base inferior 1M.		-	-	-	1						
10	R663055	Guia contactor L=120		-	-	-	1						
11	Z213007	Contactor 230V. 50-60Hz.		-	-	-	1						
12	R253044	Regleta auxiliar		-	-	-	1						
13	U183046	Regleta auxiliar		-	-	1	-						
14	R213004	Termostato rearme manual NC-115		-	-	1	1						
15	N503017	Soporte termostato		-	-	1	1						
16	Z203601	Resistencia (2800 W., 230V.)		-	-	1	-						
16	R223005	Resistencia (2000 W., 230V.)		-	-	-	3						
17	Z603602	Soporte resistencia		-	-	-	2						
18	Q232030	Arandela plana A-5		-	-	-	2						
19	Q162030	Tuerca exagonal M-5		-	-	-	2						

MOD.	BAÑO MARIA	ZONA	VARIOS	PLANO	

ITEM	CODIGO	DENOMINACION	TEXTO	BMG9-05	BMG9-10	BME9-05	BME9-10						NOTAS
	S326530	Placa matricula		1	1	-	-						
	Z206121	Placa matricula		-	-	1	1						
	R206501	Folleto de instrucciones		1	1	-	-						
	R496502	Folleto de instrucciones		-	-	1	1						
	R213001	Esquema electrico adhesivo		-	-	1	-						(Plano HB-14461)
	R223007	Esquema electrico adhesivo		-	-	-	1						(Plano HB-71386)
	R213002	Esquema electrico de montaje		-	-	1	1						(Plano HC-70370)
	R213003	Cableado portamandos		-	-	1	-						
	R223006	Cableado portamandos		-	-	-	1						
	R223002	Cableado regleta		-	-	-	1						
	R223003	Cableado contactor		-	-	-	1						

MOD.	BAÑO MARIA	ZONA	PIEZAS ESPECIFICAS PARA LOS DISTINTOS GASES	PLANO	C-840

ITEM	CODIGO	DENOMINACION	TEXTO	BMG9-05	BMG9-10	BME9-05	BME9-10						NOTAS
		BUTANO - PROPANO											
15	U322401	Tobera Ø 0,80		1	-	-	-						
15	R422400	Tobera Ø 1,25		-	1	-	-						
s/n	U136510	Indicador (B.P.)		1	1	-	-						
		GAS NATURAL											
15	9271300	Tobera Ø 1,20		1	-	-	-						
15	9429500	Tobera Ø 1,90		-	1	-	-						
s/n	U134402	Indicador (G.N.)		1	1	-	-						
		GAS VILLA											
15	U054400	Tobera Ø 2,50		1	-	-	-						
15	U192402	Tobera Ø 4,90		-	1	-	-						
s/n	U134310	Indicador (G.V.)		1	1	-	-						

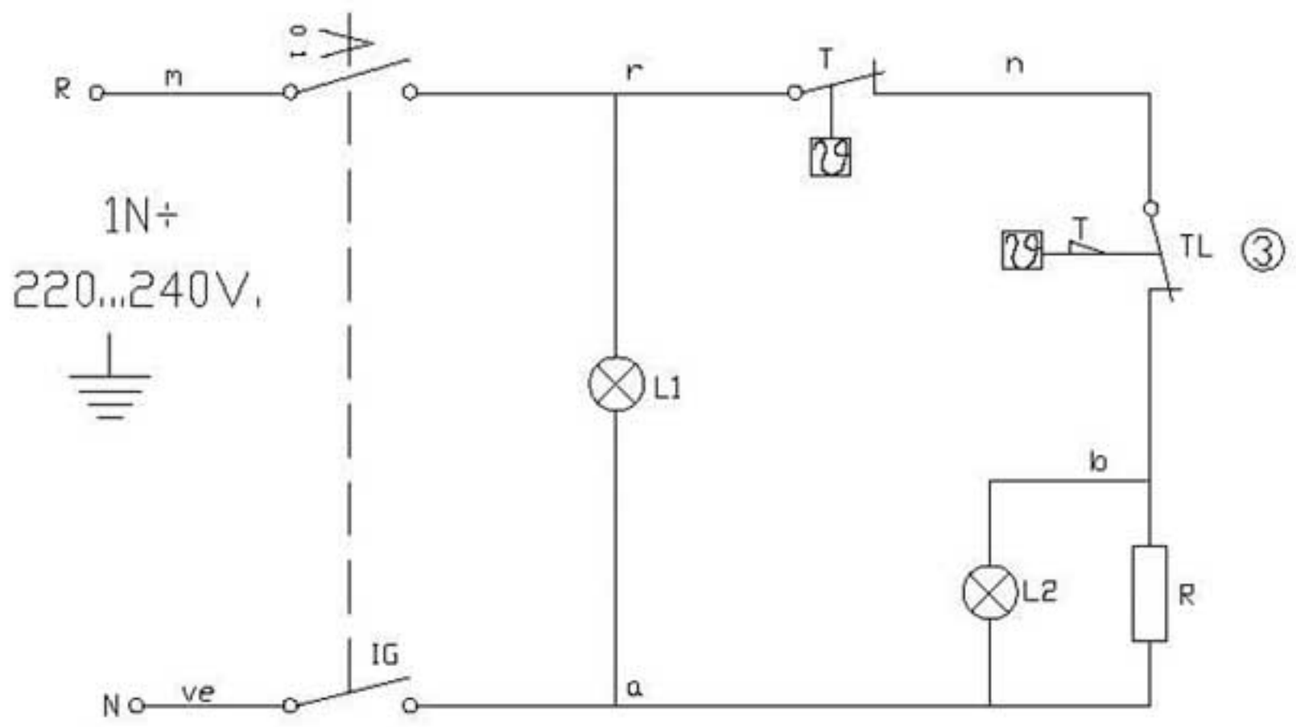

m=marron-brown-marron
n=negro-black-noir
r=rojo-red-rouge
b=blanco-white-blanc
ve=verde-green-vert
g=gris-grey-gris
a=azul-blue-bleu

IG = Interruptor general
L1 = Lampara funcionamiento
T = Termostato regulable (30-90°C)
L2 = Lampara calentamiento
R = Resistencia
TL= Termostato limitado③

R-213001

NOTA: - LAS INSCRIPCIONES RESISTIRAN SIN MODIFICACION APRECIABLE, EL FROTAMIENTO DURANTE 15 SEG. DE UN ALGODON EMPAPADO EN GASOLINA.

Plastico blanco alto brillo

	BME-705				
	Esquema teorico adhesivo BME 905		R213001		
N~	Pieza	Material	N~ Clasificacion	Acabado	
N~	Modificacion	Propuesta de	Fecha	Tolerancias generales	
①	Cambiar indicacion de tension	oregi	21-5-96		
2	Modific.general(pasar a fabri.interior)	Plazaola	22-4-97	< 5 ± / 50÷1001	
3	Introducir limitador	IÐN	99-7-12	5 ÷ 251 / > 1001	
				25 ÷ 501 / ∝ 1	

	Firma	Fecha		
Dibujado	JÐN	93-9-10	FAGOR	Mecanizado superficial
Proyectado				
Comprobado	Letona		Fagor Industrial,Koop.Elk, Mugatua	
Escala	BA?Ð-MARIA			Plano numero HB-14461-3
	Plano hau ez daiteke erabil ez berrizta gure baimenitz gabe			Sustituye al N°
				Sustituido por

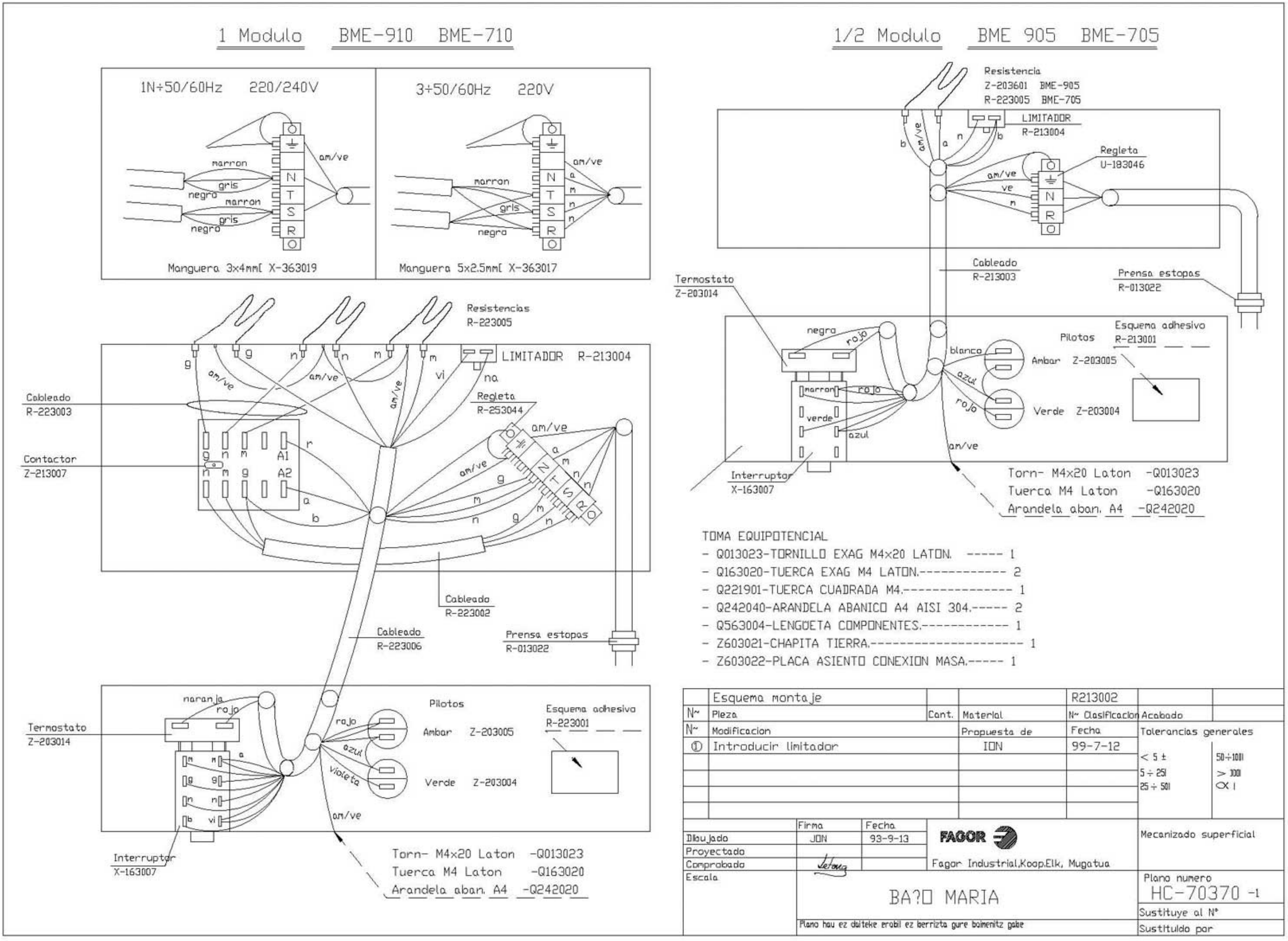
1 Modulo BME-910 BME-710
1N÷50/60Hz 220/240V
3÷50/60Hz 220V
Manguera 3x4mm[X-363019
Manguera 5x2.5mm[X-363017
Resistencias
R-223005
LIMITADOR R-213004
Cableado
R-223003
Regleta
R-253044
Contactor
Z-213007
Cableado
R-223002
Cableado
R-223006
Prensa estopas
R-013022
Termostato
Z-203014
Pilotos
Ambar Z-203005
Verde Z-203004
Esquema adhesivo
R-223001
Interruptor
X-163007
Torn- M4x20 Laton -Q013023
Tuerca M4 Laton -Q163020
Arandela aban. A4 -Q242020
1/2 Modulo BME 905 BME-705
Resistencia
Z-203601 BME-905
R-223005 BME-705
LIMITADOR
R-213004
Regleta
U-183046
Cableado
R-213003
Prensa estopas
R-013022
Termostato
Z-203014
Pilotos
Esquema adhesivo
R-213001
Ambar Z-203005
Verde Z-203004
Interruptor
X-163007
Torn- M4x20 Laton -Q013023
Tuerca M4 Laton -Q163020
Arandela aban. A4 -Q242020
TOMA EQUIPOTENCIAL
- Q013023-TORNILLO EXAG M4x20 LATON. ----- 1
- Q163020-TUERCA EXAG M4 LATON.---------- 2
- Q221901-TUERCA CUADRADA M4.---------- 1
- Q242040-ARANDELA ABANICO A4 AISI 304.----- 2
- Q563004-LENGÜETA COMPONENTES.---------- 1
- Z603021-CHAPITA TIERRA.---------- 1
- Z603022-PLACA ASIENTO CONEXION MASA.----- 1
Esquema montaje
R213002
N~ Pieza
Cant.
Material
N~ Clasificacion
Acabado
N~ Modificacion
Propuesta de
Fecha
① Introducir limitador
ION
99-7-12
Tolerancias generales
< 5 ±
5 ÷ 25
25 ÷ 50
50÷100
> 100
Dibujado
Firma
JON
Fecha
93-9-13
Proyectado
Comprobado
Escala
FAGOR
Fagor Industrial,Koop.Elk, Mugatua
Mecanizado superficial
BA?O MARIA
Plano numero
HC-70370 -1
Sustituye al N°
Sustituido por
Plano hau ez daiteke erabil ez berrizta gure baimenitz gabe

BME9-10 BME-710

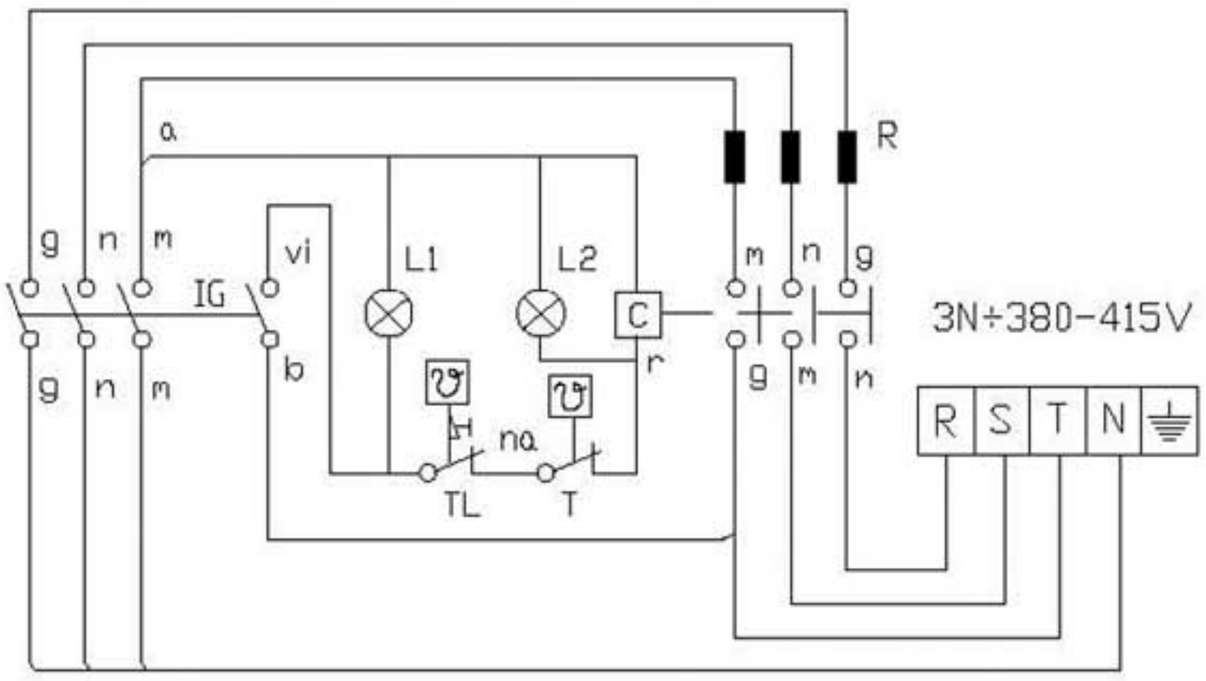





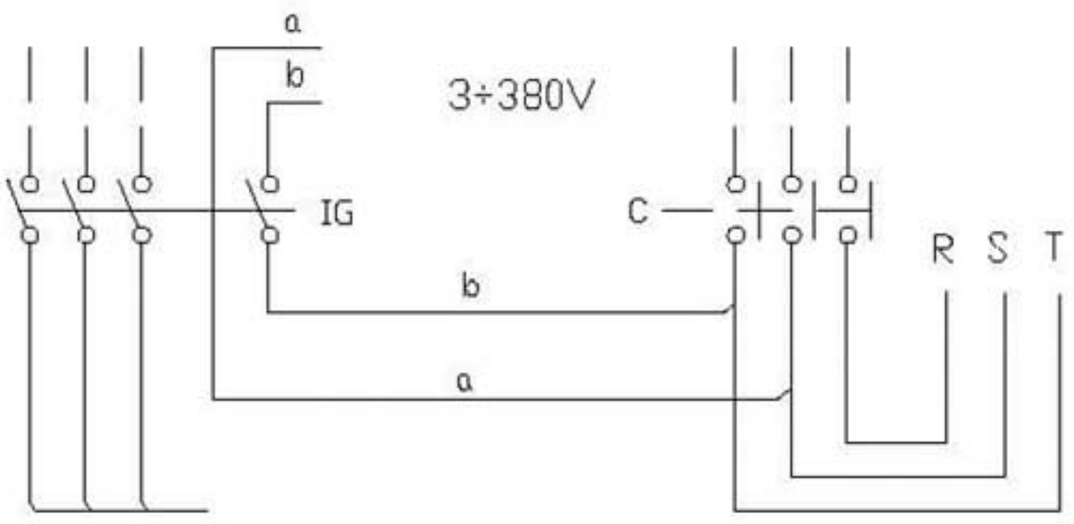

r = rojo-red-rouge
m = marron-brown-marron
g = gris-grey-gris
n = negro-black-noir
a = azul-blue-bleu
b = blanco-white-blanc
am/ve = amarillo/verde
yellow/green
jaune/vert

IG: Interruptor general
L1: LÄmpara funcionamiento
T: Termostato regulable (50-90°C)
L2: LÄmpara calentamiento
C: Contactor de calentamiento
R: Resistencias
TL: Termostato limitador

	Esquema teorico adhesivo			R-223007		
N~	Pieza	Cant.	Material	N~ Clasificacion	Acabado	
N~	Modificacion		Propuesta de	Fecha	Tolerancias generales	
					< 5 ±	50÷100l
					5 ÷ 25l	> 100l
					25 ÷ 50l	∝ l

	Firma	Fecha		
Dibujado	IDN	99-7-12	FAGOR	Mecanizado superficial
Proyectado				
Comprobado			Fagor Industrial,Koop.Elk, Mugatua	
Escala	BAÑO-MARIA			Plano numero HB-71386
	Plano hau ez daiteke erabil ez berrizta gure bainenitz gabe			Sustituye al N°
				Sustituido por

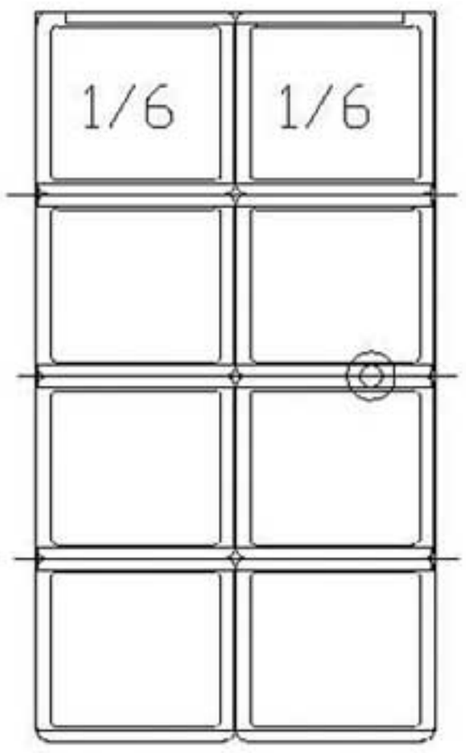

Distribuciên A

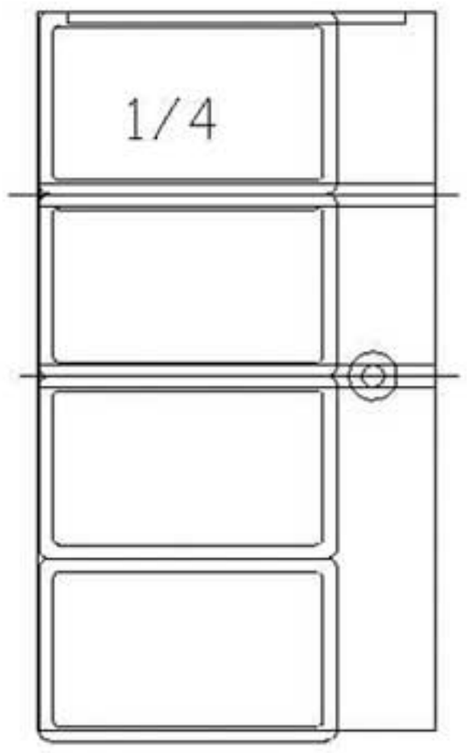

Distribuciên B

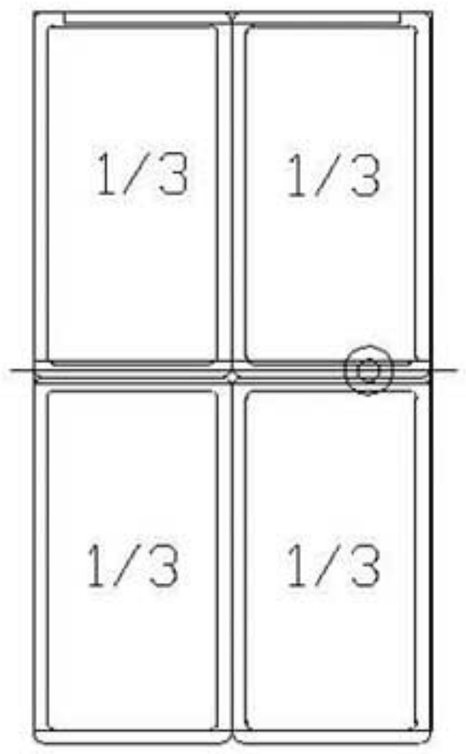

Distribuciên C

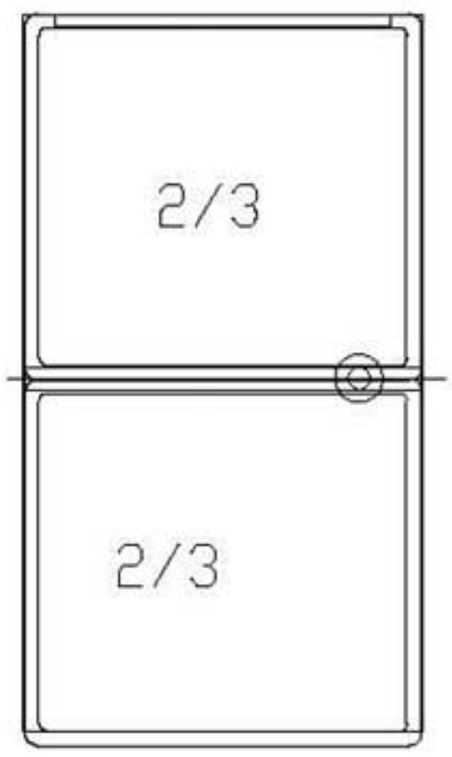

Distribuciên D

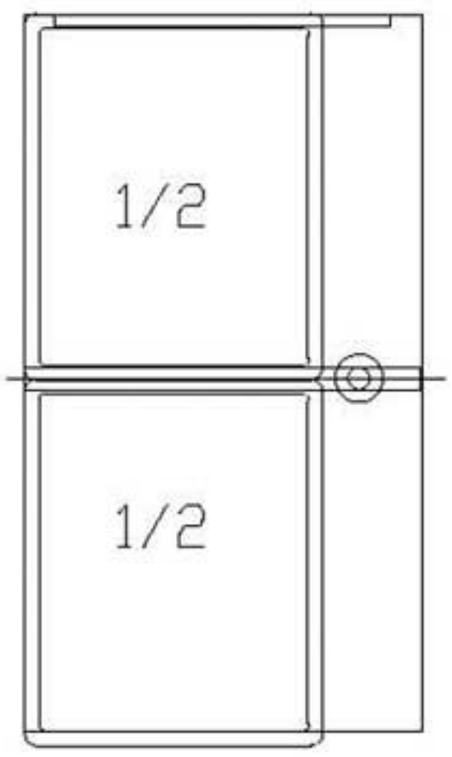

Distribuciên E

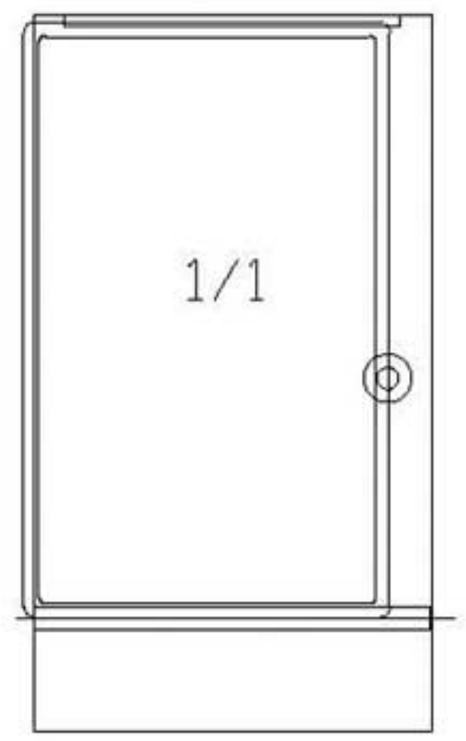

Distribuciên F

Distribucion generalizada de las cubetas Gastro-norm

	Distribucion cubetas Gastro-norm					
N~	Pieza	Cant.	Material	N~ Clasificacion	Acabado	
N~	Modificacion		Propuesta de	Fecha	Tolerancias generales	
					< 5 ±	50÷100l
					5 ÷ 25l	> 100l
					25 ÷ 50l	∝ l

	Firma	Fecha
Dibujado	JON	98-11-24
Proyectado		
Comprobado		

FAGOR

Fagor Industrial,Koop.Elk, Mugatua

Mecanizado superficial

Escala 1/10

BMG9-05

Plano numero HB-71209

Sustituye al N°

Plano hau ez daiteke erabil ez berrizta gure baimenitz gabe

Sustituido por

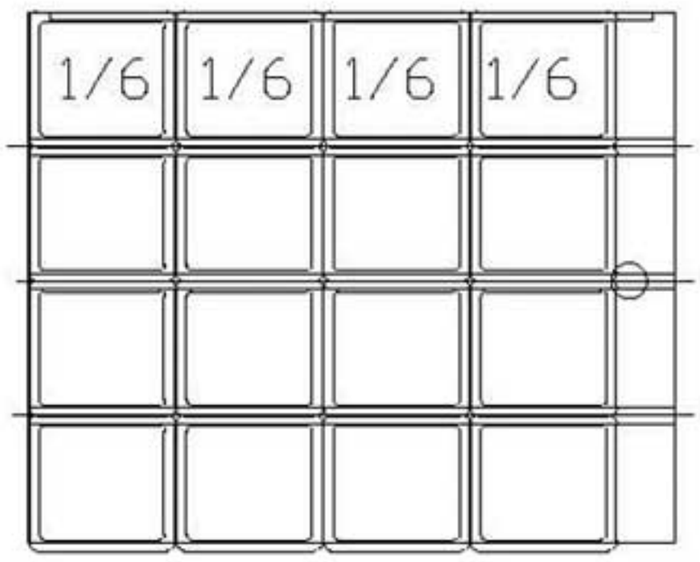

Distribuciên A

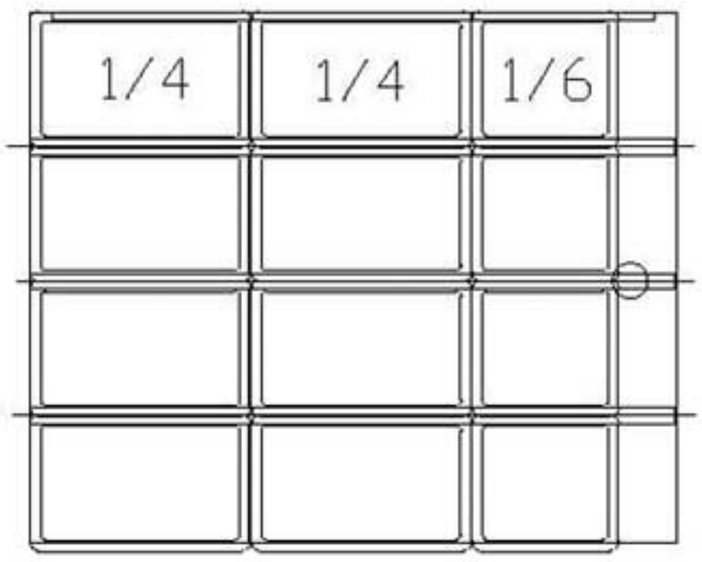

Distribuciên B

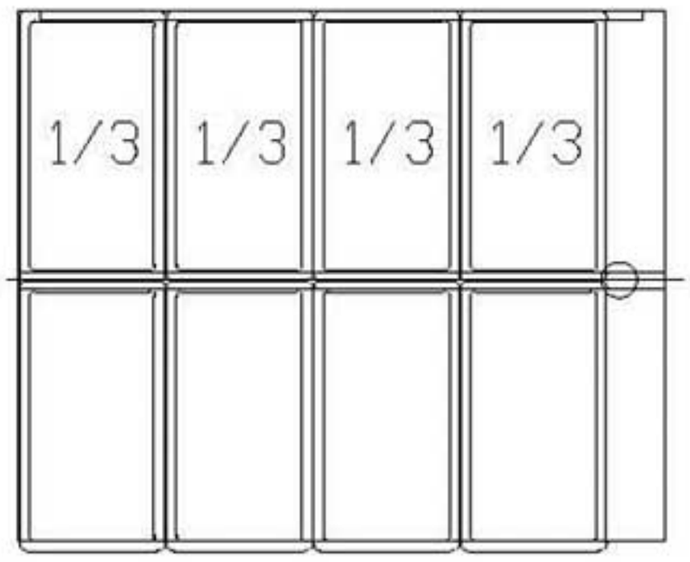

Distribuciên C

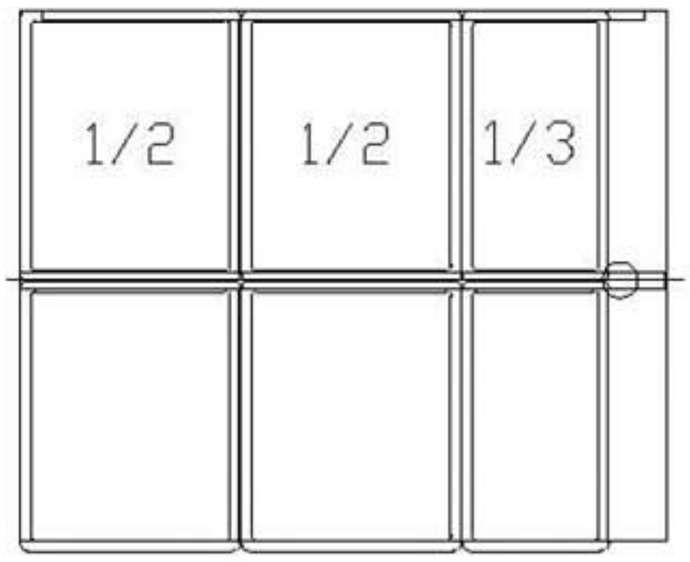

Distribuciên D

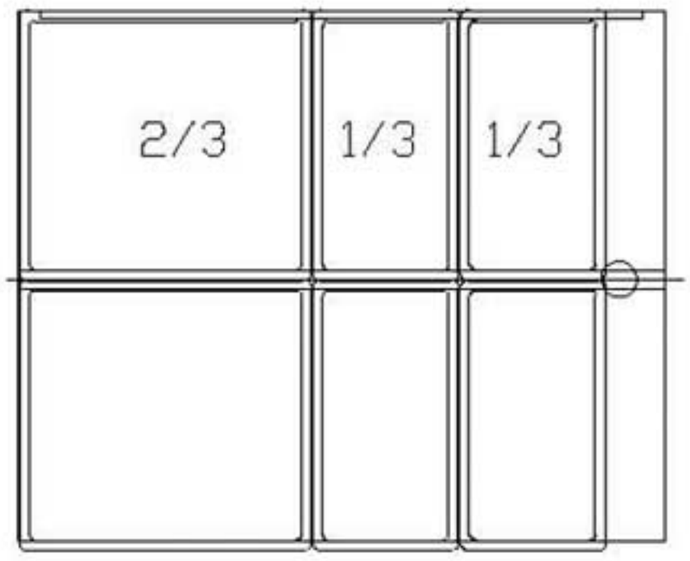

Distribuciên E

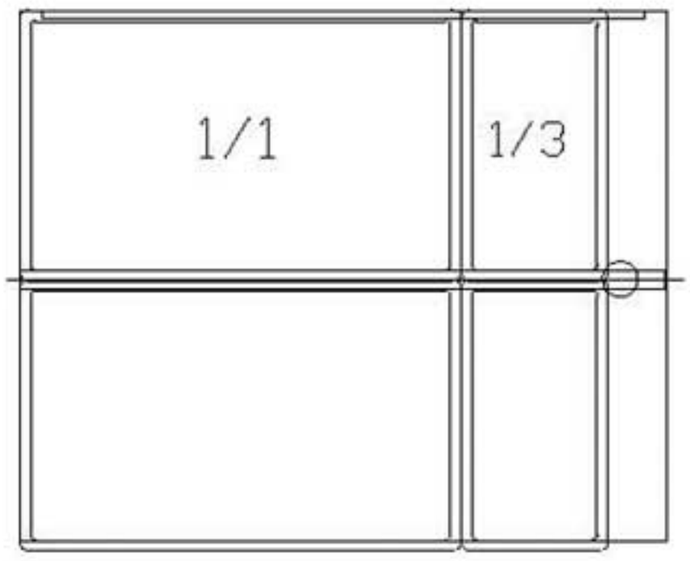

Distribuciên F

Distribucion generalizada de las cubetas Gastro-norm

	Distribucion cubetas Gastro-norm					
N~	Pieza	Cant.	Material	N~ Clasificacion	Acabado	
N~	Modificacion		Propuesta de	Fecha	Tolerancias generales	
					< 5 ±	50÷100l
					5 ÷ 25l	> 100l
					25 ÷ 50l	< 1

	Firma	Fecha
Dibujado	JON	98-11-24
Proyectado		
Comprobado		

FAGOR

Fagor Industrial,Koop.Elk, Mugatua

Mecanizado superficial

Escala 1/16

BMG9-10

Plano numero HB-71210

Sustituye al N°

Sustituido por

Plano hau ez daiteke erabil ez berrizta gure baimenitz gabe