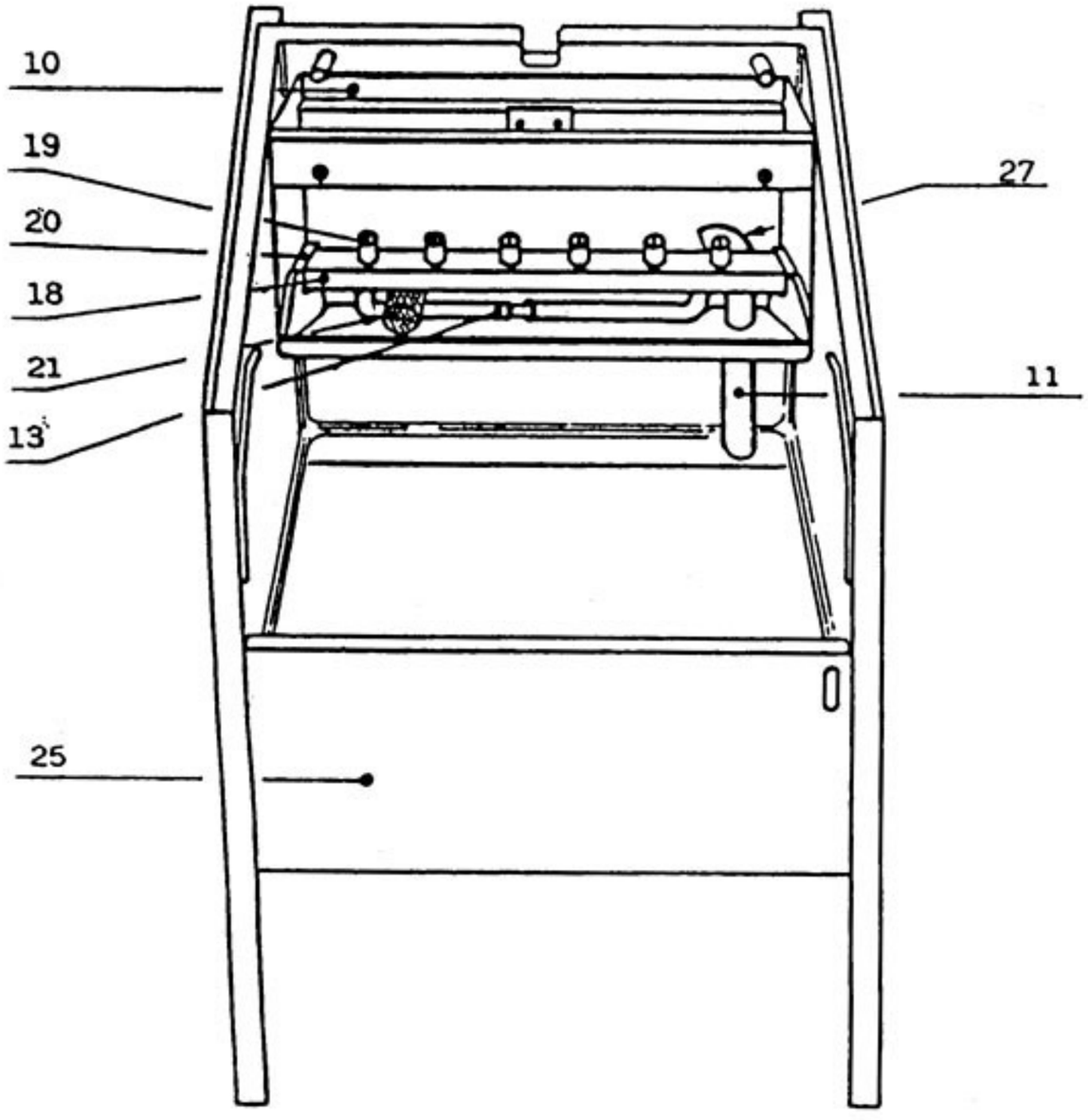

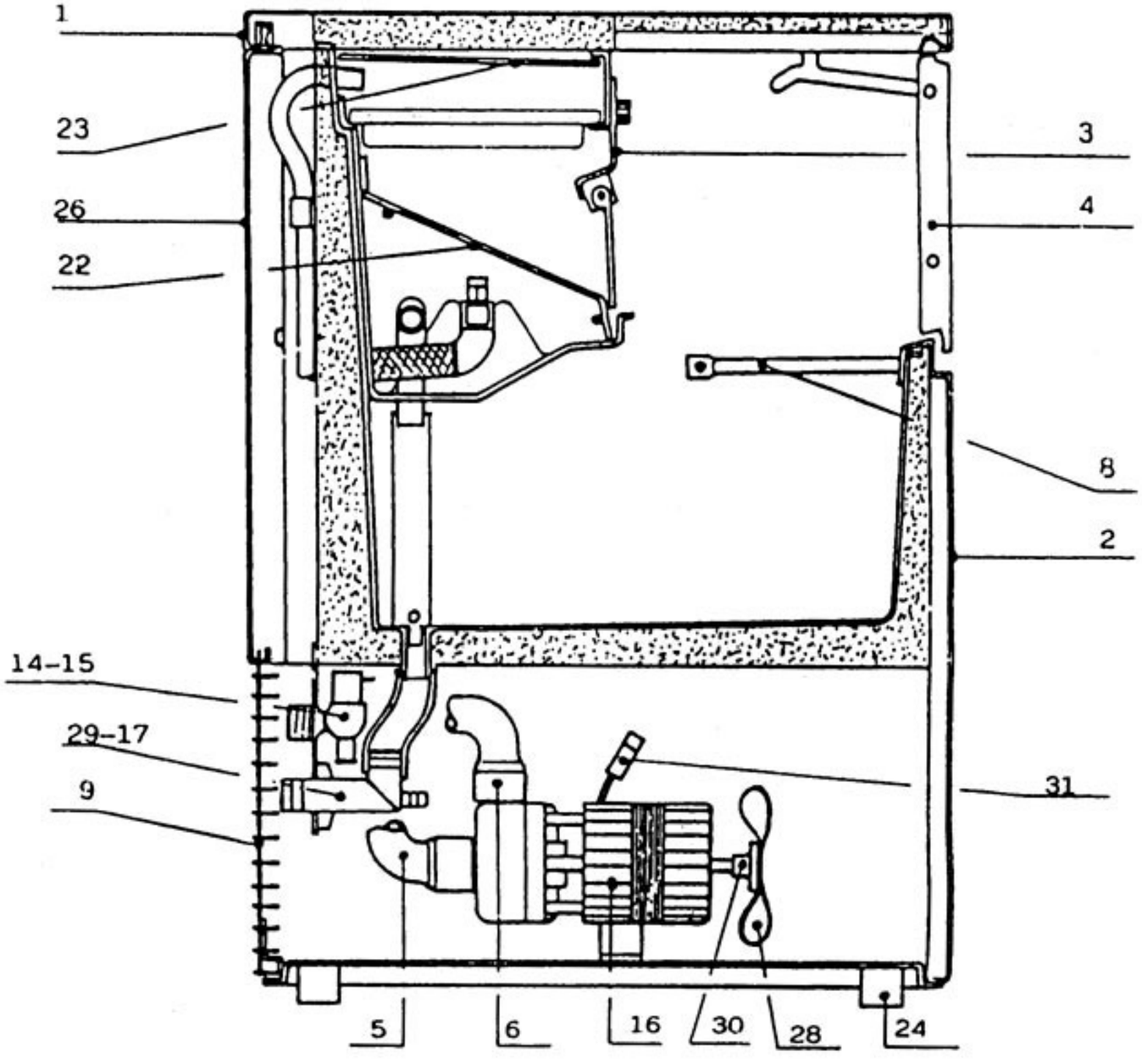

FABRICADOR DE CUBITOS FCB-155

MUEBLE Y MOTOBOMBA

ITEM	DENOMINACION	CODIGO
1	CUBIERTA SUPERIOR	BR00C22549
2	PANEL FRONTAL (RANURADO)	BR00022548
3	CONJUNTO Y SOPORTE DE CORTINILLAS	BR00C22134
4	PUERTA	BR00011084
5	CODO DE ASPIRACION	BR00013096
6	CODO DE IMPULSION	BR00013095
8	BULBO DE NIVEL DE CONTENEDOR	BR00020017
9	REJILLA POSTERIOR	BR00D12021
10	CONTENEDOR DE EVAPORADOR	BR00010055
11	CONDUCTO PARA REBOSADERO	BR00022088
13	CONJUNTO CONEXION DISTRIBUIDOR	BR00C13036
14	ELECTROVALVULA DE 1 VIA (MOD. "A")	BR00023108
15	ELECTROVALVULA DE 2 VIAS (MOD. "W")	BR00C23138
16	MOTOBOMBA	BR00023068
17	VALVULA DE DESCARGA (MOD. "A")	BR00C10006
18	CONJUNTO DISTRIBUIDOR	BR00C20144
19	INYECTOR	BR00D20002
20	TAPON DEL DISTRIBUIDOR	BR00010012
21	FILTRO DE SUCCION	BR00020005
22	DESLIZADERA	BR00D12022
23	CUBIERTA DE EVAPORADOR	BR00010058
24	PATA	BR00010040
25	MUEBLE EXTERIOR COMPLETO	BR00C11025
26	PANEL POSTERIOR	BR00C21209
27	TUBO REBOSADERO	BR00013017
28	HELICE	BR00010213
29	VALVULA DE DESCARGA (MOD. "W")	BR00C26452
30	CONJUNTO FIJACION HELICE	BR00010014
31	CONECTOR	BR00023017

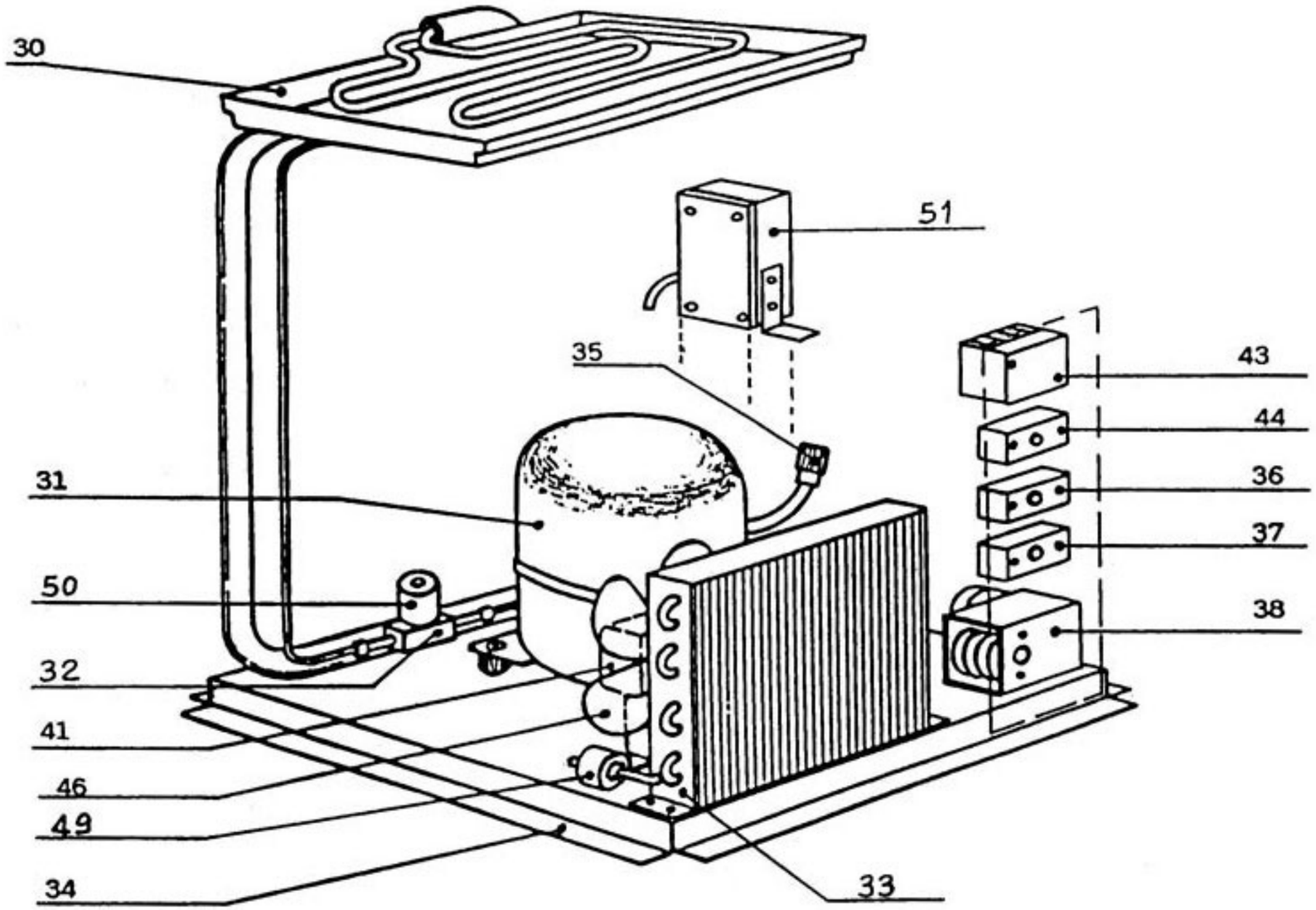

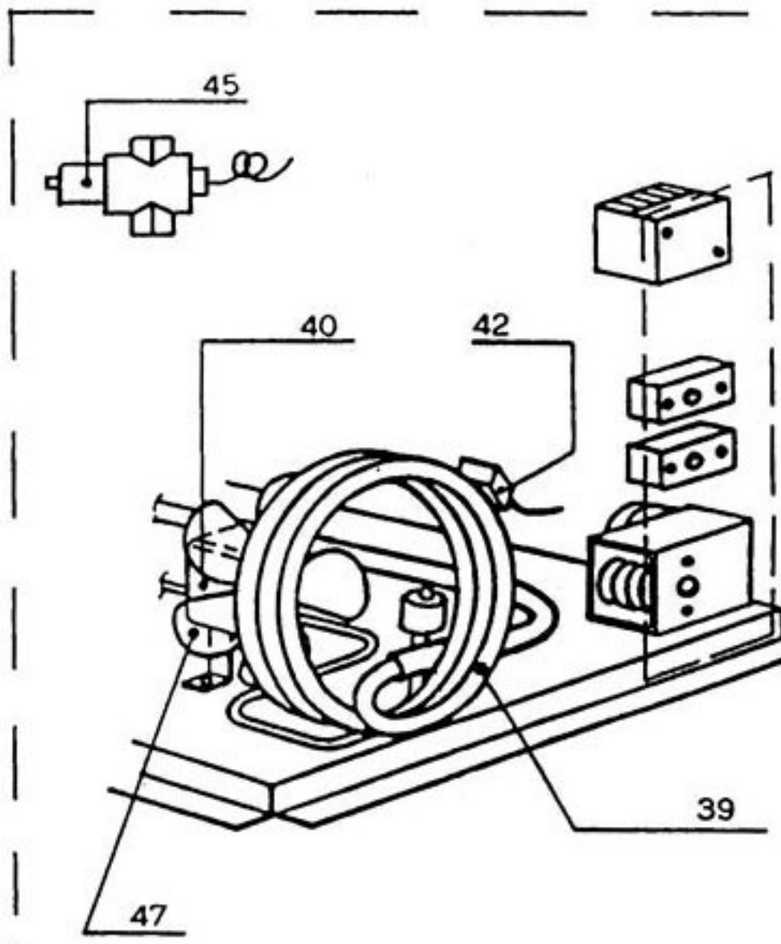

W

FABRICADOR DE CUBITOS FCB-155

RELACION DE GASES Y COMPRESORES DE **L'UNITÉ HERMETIQUE** PARA LOS FABRICADORES DE HIELO (230 V. - 50 Hz)

MODELO	GAS	CARGA (gr)	CODIGO	COMPRESOR
FCB-155-A	R-404-A	590	BR00023438	CAJ4517Z
FCB-155-W	R-404-A	520	BR00023438	CAJ4517Z

CIRCUITO DE REFRIGERACION

ITEM	DENOMINACION	CODIGO
30	EVAPORADOR	BR00D10214
31	COMPRESOR R404A - 50 Hz	BR00023438
31	COMPRESOR R404 A -60 Hz	BR00023466
32	VALVULA	BR00020409
33	CONDENSADOR DE AIRE	BR00020148
34	PLATAFORMA	BR00C21050
35	VALVULA DE CARGA-VACIADO	BR00020015
36	TERMOSTATO DE CONTENEDOR	BR00023005
37	TERMOSTATO DE EVAPORADOR	BR00023004
38	TEMPORIZADOR 50 Hz	BR00023247
38	TEMPORIZADOR 60 Hz	BR00023222
39	CONDENSADOR	BR00014081
40	MOTOR DE VENTILADOR (MOD. "W")	BR00023029
41	MOTOR DE VENTILADOR (MOD. "A")	BR00023121
42	TERMOSTATO DE SEGURIDAD	BR00C23114
43	CONTACTOR	BR00023092
44	PRESOSTATO	BR00023175
45	VALVULA DE PRESION (MOD. "W")	BR00020210
46	VENTILADOR (MOD. "A")	BR00020153
47	VENTILADOR (MOD. "W")	BR00020063
49	FILTRO SONDA	BR00014084
50	BOBINA DE VALVULA DE GAS CALIENTE	BR00023091
51	CAJA DE COMPRESOR 50 Hz.	BR00C23306
51	CAJA DE COMPRESOR 60 Hz.	BR00C23296