lamber

Lavabicchieri
Lave-verres
Glasswasher
Gläserspüler

Minirotor - Super Rotor

PARTI DI RICAMBIO
PIECES DETACHEES
SPARE PARTS
ERSATZTEILE

Ed. 9/93

lamber	GRUPPO LAVAGGIO - COMPOSANTS LAVAGE WASH COMPONENTS - WASCHROHR	MOD. **Minirotor Super Rotor**	TAV. **1 A** agg. 09/93

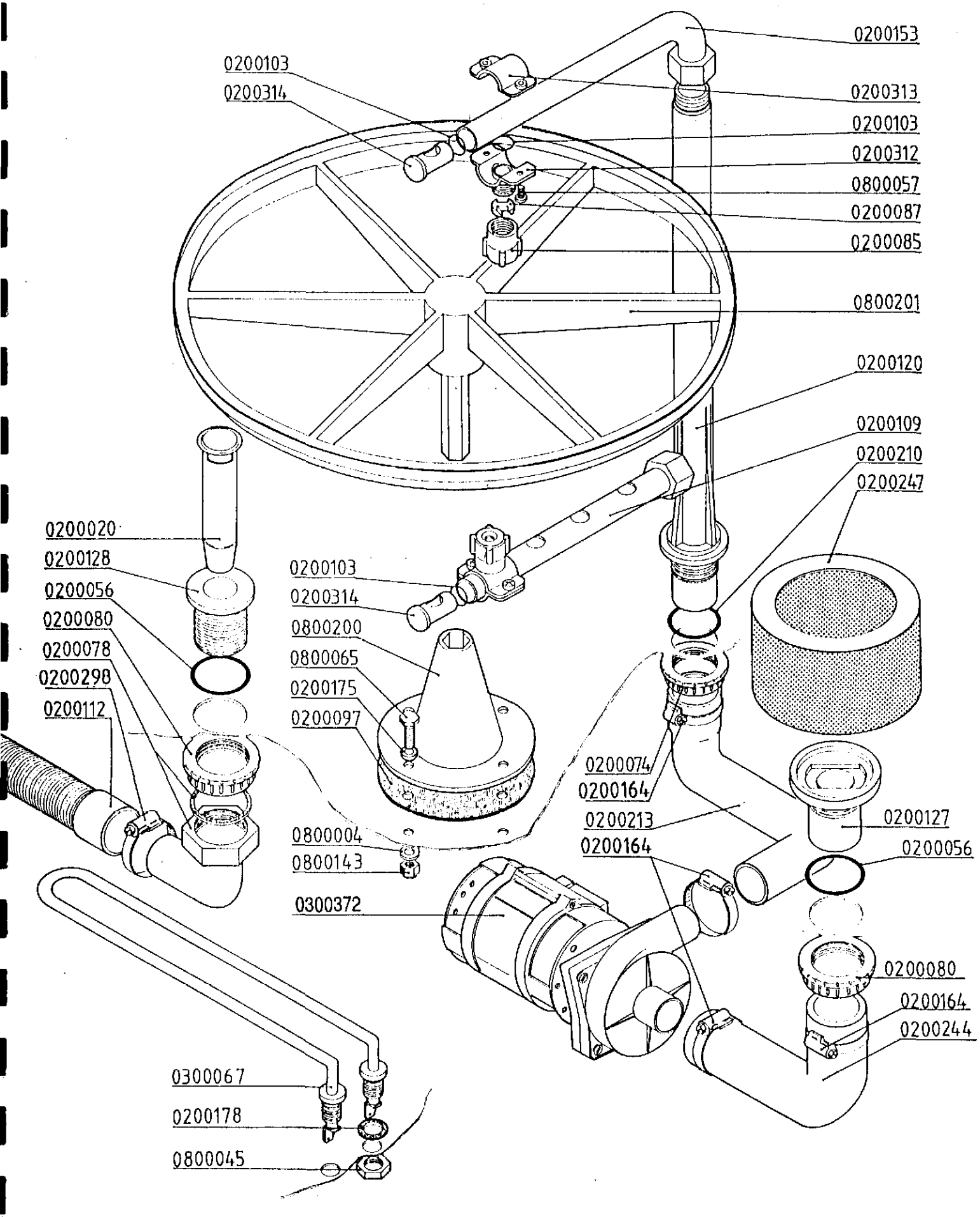

lamber	GRUPPO RISCIACQUO - COMPOSANTS RINÇAGE RINSE COMPONENTS - NACHSPÜLROHR	MOD. **MiniRotor Super Rotor**	TAV. **2 A** agg. 09/93

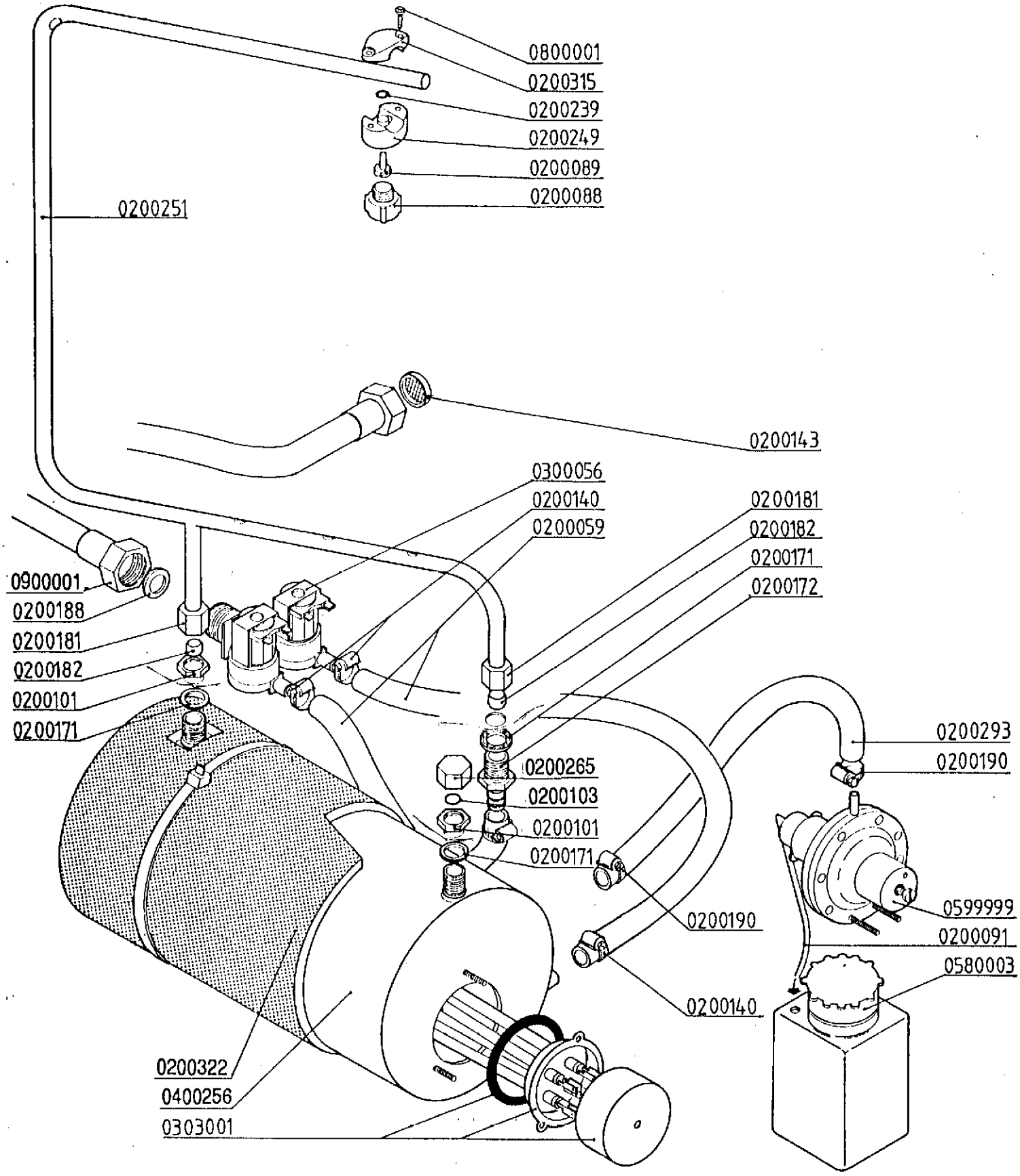

lamber	QUADRO ELETTRICO - TABLEAU ELECTRIQUE CONTROL BOX - SCHALT-TAFEL	MOD. **Super Rotor**	TAV. **3 A** agg. 09/93

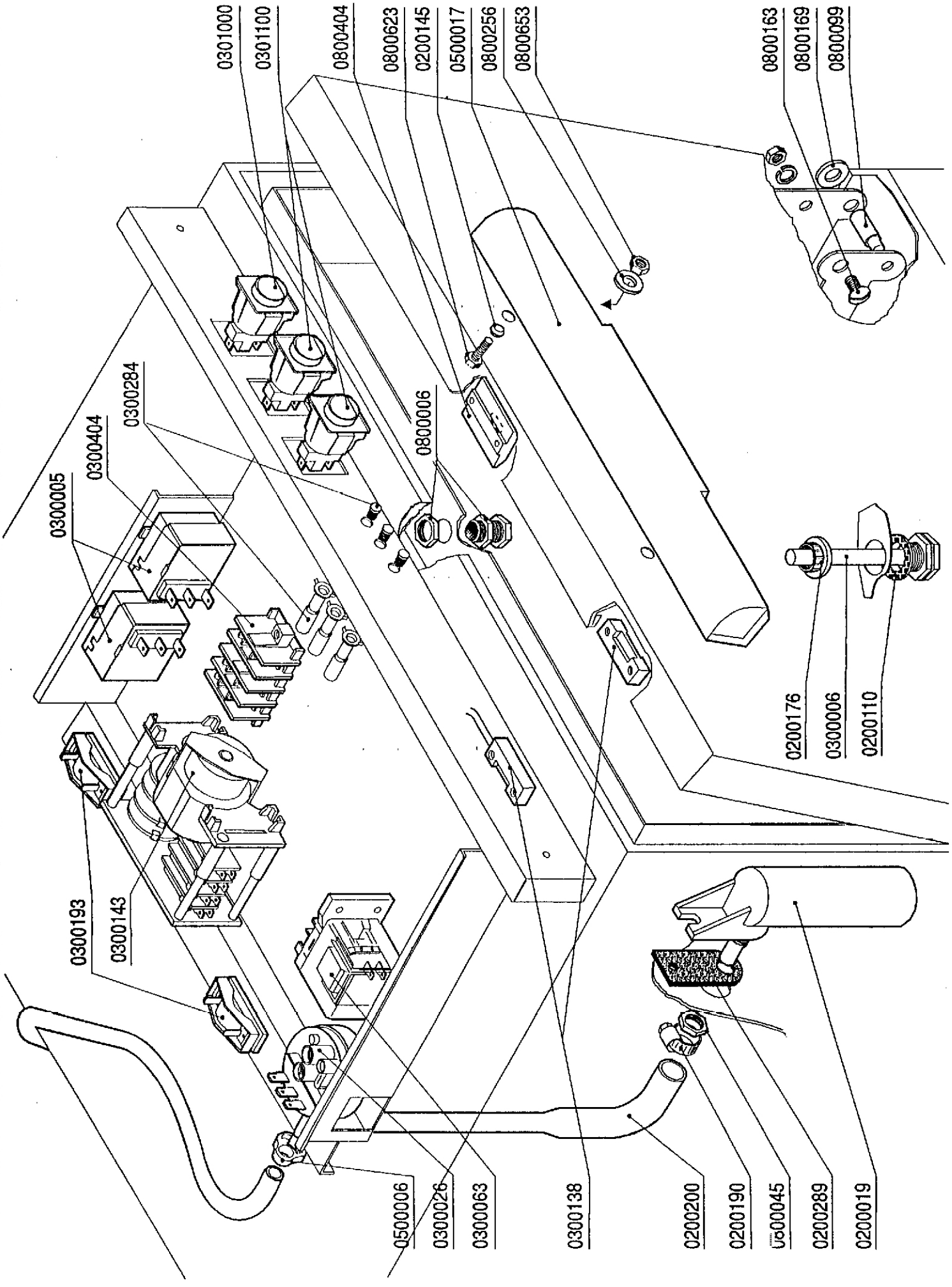

lamber	QUADRO ELETTRICO - TABLEAU ELECTRIQUE CONTROL BOX - SCHALT-TAFEL	MOD. **Super Rotor DEP**	TAV. **4 A** agg. 09/93

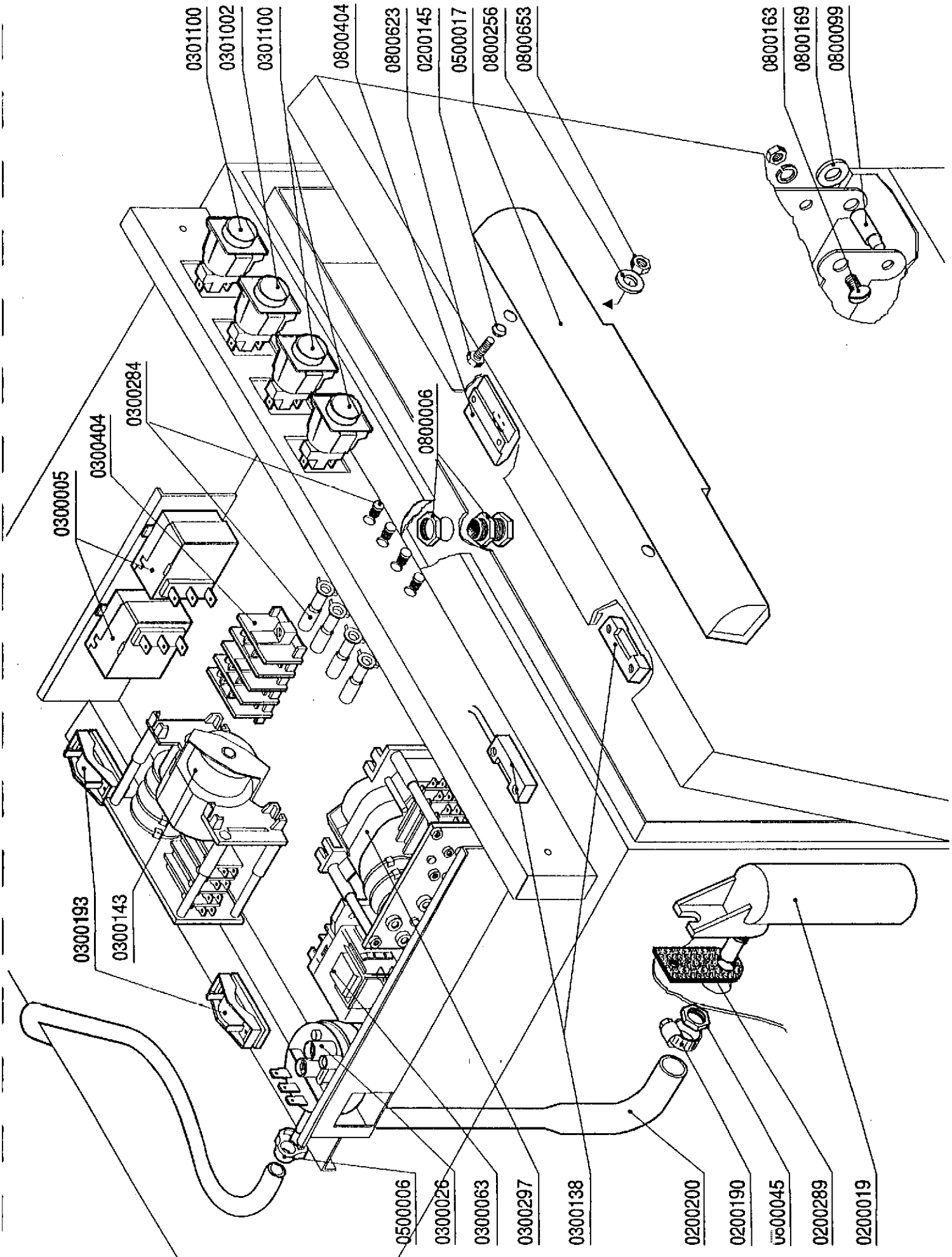

lamber	GRUPPO DEPURATORE-GROUPE ADOUCISSEUR WATER-SOFTENER-WASSERENTKALKER	MOD. **Lavabicchieri** **Lavastoviglie**	TAV. **5 B** agg. 09/94

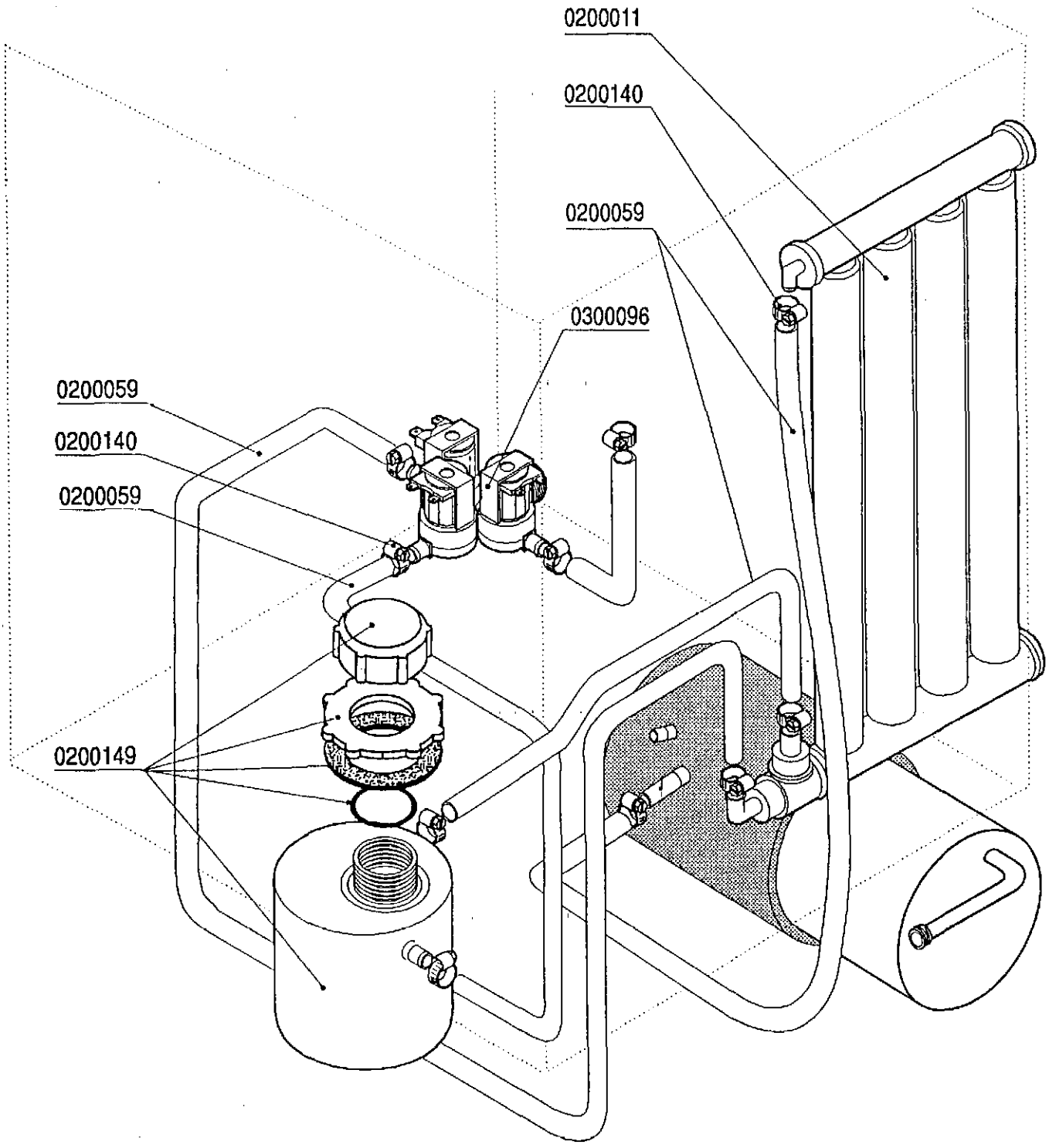

lamber	QUADRO ELETTRICO - TABLEAU ELECTRIQUE CONTROL BOX - SCHALT-TAFEL	MOD. Minirotor	TAV. 6 A agg. 09/93

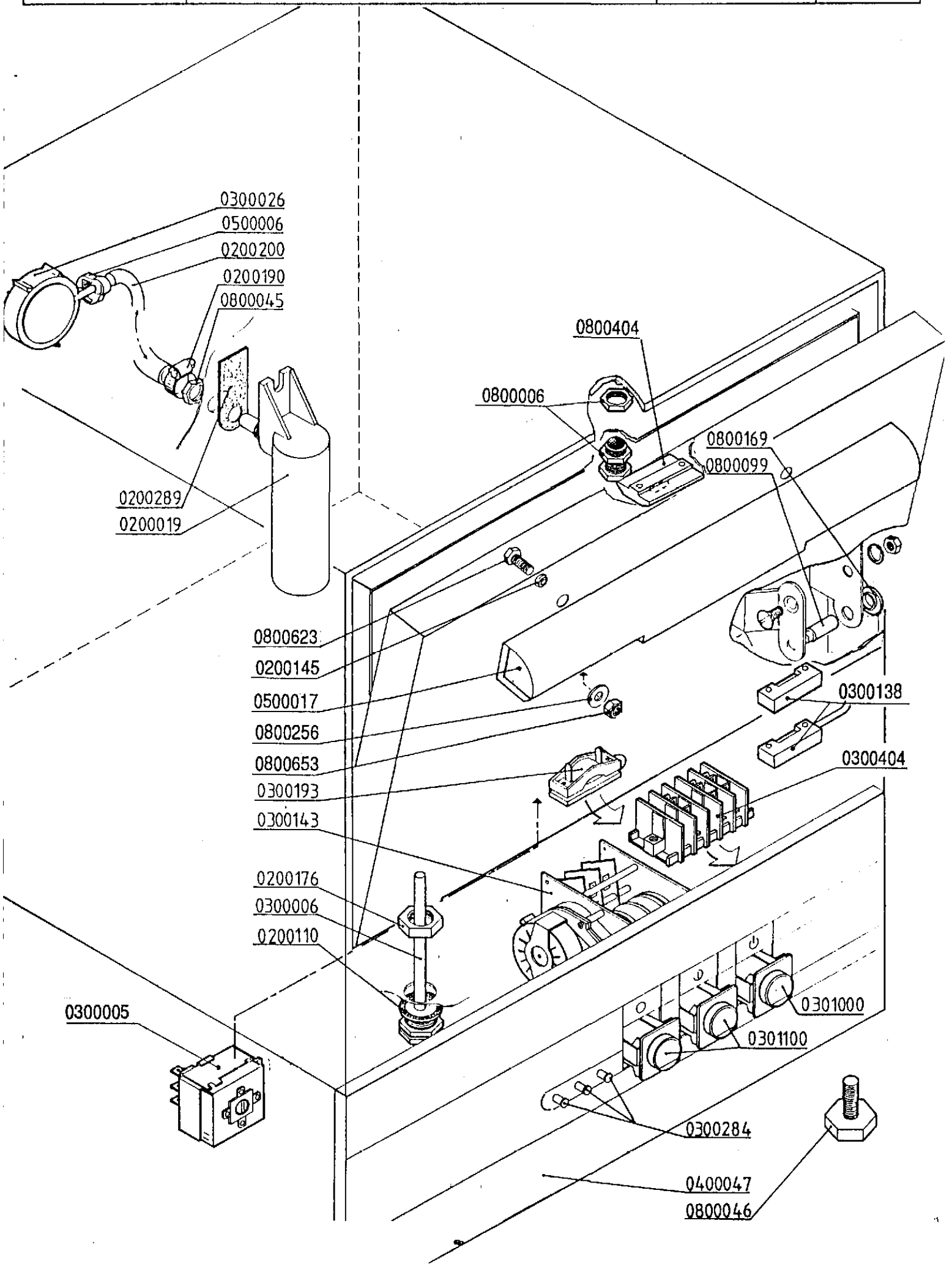

lamber	CARROZZERIA - CARROSSERIE HOOD - KARROSSERIE	MOD. **Super Rotor**	TAV. **7 A** agg. 09/93

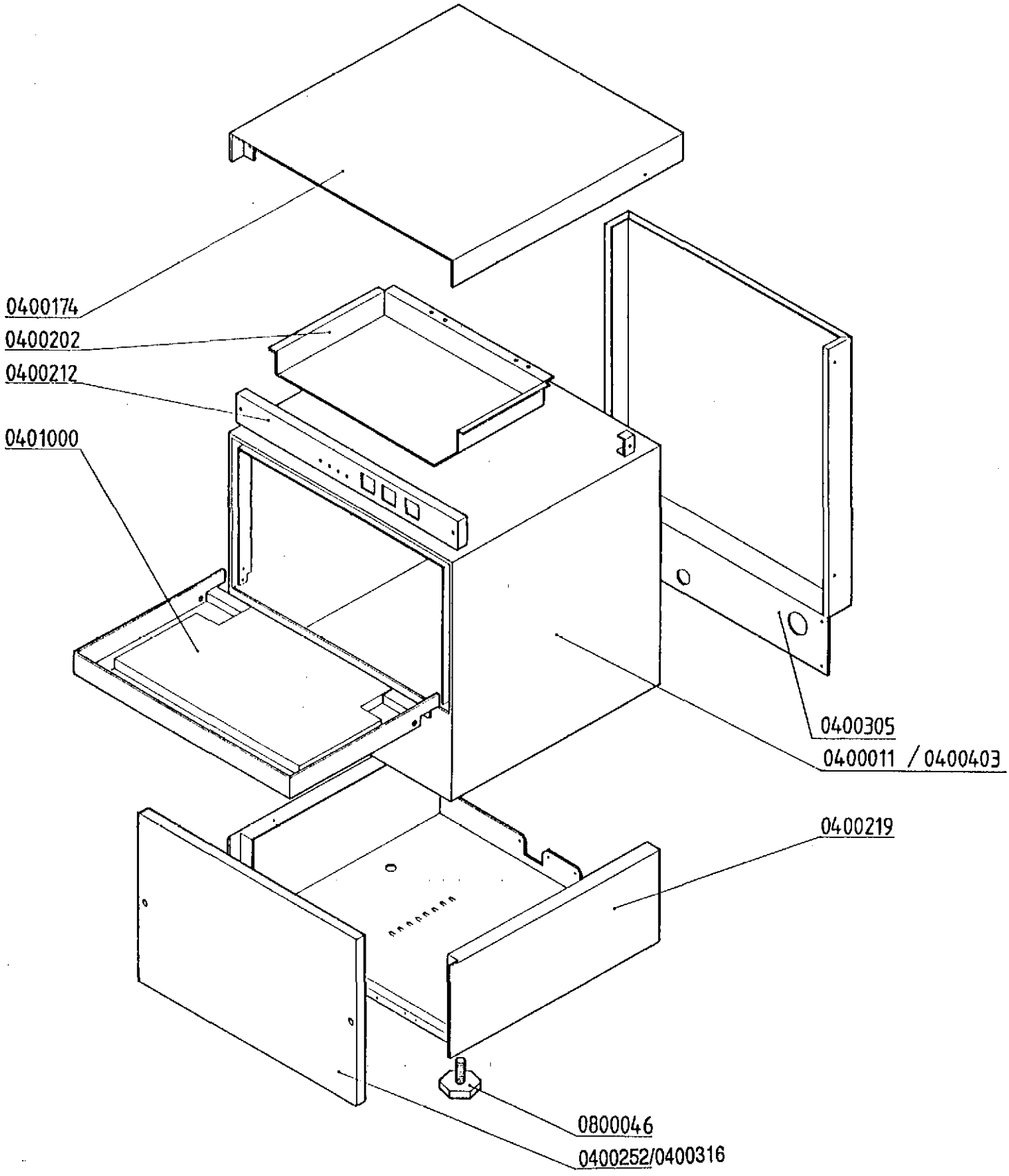

lamber	CARROZZERIA - CARROSSERIE HOOD - KARROSSERIE	MOD. **Minirotor**	TAV. **8 A** agg. 09/93

