O611b

PIEC KONWEKCYJNO-PAROWY

Podzespoły

Pozycja	Nazwa
1	PANEL STERUJĄCY
2	ELEKTRONIKA STERUJĄCA
3	CZUJNIK TEMPERATURY
4	SILNIK - WENTLATOR - GRZAŁKI
5	BOJLER
6	OŚWIETLENIE
7	SYSTEM REGULACJI WILGOTNOŚCI
8	SYSTEM DOPROWADZENIA WODY
9	SYSTEM ODPŁYWU
10	SYSTEM AUTOMTYCZNEGO MYCIA
11	DRZWI RETIGO
12	DRZWI RETIGO
13	AKCESORIA

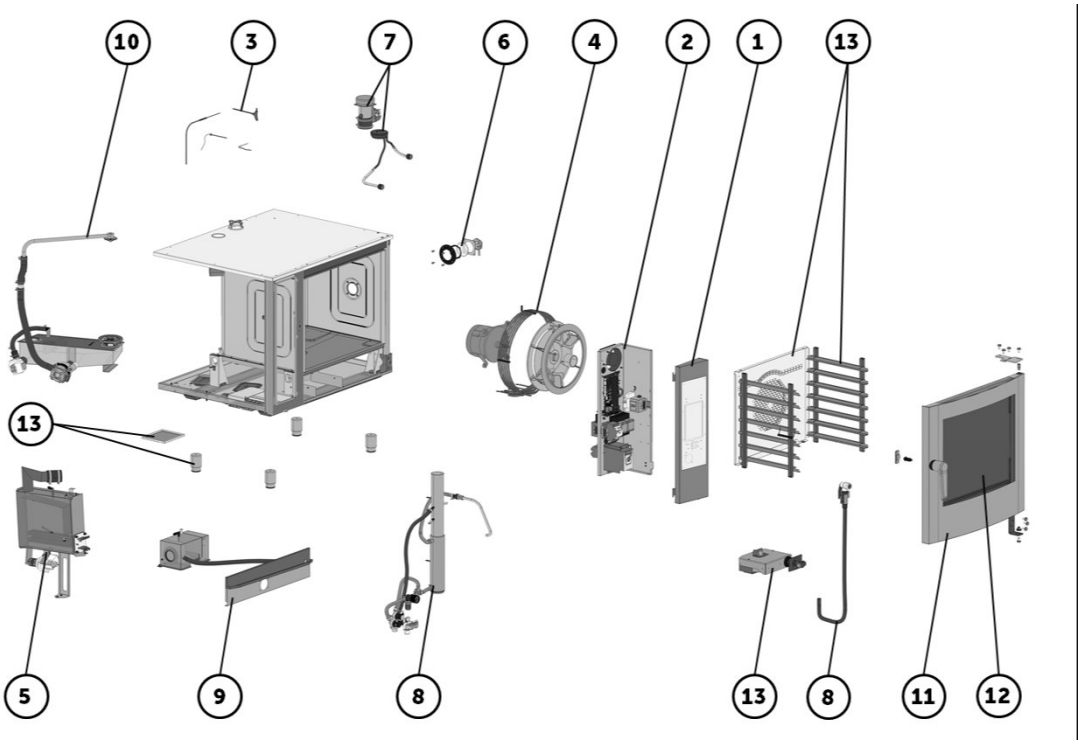

PANEL STERUJĄCY

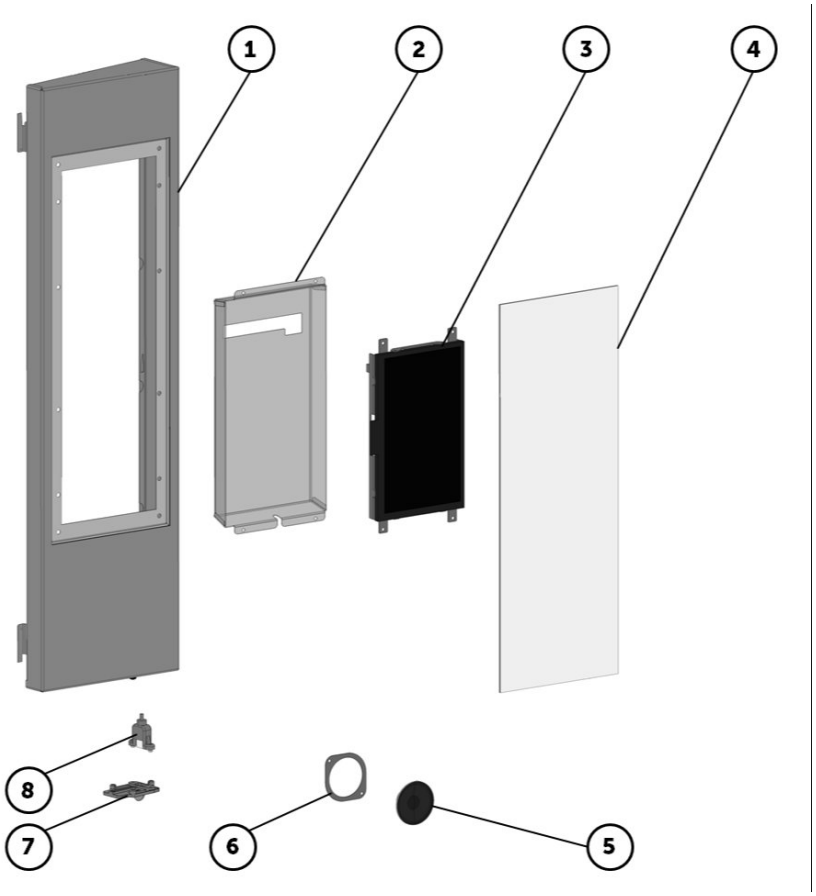

Części zamienne

Pozycja	Artykuł	Nazwa	Specyfikacje
1	AC21-1910	RAMA PANELA STERUJĄCEGO 611	
2	AP10-0025	OSŁONA TYLNIA PANELA ORANGE V2	
3	EA14-0100	PŁYTKA PANELA ORANGE V2	
4	AX98-0114	PANEL STERUJĄCY ORANGE V2	
5	AA11-9915	GŁOŚNIK ZESTAW	
6	KP10-0022	UCHWYT GŁOŚNIKA	
7	SP21-0001	OSŁONKA USB	
8	EA05-0088	KABEL USB	

ELEKTRONIKA STERUJĄCA

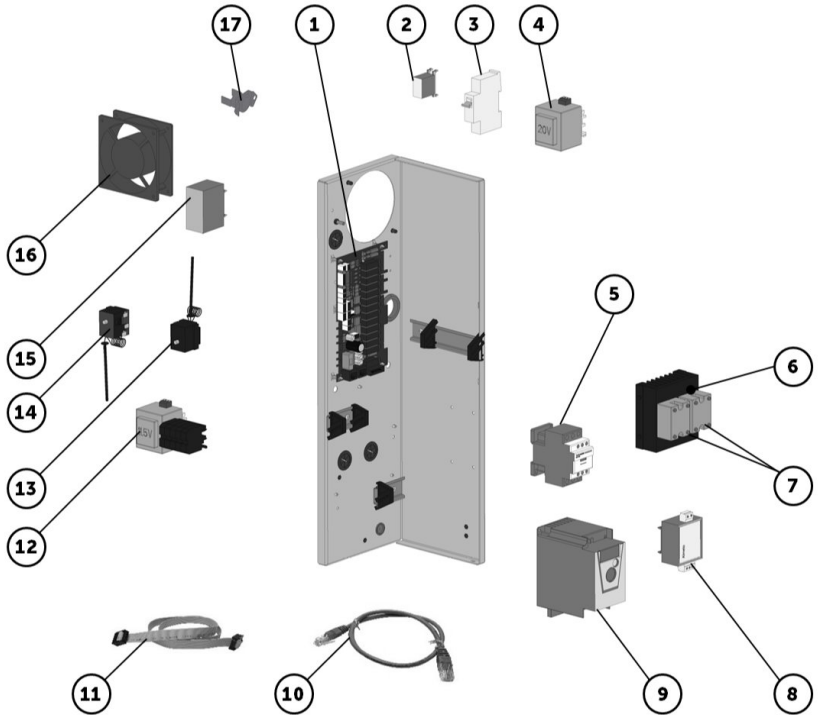

Części zamienne

Pozycja	Artykuł	Nazwa	Specyfikacje
1	EA14-0101	ZASILACZ V2	
2	EA13-0068	FILTR TS811 1022D	
3	EA03-0024	BEZPIECZNIK GŁÓWNY D6/1 BM019106	3NAC380-415V
3	EA03-0025	BEZPIECZNIK GŁÓWNY D6/2 BM019206	1NAC220-240V, 3AC208V, 3AC220-240V
4	EA13-0038	TRANSFORMATOR 230/20V, 32VA	
5	EA02-0004	STYCZNIK LC1D25P7	3NAC380-415V
5	EA02-0005	STYCZNIK LC1D38P7	1NAC220-240V, 3AC208V, 3AC220-240V
6	EA02-0204	PODKŁADKA POD TRIAK SOB965660	
7	EA02-0203	TRIAK SOB965660	
8	EA13-0112	FILTR SKY2FN3XR	
9	EA13-0404	FALOWNIK ZMIENIACZ CZĘSTOTLIWOŚCI V2	3NAC380-415V
9	EA13-0405	FALOWNIK ZMIENIACZ CZĘSTOTLIWOŚCI V2 (100-120 V)	1NAC220-240V, 3AC208V, 3AC220-240V
10	EA05-0072	KABEL UTP 0,5 M	
11	EA05-0078	KABEL K-PLC10-2-70/A	
12	EA13-0036	TRANSFORMATOR 230/11.5V, 40VA	
13	EA04-0012	BEZPIECZNIK TERMICZNY KOMORY 360C	
14	EA04-0011	BEZPIECZNIK TERMICZNY BOJLERA 140C	
15	EA13-0069	FILTR FC 611 13E	
16	AF11-0012	WENTYLATOR CHŁODZENIA ELEKTRONIKI V2	
17	EA01-0157	TERMOSTAT 90 °C (NC)	
99	AA11-9919	DOOR SWITCH SET 2 m V2	

CZUJNIK TEMPERATURY

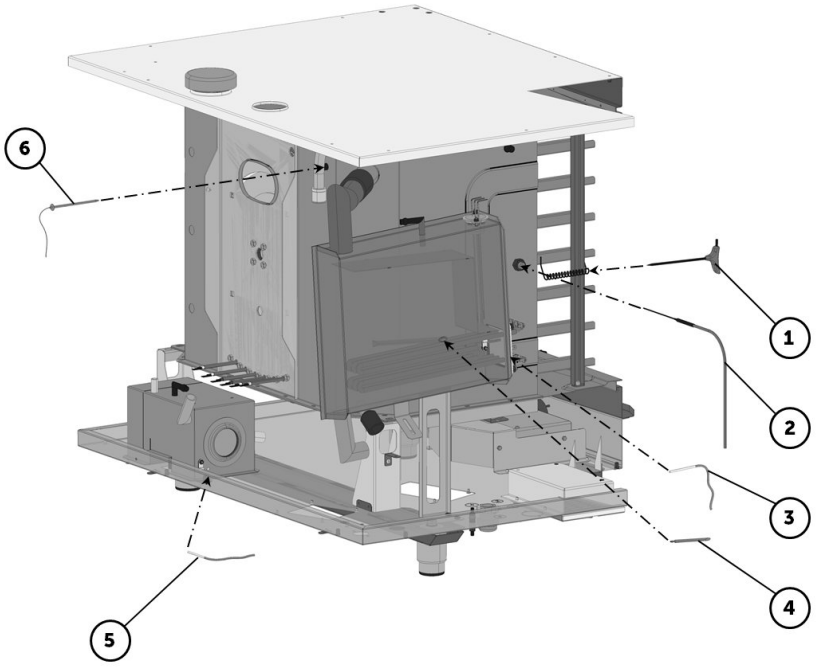

Części zamienne

Pozycja	Artykuł	Nazwa	Specyfikacje
*	EA10-0130	"TERMISTOR 10K, 1M (X15)"	
1	EA10-0123	6-PUNKTOWA SONDA TERMICZNA 623-1011 V2	(●)
1	EA10-0124	1-PUNKTOWA SONDA TERMICZNA 623-1011 V2	
2	EA10-0103	CZUJNIK TEMPERATURY KOMORY I PARY	
3	EA10-0104	CZUJNIK TEMPRATURY BOJLERA I ODPŁYWU 1,5 m	
4	EA04-0011	BEZPIECZNIK TERMICZNY BOJLERA 140C	
5	EA10-0104	CZUJNIK TEMPRATURY BOJLERA I ODPŁYWU 1,5 m	
6	EA04-0012	BEZPIECZNIK TERMICZNY KOMORY 360C	

SILNIK - WENTLATOR - GRZAŁKI

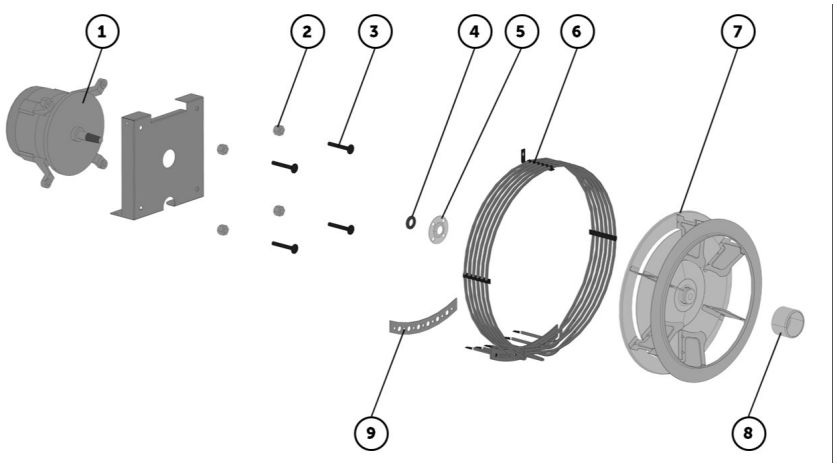

Części zamienne

Pozycja	Artykuł	Nazwa	Specyfikacje
1	EA11-0020	SILNIK 611-2021 V2 (NC)	
2	AT00-0084	NAKRĘTKA DYSTANCOWA 611 - 2021 V2	
3	ZC02-0850	ŚRUBA M8X50 DIN603/A2	
4	AX00-0067	USZCZELNIENIE SILNIKA 611-2021 V2	
5	AT00-0099	KOŁNIERZ SILNIKA 611 - 2021 V2	
6	AX00-0047	GRZAŁKA KOMORY V2 (10,3 KW) UL+CE	
6	AX00-0111	GRZAŁKA KOMORY V2 (10,3 KW) CE	
7	AX09-0015	WENTYLATOR KOMORY V2 (350X98)	
8	AC09-0400	ROZPYLACZ 611-2021	
9	AX00-0008	USZCZELKA GRZAŁKI KOMORY 611-2011	

BOJLER

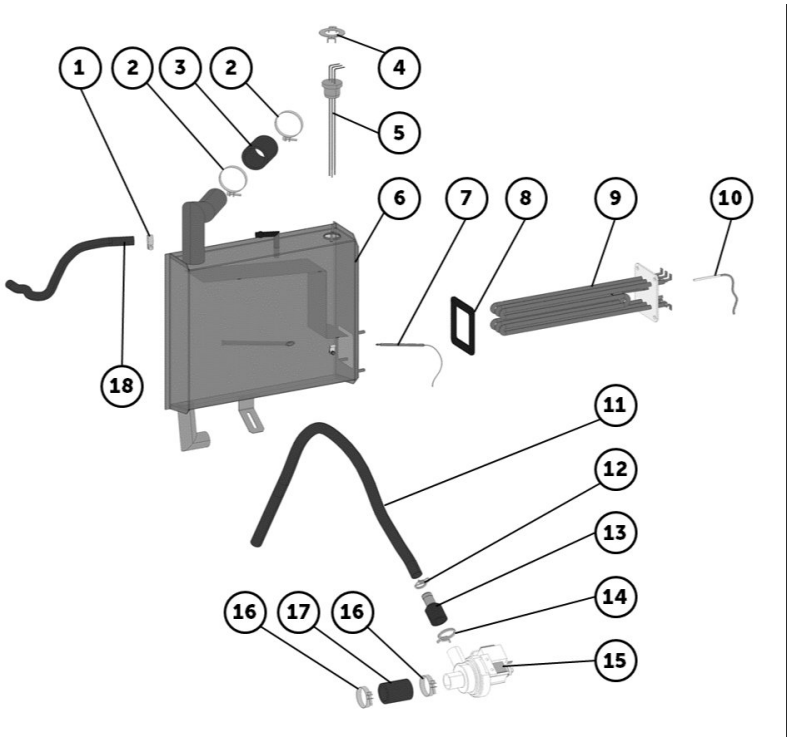

Części zamienne

Pozycja	Artykuł	Nazwa	Specyfikacje
1	ZD08-0109	OPASKA NA WĘŻA 16-18 W1	
2	ZD08-0004	OPASKA NA WĘŻA 40-60	
3	AT00-0006	WĄŻ SILIKONOWY 50/80	
4	AP24-0032	UCHWYT CZUJNIKA POZIOMU WODY W BOJLERZE	
5	AC24-0602	CZUJNIK POZIOMU WODY W BOJLERZE	
6	AC24-2000/S	BOJLER 611 V2	
7	EA04-0011	BEZPIECZNIK TERMICZNY BOJLERA 140C	
8	AX24-0002	USZCZELKA GRZAŁKI BOJLERA	
9	AX24-0006	GRZAŁKA BOJLERA 9 KW	
10	EA10-0104	CZUJNIK TEMPRATURY BOJLERA I ODPŁYWU 1,5 m	
11	ZA11-0805	WĄŻ 16/22 MM	750 mm
12	ZD08-0405	OPASKA NA WĘŻA 24,4-26mm	
13	AT00-0092	REDUKCJA NA WĄŻ 24/18	
14	ZD08-0401	ZACISK NA WĄŻ 30,4 - 32 mm	
15	EA12-0012	POMPA DPS25R-430	
16	ZD08-0003	OPASKA NA WĘŻA 16 - 40	
17	ZA11-0901	WĄŻ ŁĄCZĄCY 30X5 MM	40 MM
18	ZA11-0803	WĄŻ 10X3,6 MM	440 mm

OŚWIETLENIE

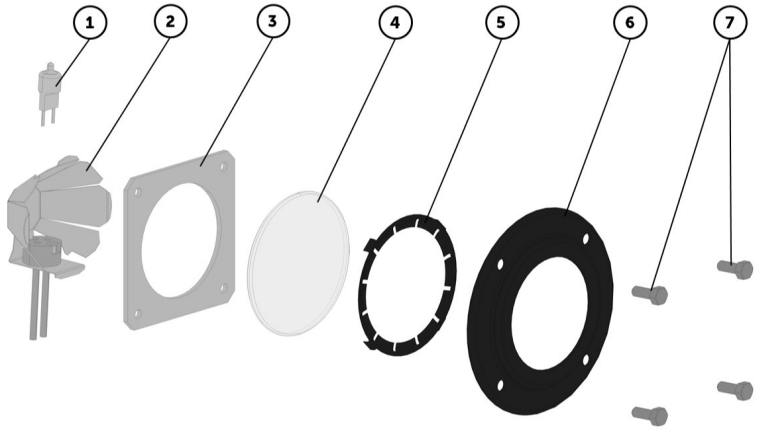

Części zamienne

Pozycja	Artykuł	Nazwa	Specyfikacje
1	EA13-0100	ŻARÓWKA HALOGENOWA (20W, 12V, G4, 300 °C)	
2	AC07-0200	PARABOLA ŚWIATŁA KOMPLET	
3	AX07-0009	USZCZELKA OPRAWKI ŚWIATŁA - V2	
4	AX07-0004	SZYBKA ŚWIATŁA	
5	AX07-0008	PIERŚCIEŃ DOCISKOWY USZCZELKI ŚWIATŁA V2	
6	AP07-0007	OBUDOWA OŚWIETLENIA KOMORY V2	
7	ZC15-0512	ŚRUBA M5X12 ECO-FIX A2 DIN5991	

SYSTEM REGULACJI WILGOTNOŚCI

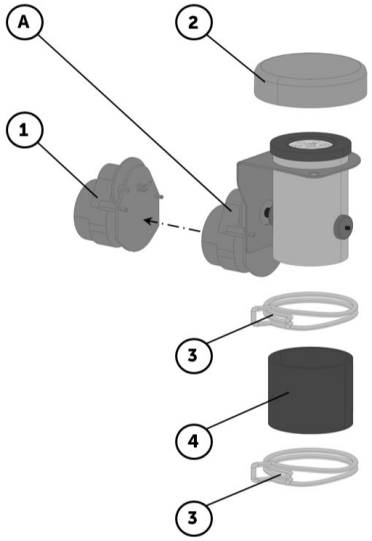

Części zamienne

Pozycja	Artykuł	Nazwa	Specyfikacje
A	AC25-0400	KLAPA ZESTAW V2	(●)
A	AC25-0500	KLAPA ZESTAW V2	
1	AC25-0306/S	ZESTAW SILNIKA KLAPKI V2	(●)
2	AP25-0018	OBUDOVA KLAPY V2	
3	ZD08-0402	ZACISK SPRĘŻYNOWY 67 - 71 MM	
4	AA26-0251	WĄŻ 59X5 - 70 MM SILIKON	

SYSTEM DOPROWADZENIA WODY

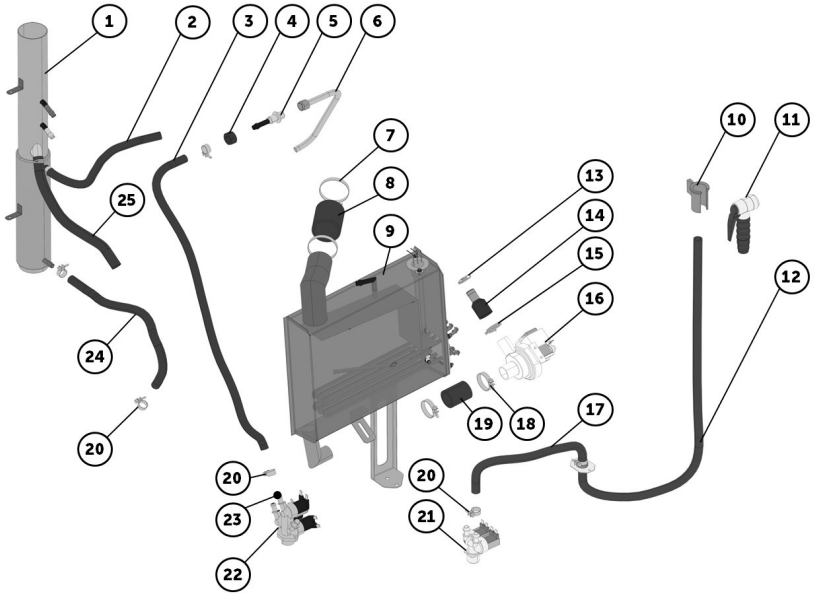

Części zamienne

Pozycja	Artykuł	Nazwa	Specyfikacje
1	AC05-2990	KOMINEK 611b V2	
2	ZA11-0803	WĄŻ 10X3,6 MM	440 mm
3	ZA11-0803	WĄŻ 10X3,6 MM	730 mm
4	ZD00-0016	NAKRĘTKA M16	
5	AC00-2500	RURKA PRZEJŚCIOWA	
6	AC12-0700	RURKA NATRYSKOWA 611, 1011, 2011	
7	ZD08-0004	OPASKA NA WĘŻA 40-60	
8	ZA10-0500	WĄŻ ŁĄCZĄCY BOJLER Z KOMORĄ 38X65 MM	
9	AC24-2000/S	BOJLER 611 V2	
10	AT00-0002	UCHWYT PRYSZNICA CLARKO	
11	ZA15-0100	PRYSZNIC	
12	ZA11-0902	WĄŻ GUMOWY PRYSZNICA 1,6 M	
13	ZD08-0405	OPASKA NA WĘŻA 24,4-26mm	
14	AT00-0092	REDUKCJA NA WĄŻ 24/18	
15	ZD08-0401	ZACISK NA WĄŻ 30,4 - 32 mm	
16	EA12-0012	POMPA DPS25R-430	
17	ZA11-0803	WĄŻ 10X3,6 MM	440 mm
18	ZD08-0003	OPASKA NA WĘŻA 16 - 40	
19	AA00-0030	WĄŻ ŁĄCZĄCY 29/38 71,4 mm	40 mm
20	ZD08-0109	OPASKA NA WĘŻA 16-18 W1	
21	EA12-0060	ELEKTROZAWÓR PODWÓJNY	
22	EA12-0061	ELEKTROZAWÓR POTRÓJNY	
23	EA12-0303	REDUKCYJNA DYSZA NATRYSKU	
24	ZA11-0805	WĄŻ 16/22 MM	500 mm
25	ZA11-0805	WĄŻ 16/22 MM	750 mm

SYSTEM ODPŁYWU

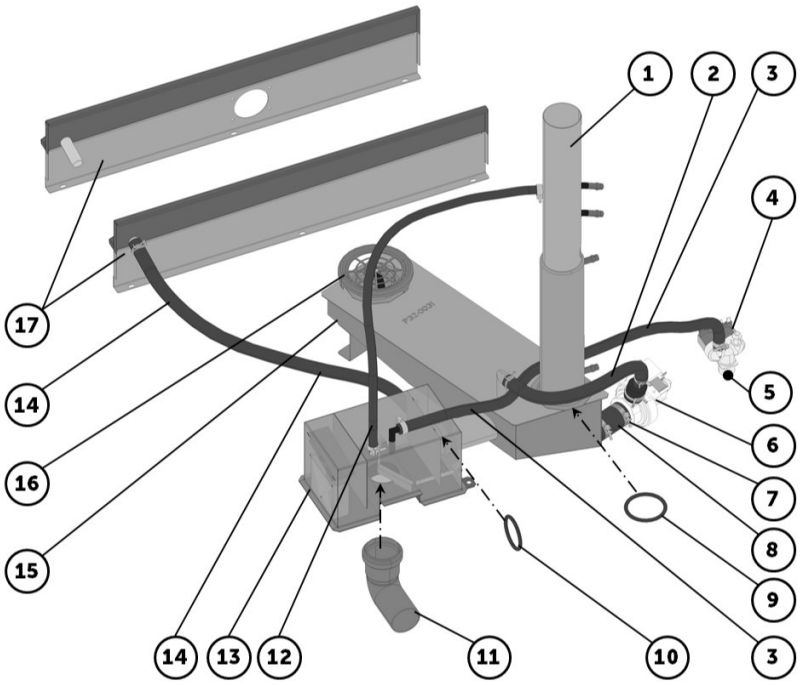

Części zamienne

Pozycja	Artykuł	Nazwa	Specyfikacje
1	AC05-2991	KOMINEK 611I V2	
2	ZA11-0805	WĄŻ 16/22 MM	360 mm
3	ZA11-0803	WĄŻ 10X3,6 MM	700 mm
4	EA12-0059	ELEKTROZAWÓR POJEDYNCZY	
4	EA12-0060	ELEKTROZAWÓR PODWÓJNY	(●)
5	EA12-0303	REDUKCYJNA DYSZA NATRYSKU	
6	EA12-0012	POMPA DPS25R-430	
7	ZD08-0003	OPASKA NA WĘŻA 16 - 40	
8	AA00-0030	WĄŻ ŁĄCZĄCY 29/38 71,4 mm	
9	ZA13-1552	ORING (59,1X5,8)	
10	ZA13-1549	ORING (49,1X5,8)	
11	ZA10-0002	KOLANKO ODPLYWU HT 87° DN 50	
12	ZA11-0811	WĄŻ 10/14 MM	770 mm
13	AX04-0006	PUSZKA ODPŁYWU WODY 611 - 2021 V2	
14	ZA11-0805	WĄŻ 16/22 MM	640 mm
15	AC32-2110	ODPŁYW MYCIA 611, 1011 V2	
16	AC02-4623	SITKO ODPŁYWU 623, 611, 1011, 2011 V2	
17	AC00-4340	OSŁONA DOLNA Z RYNIENKĄ 611, 1011 V2 (AUTOMATICZNIE ZWIJANY PRYSZNIC)	(●)
17	AC00-4341	OSŁONA DOLNA Z RYNIENKĄ 611, 1011 V2	(●)

SYSTEM AUTOMTYCZNEGO MYCIA

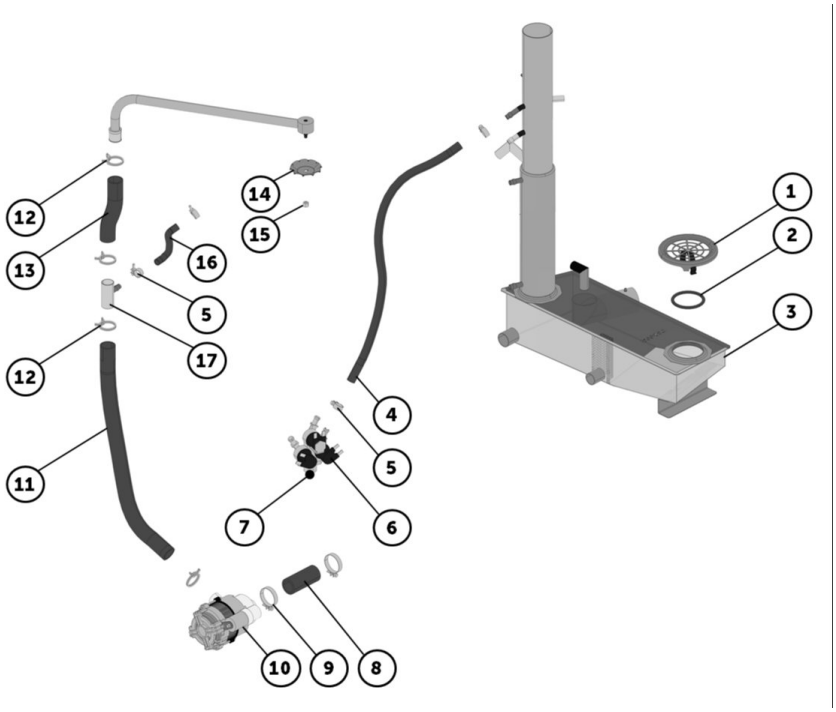

Części zamienne

Pozycja	Artykuł	Nazwa	Specyfikacje
1	AC02-4623	SITKO ODPŁYWU 623, 611, 1011, 2011 V2	
2	ZA13-1552	ORING (59,1X5,8)	
3	AC32-2110	ODPŁYW MYCIA 611, 1011 V2	
4	ZA11-0803	WĄŻ 10X3,6 MM	650 mm
5	ZD08-0003	OPASKA NA WĘŻA 16 - 40	
6	EA12-0061	ELEKTROZAWÓR POTRÓJNY	
7	EA12-0306	REDUKCYJNA DYSZA 8L/MIN (Do 13.11.2018)	
8	ZA11-0814	WĄŻ ŁĄCZĄCY 23/33 (70 MM)	
9	ZD08-0003	OPASKA NA WĘŻA 16 - 40	
10	EA12-0010	POMPA 611-2021 V2	
11	ZA11-0812	WĄŻ 23X4 MM (METRAŻ)	510 mm
12	ZD08-0401	ZACISK NA WĄŻ 30,4 - 32 mm	
13	ZA11-0812	WĄŻ 23X4 MM (METRAŻ)	170 mm
14	AX32-0004	ROZPYLACZ NATRYSKU MYCIA	
15	ZD00-0706	NAKRĘTKA M6A4 DIN 917	
16	ZA11-0803	WĄŻ 10X3,6 MM	90 mm
17	AC00-4396	TRÓJNIK (WĄŻ MYCIA - KOMINEK)	

DRZWI RETIGO

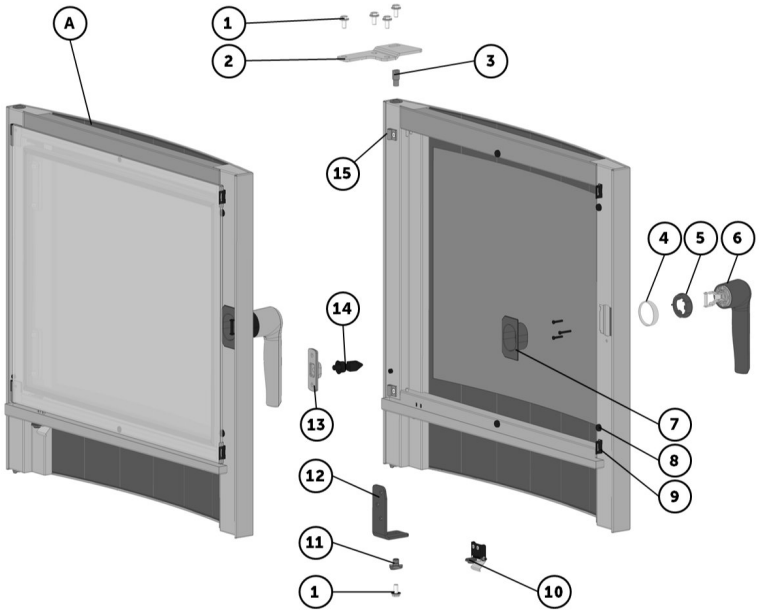

Części zamienne

Pozycja	Artykuł	Nazwa	Specyfikacje
A	AC03-6010	DRZWI 611 V2	
A	AC03-6030	DRZWI 611 V2 (LEWE)	(●)
1	AX00-0064	ŚRUBA M8X16	
2	AP00-0258	ZAWIAS DOLNY 611,1011 V2	
2	AP00-0257	ZAWIAS DOLNY 611,1011 V2 (LEWE)	(●)
3	AT00-0087	CZOP V2	
4	AT08-0055	OBUDOVA PODKŁADKI KLAMKI V2	
5	AX08-0032	PODKŁADKA ZAMKA V2	
6	AC08-0910	KLAMKA 623, 611, 1011 (PRAWA) V2	
6	AC08-0911	KLAMKA 623, 611, 1011 (LEWA) V2	(●)
7	AX03-0096	POKRYWA ZAMKA 623, 611, 1011 V2	
8	AX03-0076	ODBOJNIKI GUMOWE SZYBY WEWNĘTRZNEJ	
9	AX03-0089	ZATRZASK (OD 1.1.2015)	
10	ZA13-0516	USZCZELKA RYNIENKI ODPŁYWU	
11	AX00-0028	CZOP	
12	AP00-0256	ZAWIAS GÓRNY 611, 1011 V2	
12	AP00-0259	ZAWIAS GÓRNY 611, 1011 V2 (LEWE)	(●)
13	AX08-0029	UCHWYT HACZYKA V2	
14	ZA20-0907	PALEC KLAMKI (M8X0,75) OD 1. 1. 2015	
14	ZA20-0908	PALEC KLAMKI - PODWÓJNY (M8X0,75) OD 1. 1. 2015	(●)
15	AX03-0071	ZAWIAS SZYBY WEWNĘTRZNEJ	

DRZWI RETIGO

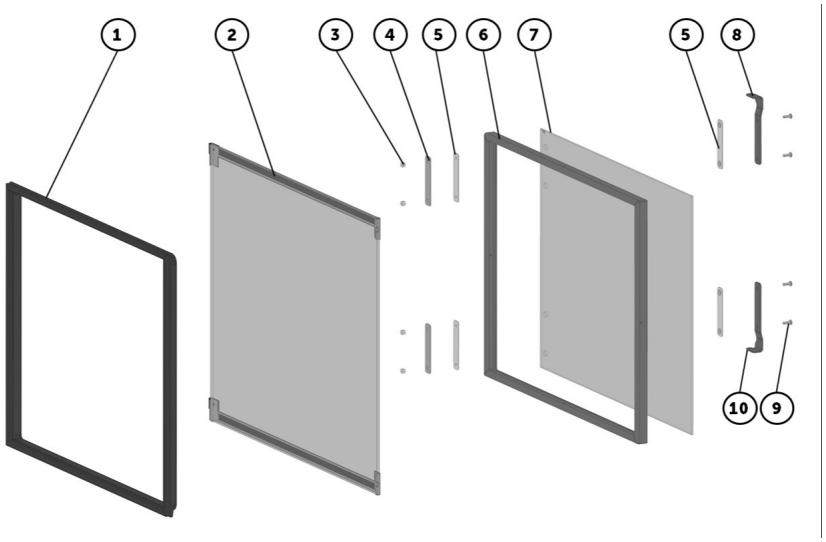

Części zamienne

Pozycja	Artykuł	Nazwa	Specyfikacje
1	AX00-0060	USZCZELKA DRZWI 611 VISION	
2	AC03-6013	SZYBA WEWNĘTRZNA 611 V2	
2	AC03-6033	SZYBA WEWNĘTRZNA 611 V2 (LEWE)	(●)
3	ZD00-0705	NAKRĘTKA M5 DIN 917 A1	
4	KP03-0178	PODKŁADKA - ŚREDNIA SZYBA V2	
5	AX03-0114	PODKŁADKA SILIKONOWA SZYBY ŚREDNIEJ	
6	AX03-0102	USZCELKA - ŚREDNIA SZYBA - 611 V2	
7	AX03-0092	ŚREDNIA SZYBA 611 V2	
8	AP03-0176	UCHWYT GÓRNY - ŚREDNIA SZYBA V2	
9	ZC20-0514	ŚRUBA M5X14 ISO 7380/A2	
10	AP03-0177	UCHWYT DOLNY - ŚREDNIA SZYBA V2	

AKCESORIA

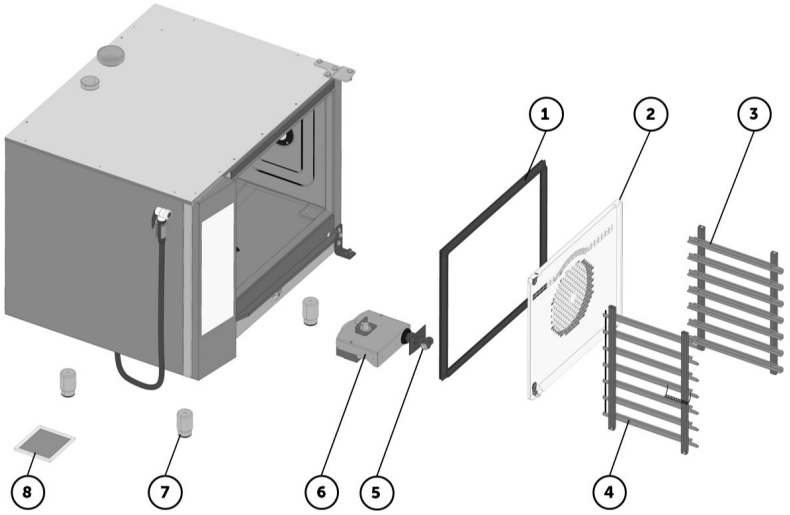

Części zamienne

Pozycja	Artykuł	Nazwa	Specyfikacje
1	AX00-0060	USZCZELKA DRZWI 611 VISION	
2	AC14-3610	OSŁONA WENTYLATORA 611 V2	
3	AC19-3000	PROWADNICA PRAWA 611 V2	
4	AC18-2500	PROWADNICA LEWA 611 V2	
5	ZA15-0111	PRYSZNIC (AUTOMATICZNIE ZWIJANY)	(●)
6	AX00-0049	AUTOMATICZNIE ZWIJANY PRYSZNIC MINI-REEL/ 1550 MM	(●)
7	ZA15-0002	NOGA 611, 1011	
8	ZA17-0010	FILTR POWIETRA NIERDZEWNY	