1	GRUPPO ASCIUGATURA
2	CURVA MECCANIZZATA 90°
3	GRUPPO ASCIUGATURA

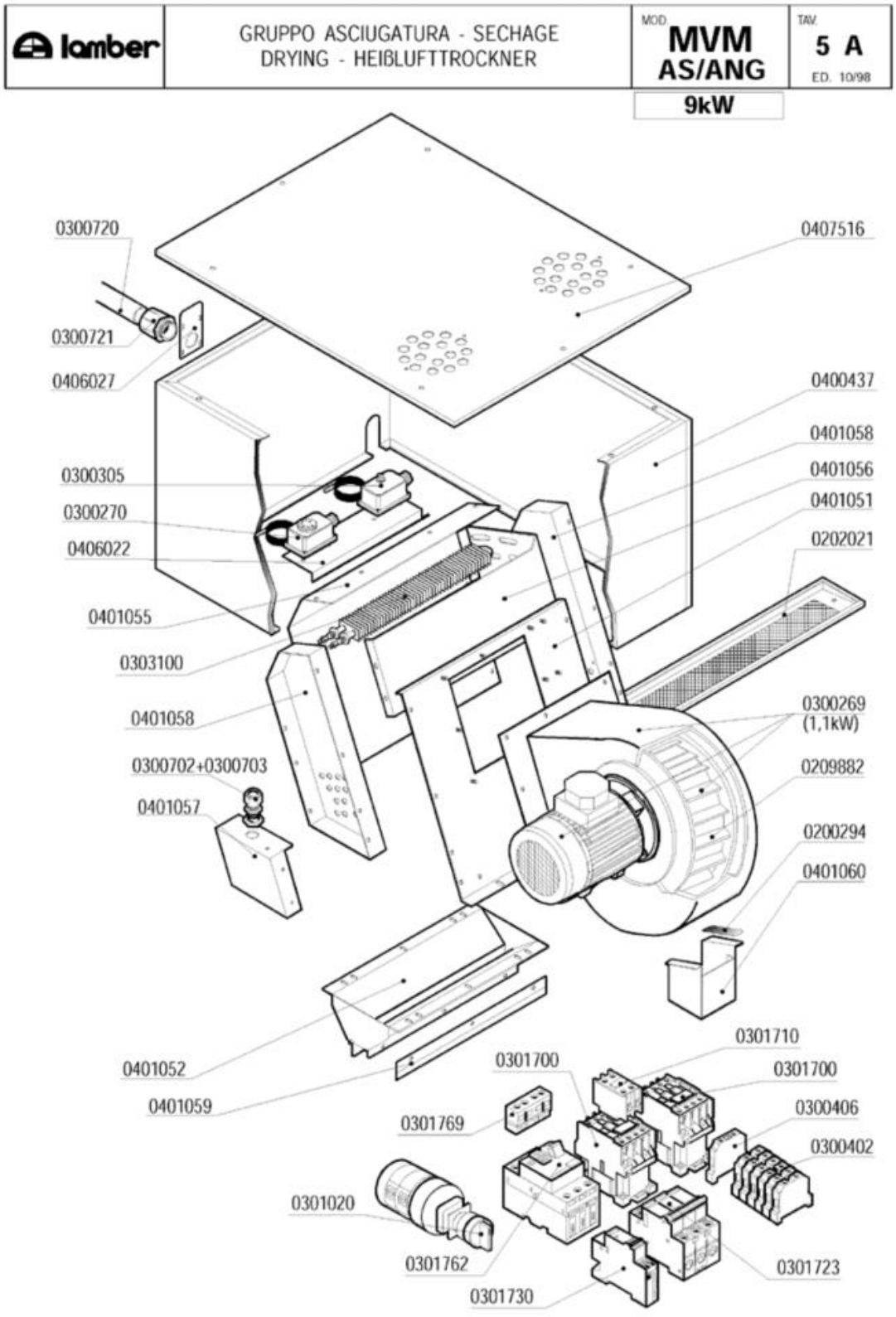
lamber
GRUPPO ASCIUGATURA - SECHAGE
DRYING - HEIßLUFTTROCKNER
MOD.
MVM
AS/ANG
9kW
TAV.
5 A
ED. 10/98
0300720
0300721
0406027
0300305
0300270
0406022
0401055
0303100
0401058
0300702+0300703
0401057
0401052
0401059
0301020
0301762
0301730
0301769
0301700
0301710
0301700
0300406
0300402
0301723
0407516
0400437
0401058
0401056
0401051
0202021
0300269
(1,1kW)
0209882
0200294
0401060

Codice	Descrizione
0200294	Profilo adesivo 30x2
0202021	Filtro cassone copriasciugatura 3388
0209882	Girante ventilatore HP 1,5 MVM
0300269	Ventilatore Hp 1,5 MVM 9kW
0300270	Termostato Linear-Matic 30-90°C
0300305	Termostato riarmo Matic
0300402	Morsetto 6 mmq beige
0300406	Morsetto 4 mmq rosso
0300702	Pressacavo PG16
0300703	Controdado PG16 "HEICO"
0301020	Selettore bipolare 0-1 1602
0301700	Contattore 25A/AC1 3NA+1NC+1NA 24V
0301710	Contatto aux 2NA LA1DN20
0301723	Int.automatico 3P 16A PDI6000A curva C
0301730	Bobina a sgancio corrente MX+OF 24V
0301762	Interr.autom.magnetotermico 1,6-2,5
0301769	Contatti aux.front.salvam.GV2 1NO1NC
0303100	Resistenza asciugatura Matic 3C 1000W
0400437	Cassone copriasciugatura 9kW MVM800 4381
0401051	Fasciame ventilatore ASM/MVM c/cava 3579
0401055	Fasciame vent.ASM/MVM frontale 3578
0401056	Supporto resistenze ASM600 3581
0401057	Coperchio resistenze ASM 3582
0401058	Testate laterale vent.ASM/MVM 3577
0401059	Aletta convogliatore ASM/MVM 2535
0401060	Squadretta supporto ventilatore ASM 3580
0406022	Supporto termostati (2) MATIC 2529
0407516	Coperchio copriasciugatura MVM800 2548

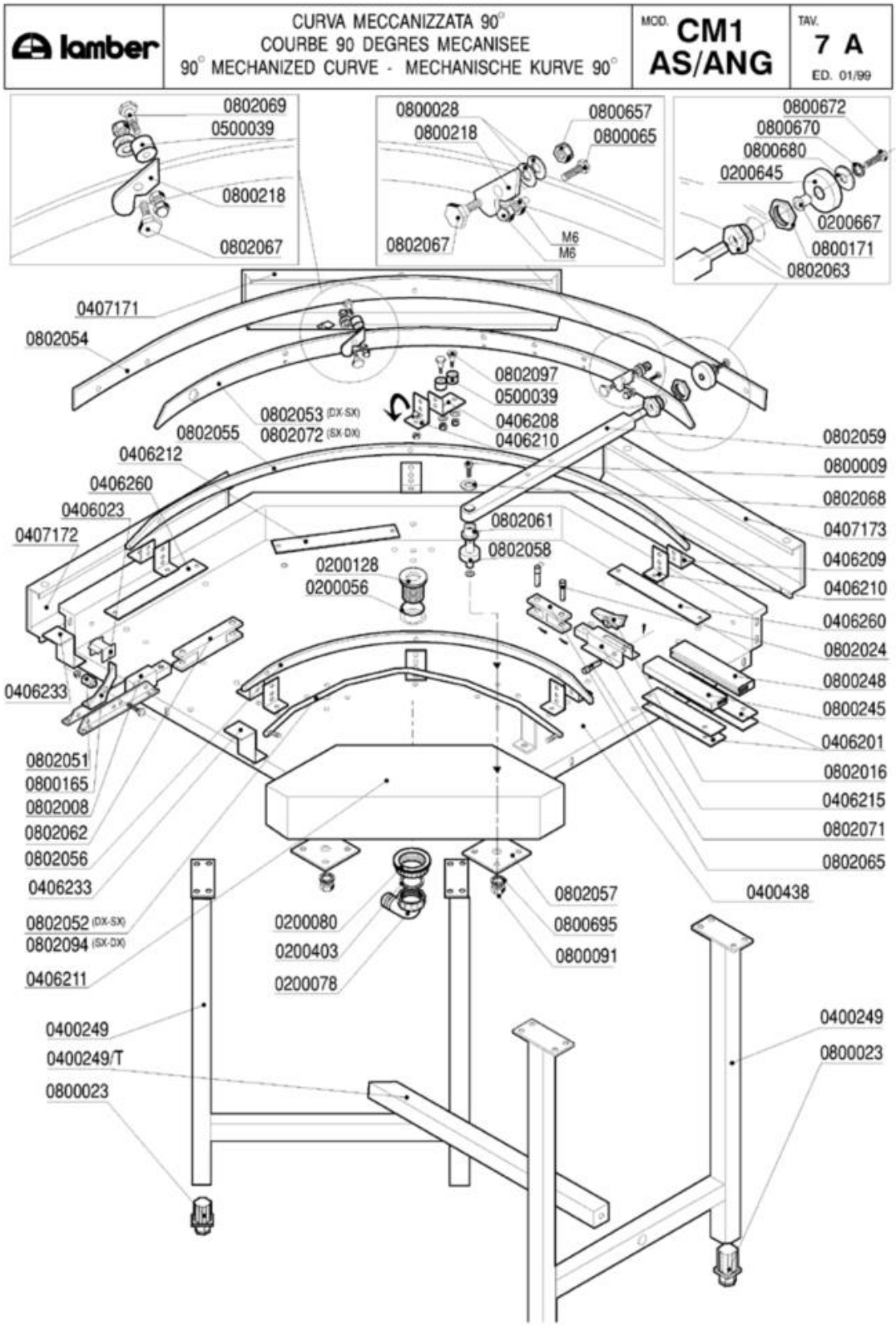
lamber
CURVA MECCANIZZATA 90°
COURBE 90 DEGRES MECANISEE
90° MECHANIZED CURVE - MECHANISCHE KURVE 90°
MOD. CM1 AS/ANG
TAV. 7 A
ED. 01/99
0802069
0500039
0800218
0802067
0800028
0800218
0800657
0800065
0802067
M6
M6
0800672
0800670
0800680
0200645
0200667
0800171
0802063
0407171
0802054
0802097
0500039
0406208
0406210
0802053 (DX-SX)
0802072 (SX-DX)
0802055
0406212
0406260
0406023
0407172
0802061
0802058
0200128
0200056
0802059
0800009
0802068
0407173
0406209
0406210
0406260
0802024
0800248
0800245
0406201
0802016
0406215
0802071
0802065
0406233
0802051
0800165
0802008
0802062
0802056
0406233
0802052 (DX-SX)
0802094 (SX-DX)
0406211
0200080
0200403
0200078
0802057
0800695
0800091
0400438
0400249
0400249/T
0800023
0400249
0800023

Codice	Descrizione
0200056	OR 144 pilette 1" 1/4
0200078	Raccordo scarico 1"1/4x32 2121 PP
0200080	Ghiera 1"1/42190
0200128	Piletta scarico 034 Rif.26
0200403	Guarnizione piana 38x27x2 3794
0200645	Rullino asta curva meccanizzata CM1 4739
0200667	Bussola rullino CM1 6843
0406023	Fermo saltarello asta traino Matic 3583
0406201	Piastra spessore guida CM 3730
0406208	Supporto asta cestello CM1-CM2 "A" 3734
0406210	Supporto asta cestello CM1-CM2 "C" 3734
0406212	Piatto scorrimento asta rullino CM1 4760
0406215	Asta traino uscita CM1 saldata 3709
0406260	Piatto scorr.rullino CM1-CM2 termin.5816
0500039	Rullino per catena Linear
0800009	Vite inox TEM8x15
0800023	Piedino inox 1" gambe mensole 40x40
0800028	Rondella piana inox d.8
0800065	Vite inox TEM6x16
0800091	Dado inox M12
0800165	Saltarello Matic inox
0800171	Dado OT 3/4"
0800218	Saltarello curva meccanizzata
0800245	Guida sportello G3P
0800248	Guida sportello G2P
0800657	Dado inox autobloccante M8
0800670	Rondella grower inox diam.8
0800672	Vite inox TEM8X25
0800680	Rondella piana inox 8X24
0800695	Rondella grower inox diam.14
0802008	Guida portasaltarelli CM1 3666
0802016	Saltarello OTTONE
0802024	Perno saltarello c/copiglia CM1 7105
0802051	Bussola saltarello asta traino 3584
0802052	Guida scorrimento cesto CM dx-sx 3723
0802053	Asta traino cesto CM DX-SX 4032
0802054	Piatto esterno curva meccanizzata 3539
0802055	Guida esterna cesto curva meccaniz.3540
0802058	Perno asta traino CM 3473
0802059	Barra rotazione asta senza cava CM 3474
0802061	Boccola perno asta traino CM 3475
0802062	Staffa barra asta traino CM 3477
0802063	Ghiera scorrimento barra CM 3484
0802065	Staffa barra asta traino CM 3707
0802067	Perno saltarello CM 3797

Codice	Descrizione
0802068	Rondella perno asta traino CM 3806
0802069	Fermo saltarello CM 3798
0802071	Perno passante barra asta CM 3476
0802072	Asta traino cesto CM sx-dx 4032
0802094	Guida scorrimento cesto CM sx-dx 3723
0802097	Perno per 2 rullini CM1-2 5735

lamber	GRUPPO ASCIUGATURA - SECHAGE DRYING - HEIßLUFTTROCKNER	MOD. AS/ANG 9kW	TAV. 8 A ED. 01/99

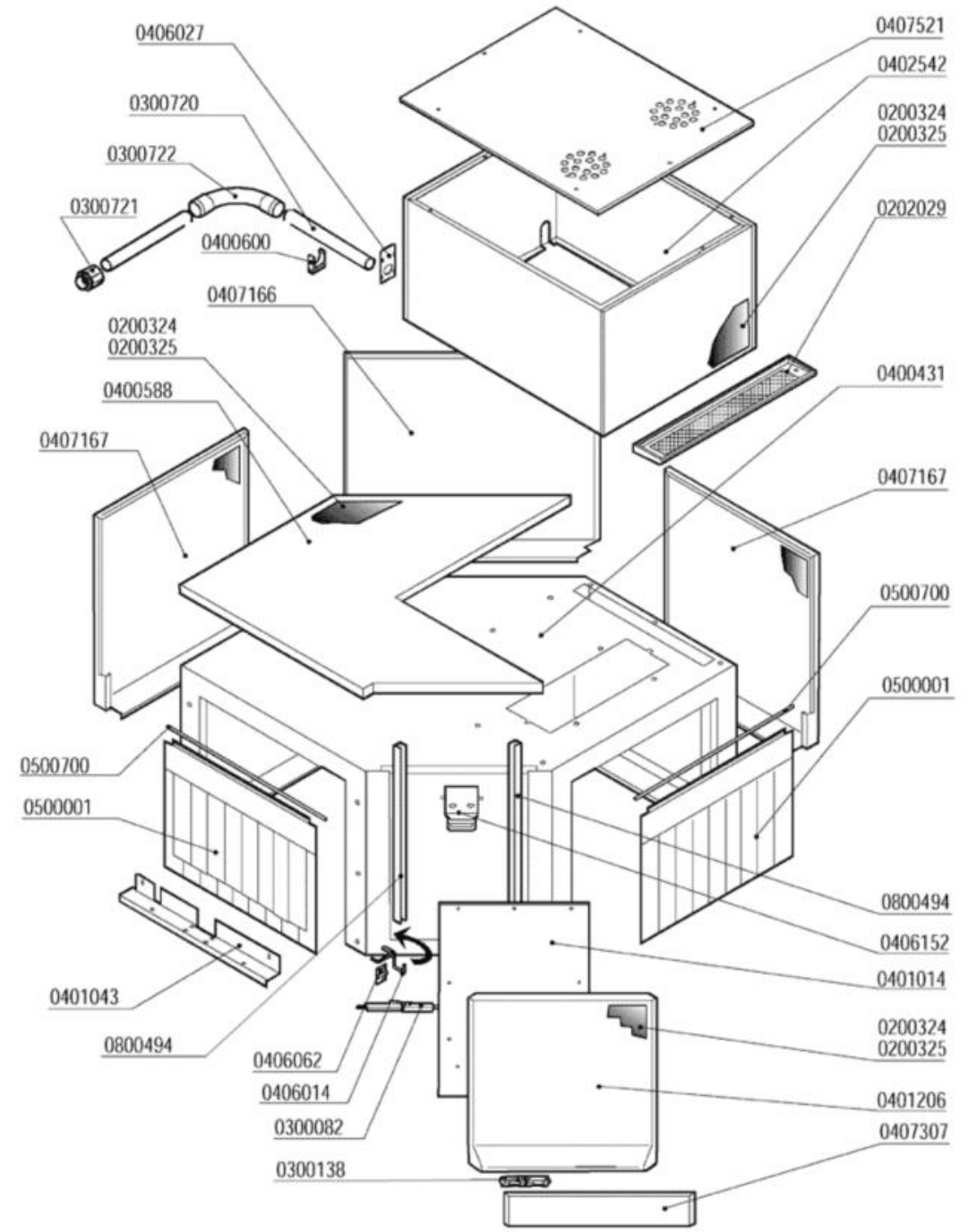

Codice	Descrizione
0200324	Pannello termoisolante 500x500x5 PE/R30
0200325	Pannello fonoassorbente 500x500x8 MTP/30
0300082	Micro contatto magnetico Matic-Linear
0300138	Micro contatto magnetico 1NO +0800142
0401043	Coprigiunti interno ASM/ANG-CM1 7126
0401206	Pannello sportello AS/ANG 5658
0406014	Gancio sicurezza sportello Matic 3576
0406062	Cavallotto gancio sicur.sport.Matic 2849
0500001	Tendina entrata uscita 3167 Matic
0500700	Astina inox tendina Matic
0800494	Guida polizene sportelli Matic 4194