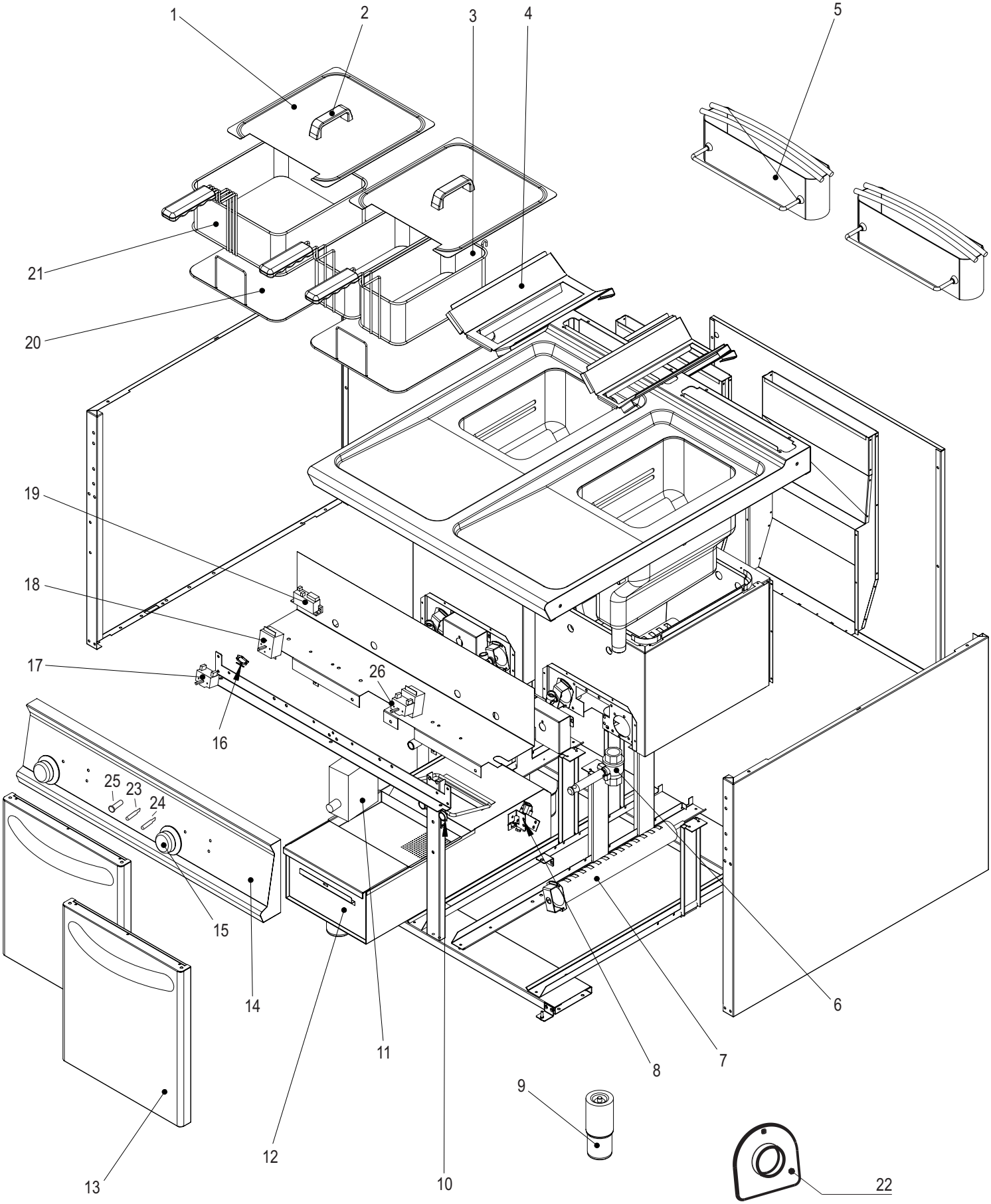
1
2
3
4
5
21
20
19
18
17
26
16
25
23
24
15
14
11
8
7
6
9
12
10
13
22

Artic./Item	Descrizione/Description	Modello/Model
313068	**FRIGGITRICE GAS 21LT+21LT FONDO "V"** **21LT+21LT GAS FRYER WITH "V SHAPED" TANK**	**FRV81FG9**

Cons./Recom.	Pos./Posit.	Ricambio/Replacement			Prezzo/Price List
	02	RCK5900143	MANIGLIA PER COPERCHIO FRIGGITRICE	HANDLE FOR FRYER LID	9,70
	05	RC01490000	CAMINO H115 FR L9	FLUE H115 FR L9	180,40
	06	RCK7060056	RUBINETTO A SFERA FF 1" 1700	SPHERICAL TAP FF 1" 1700	58,36
	07	RCK7090097	BRUCIATORE FRIGGITRICE 17LT	FRYER BURNER 17LT	33,32
	08	RCK2015383	BRUCIATORE PILOTA COMPLETO FRV_L9	PILOT BURNER FRV_L9	97,76
	09	RCK5900452	PIEDE INOX 2" H130-195 C/VITE	FOOT WITH SCREW	25,27
	11	RCK7020070	VALVOLA SIT 820 NOVA	VALVE BODY SIT 820 NOVA	213,20
	12	RCK2016540	CASSETTO RACCOGLI OLIO	OIL COLLECTING DRAWER	109,41
	13	RC01784000	MANIGLIA VANO PROFI3520	HANDLE	39,47
	14	RC01492000	CRUSCOTTO E SOTTOMANOPOLA FR8_FG9	CONTROL PANEL FR8G9	98,30
	15	RC02099000	MANOPOLA TERMOSTATO FRIGGITRICE NERA	BLACK KNOB	9,05
	15	RC02101000	MANOPOLA TERMOSTATO FRIGGITRICE GRIGIA	GREY KNOB	9,05
	17	RCK6030015	INTERRUTTORE 2X16A COAS.4921015705	SWITCH	21,74
	18	RCK6010005	TERMOSTATO DI LAVORO PER FR L9	WORKING THERMOSTAT FR L9	52,52
	19	RCK6041059	TRASFORMATORE PER ACCENSIONE	TRANSFORMER FOR IGNITION	33,77
	22	RC01788000	SOTTOMANOPOLA EL 2L NERO	UNDERKNOB	7,70
	22	RC02049000	SOTTOMANOPOLA EL 2L GRIGIO	GREY UNDERKNOB	7,18
*	23	RC00052000	LAMPADA SEGN.NEON FASTON ARANCIO 230V	SIGNAL LAMP	5,19
*	24	RC01782000	LAMPADA SEGN.NEON FASTON VERDE 230V	GREEN NEON LAMP 230V	6,09
*	25	RC01783000	PORTALAMPADA TRASPARENTE D10	TRANSPARENT LAMP HOLDER D10	5,30
	26	RCK2010152	TERMOSTATO DI SICUREZZA FRV_FG9	SAFETY THERMOSTAT FRV_FG9	92,35

L'azienda si riserva il diritto di apportare ulteriori aggiornamenti senza preavviso. / The data may be updated without prior warning