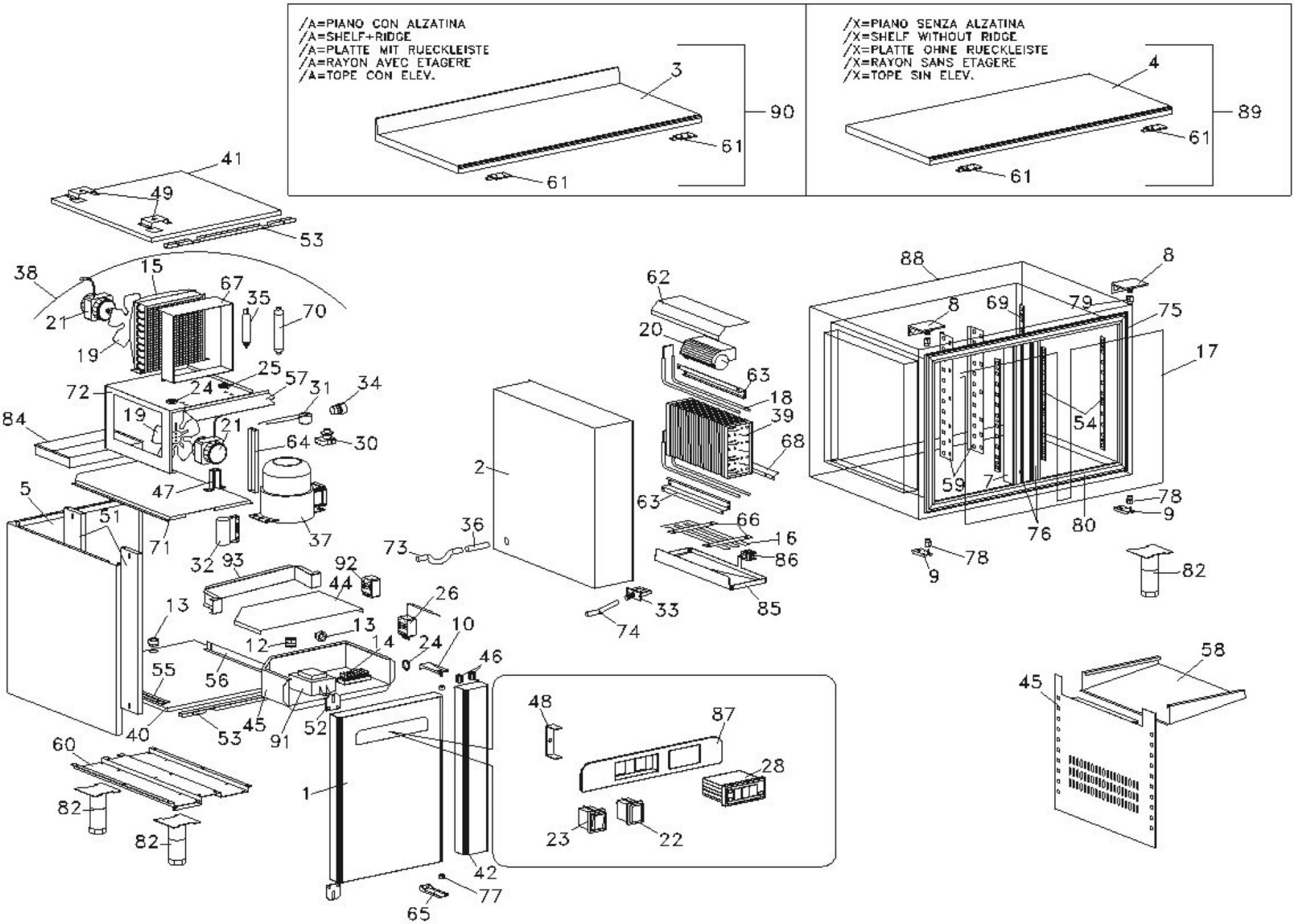
/A=PIANO CON ALZATINA
/A=SHELF+RIDGE
/A=PLATTE MIT RUECKLEISTE
/A=RAYON AVEC ETAGERE
/A=TOPE CON ELEV.
3
90
61
61
/X=PIANO SENZA ALZATINA
/X=SHELF WITHOUT RIDGE
/X=PLATTE OHNE RUECKLEISTE
/X=RAYON SANS ETAGERE
/X=TOPE SIN ELEV.
4
89
61
61
41
49
53
38
15
67
35
70
21
19
25
57
31
34
72
24
84
19
21
64
30
47
5
51
71
32
93
92
44
37
73
36
2
62
20
63
18
39
68
63
66
16
86
85
33
74
26
10
24
46
13
13
12
14
55
56
40
53
45
91
52
48
87
28
23
22
42
77
65
60
82
82
88
8
8
69
79
75
17
54
59
7
76
80
78
9
78
9
82
58
45

SAGI - BASI REFRIGERATE
TM1A-BX - A000090 - GRUPPO PORTA - 22-11-2001 » 11-04-2005