# FCB-155

# LISTA DE DESPIECE RECAMBIOS

## ENVOLTORIO

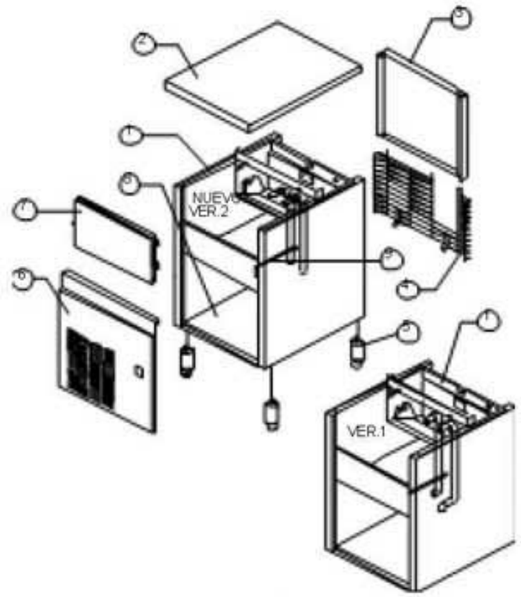


## GRUPO FRIGORIFICO

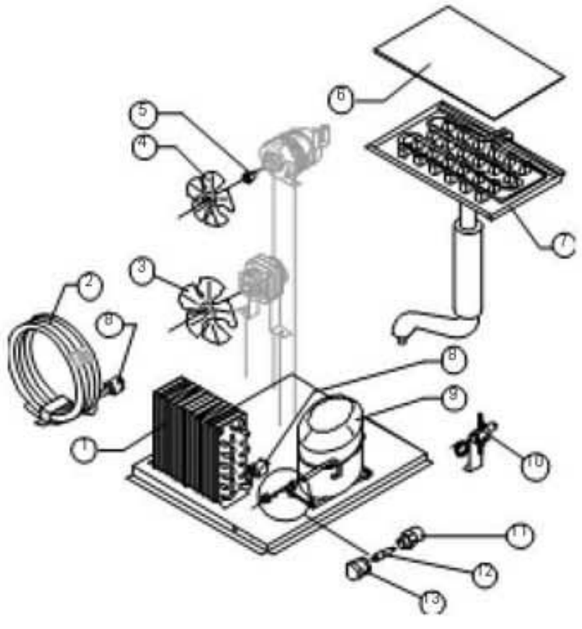

## CIRCUITO HIDRÁULICO

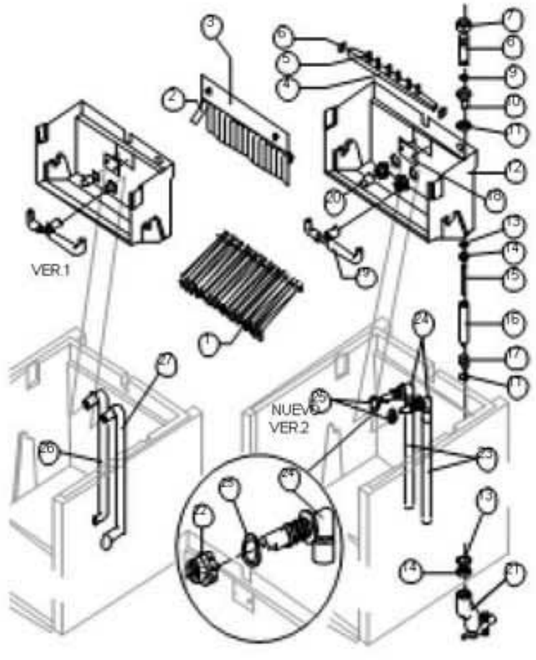


## PARTES ELÉCTRICAS

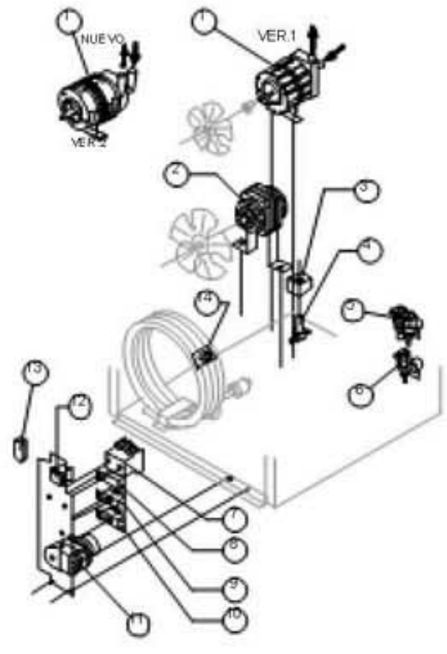


3022/12vR

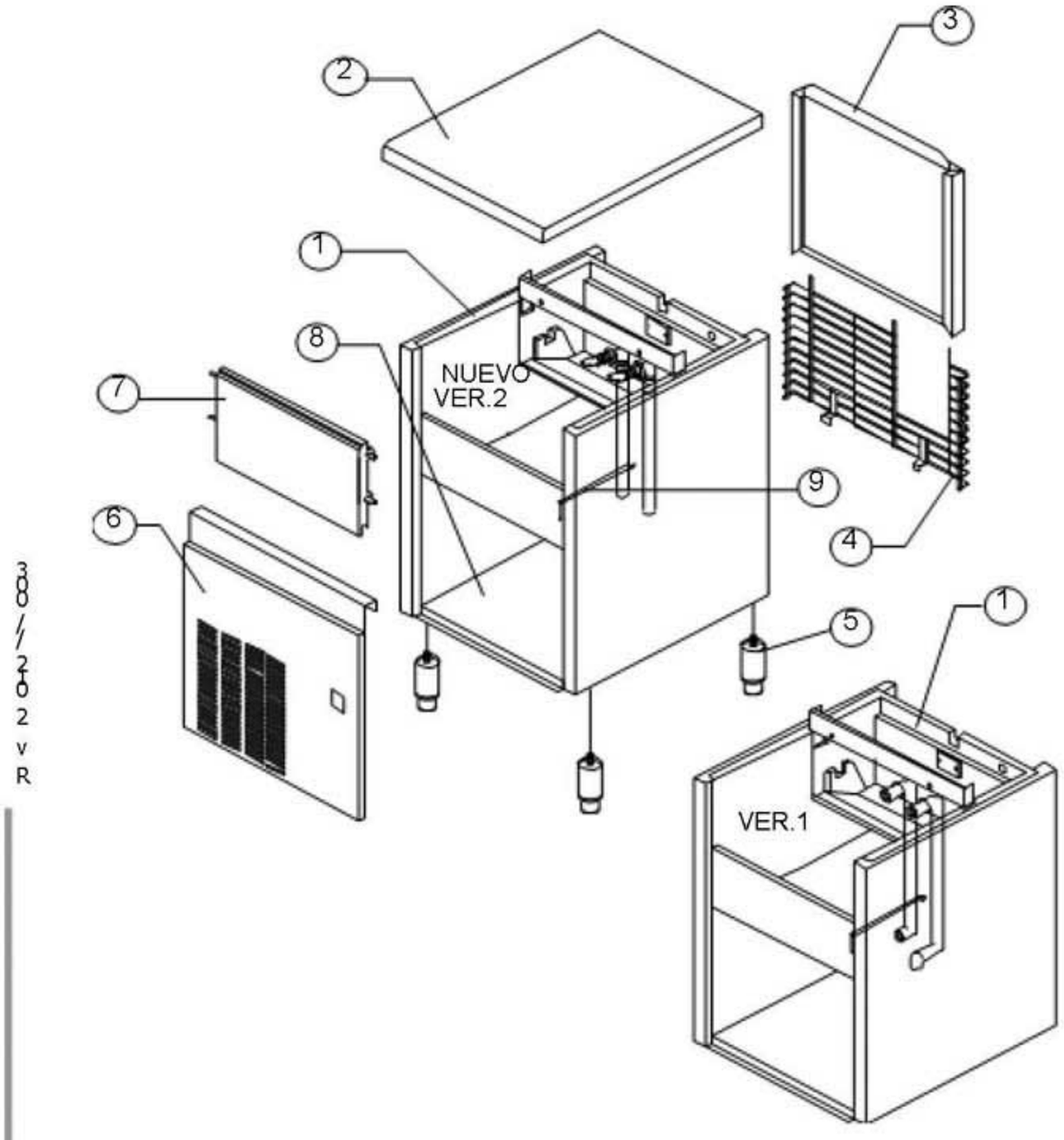


| Ref. | Descripcion | | Codigo |
|---|---|---|---|
| 1 | Conjunto mueble espumado | Véase tabla | |
| 2 | Top ensamblado | | BR00C22688 |
| 3 | Panel posterior ensamblado | | BR00C21209 |
| 4 | Rejilla posterior | | BR00D12021 |
| 5 | Pie INOXIDABLE regulable | Versión actual | BR00020613 |
| 5 | Pie ABS | Hasta matr. 142534 | BR00010040 |
| 6 | Panel anterior con rejilla | | BR00022548 |
| 7 | Conjunto tapa | | BR00C10275 |
| 8 | Placa base | Versión actual | BR00021281 |
| 8 | Placa base | Hasta matr. 142534 | BR00C21210 |
| 9 | Tubo Portabulbo | Versión actual | BR00020521 |
| 9 | Tubo Portabulbo | Hasta matr. 94926 | BR00020062 |

Ref. 1 - Conjunto mueble espumado

| Codigo | Condensacion | Nota |
|---|---|---|
| BR0C11086/A | Aire | Versión 2 |
| BR0C11086/W | Agua | Versión 2 |
| BR0C11086/E | | Versión 1 |

30//202vR

# FCB-155

# GRUPO FRIGORÍFICO

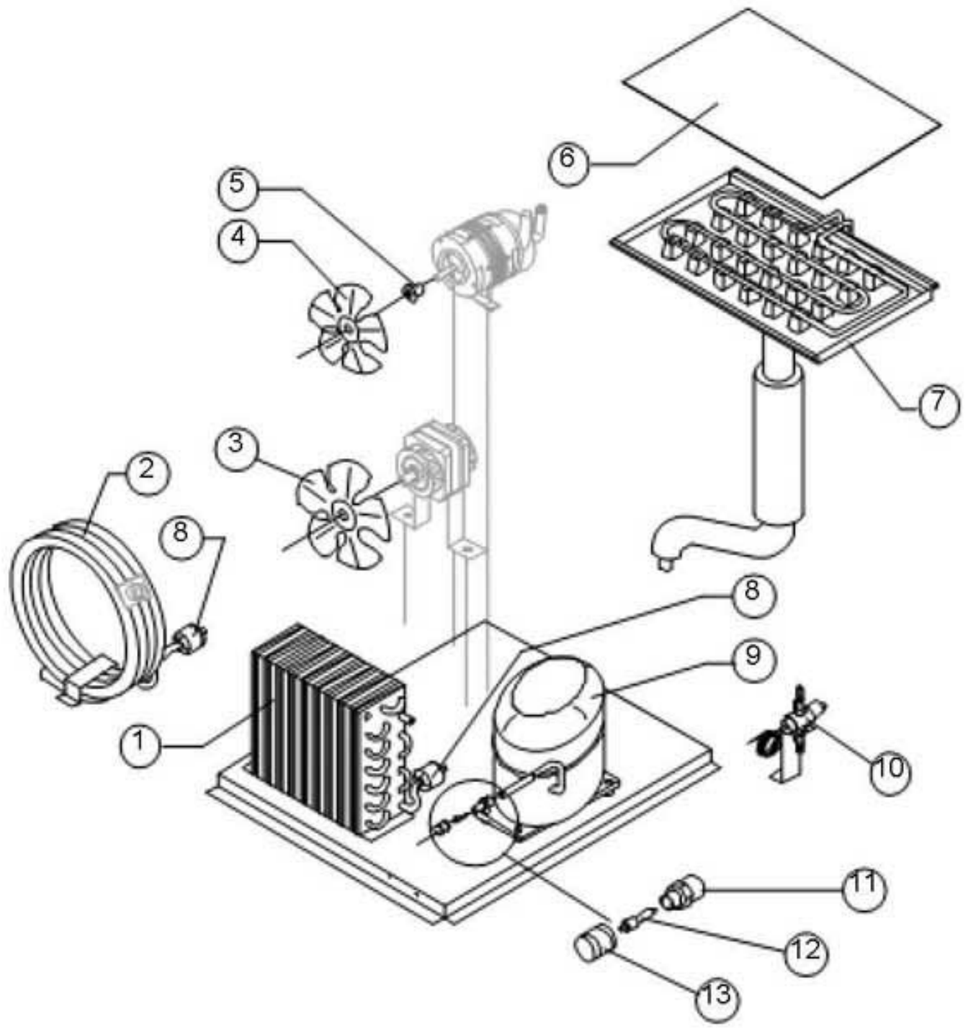


30/2012 eR

Componentes comunes

| Ref. | Descripcion | | Codigo |
|---|---|---|---|
| 4 | Turbina aspirante | | BR00010213 |
| 5 | Cubo fijación turbina | | BR00010014 |
| 6 | Cubreevaporador | | BR00010058 |
| 7 | Evaporador | Véase tabla | |
| 8 | Filtro Sólido | | BR00014084 |
| 9 | Compresor | Véase tabla | |
| 11 | Cuerpo válvula vacio-carga | | BR00014007 |
| 12 | Mecanismo válvula vacio-carga | | BR00014005 |
| 13 | Tapón válvula vacio-carga | | BR00014006 |

Componentes sólo versión aire

| Ref. | Descrizione Ricambio | | Codice |
|---|---|---|---|
| 1 | Condensador de aire | Versión actual | BR00020426 |
| 1 | Condensador de aire | Hasta matr. 42925 | BR00020148 |
| 3 | Turbina aspirante | Versión actual | BR00020407 |
| 3 | Turbina aspirante | Hasta matr. 42925 | BR00020153 |

Componentes sólo versión agua

| Ref. | Descrizione Ricambio | Codice |
|---|---|---|
| 2 | Condensador de agua | BR00014081 |
| 3 | Turbina aspirante | BR00010213 |
| 10 | Válvula Presostática | BR00020210 |

Ref. 8 - Evaporador

| Tipo Cubito | Codigo |
|---|---|
| 18 g. (Estándar) | BR00D10214 |
| 33 g. (Grande) | BR00D10092 |
| 13 g. (Pequeño) | BR00D10126 |

Ref. 9 - Compresor

| Tension | Refr. R404A |
|---|---|
| 220/240V 50 Hz | BR00023438 |
| 220/230V 60 Hz | BR00023466 |
| 110/115V 60 Hz | BR00023586 |

# FCB-155

# CIRCUITO HIDRÁULICO

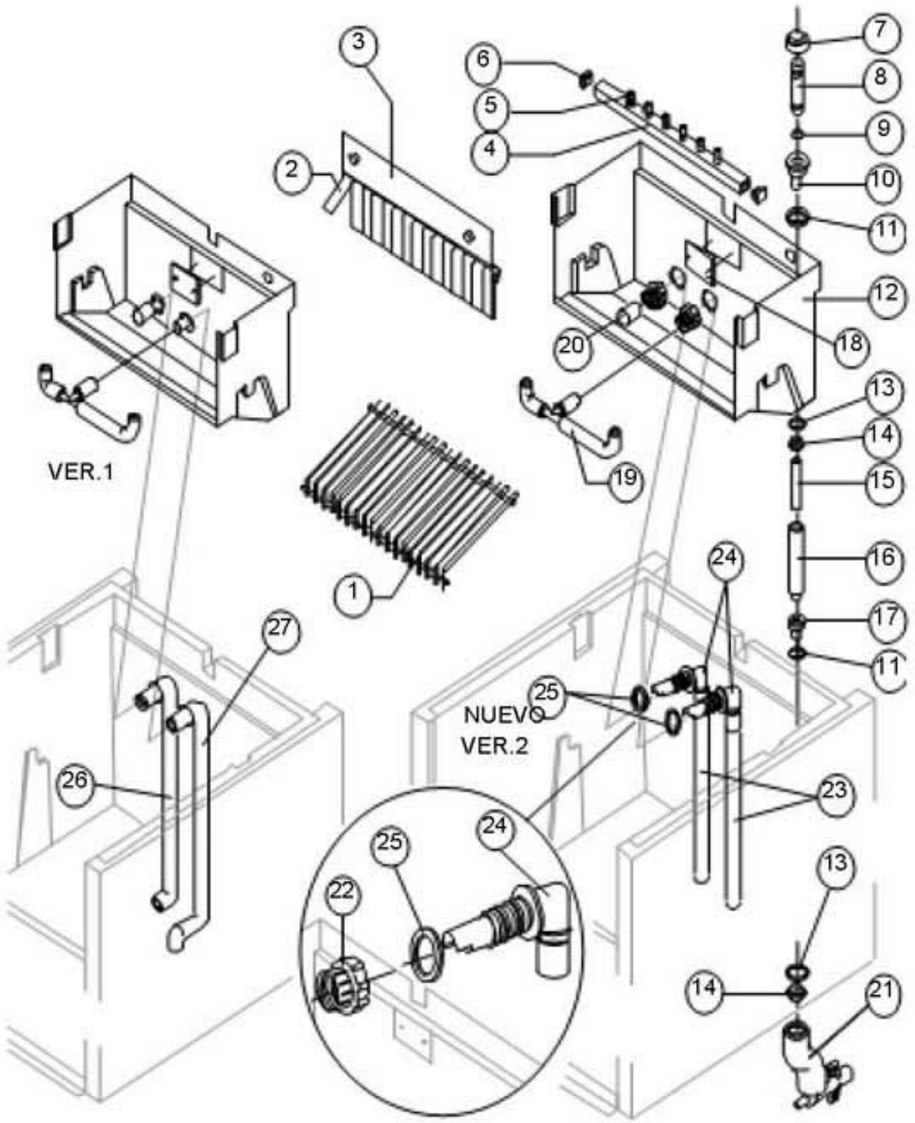


Componentes comunes

| Ref. | Descripcion | | Codigo |
|---|---|---|---|
| 1 | Deslizador cubitos | Véase tabla | |
| 2 | Banderín | | BR00010005 |
| 3 | Conjunto portabanderín | | BR00C22134 |
| 4 | Conjunto rampa pulverizadores | Véase tabla | |
| 5 | Pulverizador | | BR00D20002 |
| 6 | Tapón rampa pulverizadores | | BR00010012 |
| 7 | Tapón hembra para rebosadero | | BR00010305 |
| 8 | Conducto rebosadero | | BR00010133 |
| 9 | Junta OR para rebosadero | | BR00020233 |
| 10 | Conexión descarga de rebosadero | | BR00010241 |
| 11 | Junta de silicona | | BR00013006 |
| 12 | Celdilla Interna | | BR00010055 |
| 13 | Junta de polietileno semirrígido | | BR00013007 |
| 14 | Tuerca para descarga recipiente | | BR00010096 |
| 15 | Conducto para conexión rebosadero | Versión actual | BR00013107 |
| 15 | Conducto para conexión rebosadero | Hasta matr. 62565 | BR00013094 |
| 16 | Conexión rebosadero/descarga | Versión actual | BR00010256 |
| 16 | Conexión rebosadero/descarga | Hasta matr. 62565 | BR00022088 |
| 17 | Conexión para descarga recipiente | | BR00010007 |
| 18 | Plaquita bloqueo deslizador | | BR00010009 |
| 19 | Conjunto conducto conexión rampa pulverizadores | | BR00C13036 |
| 20 | Filtro aspiración bomba | | BR00020005 |
| 22 | Abrazadera bloqueo conexiones | Versión 2 | BR00010405 |
| 23 | Conducto aspiración y descarga bomba | Versión 2 | BR00013142 |
| 24 | Conexión aspiración/descarga bomba | Versión 2 | BR00010404 |
| 25 | Junta para aspiración/descarga bomba | Versión 2 | BR00013143 |
| 26 | Conducto aspiración bomba | Versión 1 | BR00013096 |
| 27 | Conducto descarga bomba | Versión 1 | BR00013095 |

Ref. 1 - Deslizador cubitos

| Tipo Cubito | Codigo |
|---|---|
| 18 g. (Estándar) | BR00D12022 |
| 33 g. (Grande) | BR00D12033 |
| 13 g. (Pequeño) | BR00D12040 |

Ref. 6 - Rampa pulverizadores

| Tipo Cubito | Codigo |
|---|---|
| 18 g. (Estándar) | BR00C20144 |
| 33 g. (Grande) | BR00C20157 |
| 13 g. (Pequeño) | BR00C20200 |

Componentes sólo versión aire

| Ref. | Descripcion | Codigo |
|---|---|---|
| 21 | Colector descargas | BR00C10006 |

Componentes sólo versión agua

| Ref. | Descripcion | Codigo |
|---|---|---|
| 21 | Colector descargas | BR00C26452 |

300/2012vR

# PARTES ELÉCTRICAS

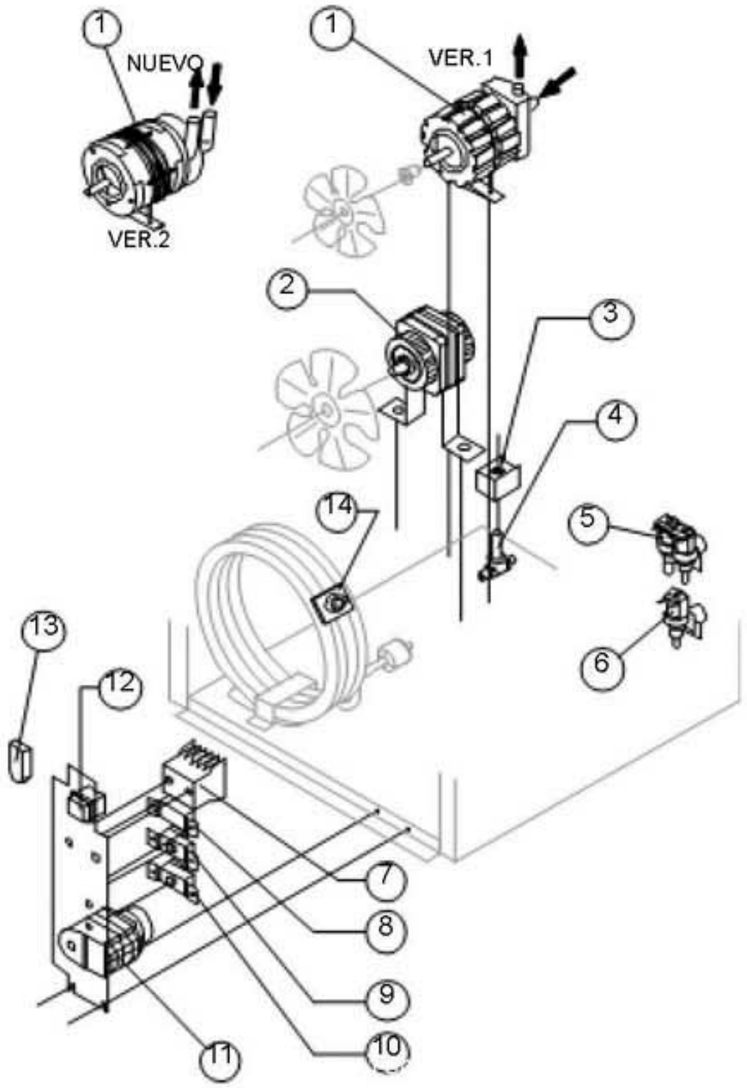


300/2012 VR

Componentes comunes

| Ref. | Descripcion | | Codigo |
|---|---|---|---|
| 1 | Bomba | Véase tabla | |
| 3 | Bobina válvula de inversión ciclo | | BR00023091 |
| 4 | Cuerpo válvula de inversión ciclo | | BR00020409 |
| 7 | Telerruptor | | BR00023594 |
| 9 | Termostato recipiente | | BR00023005 |
| 10 | Temostato Evaporador | | BR00023591 |
| 11 | Temporizador | Véase tabla | |
| 12 | Interruptor luminoso verde | | BR00023327 |

Componentes sólo versión aire

| Ref. | Descripcion | | Codigo |
|---|---|---|---|
| 2 | Motor ventilador | | BR00023121 |
| 6 | Electroválvula entrada agua 1 vía | | BR00023108 |
| 8 | Presostato condensador | | BR00023175 |
| 13 | Filtro anti-perturbación | Sólo 220V 50 Hz | BR00023459 |

Componentes sólo versión agua

| Ref. | Descripcion | Codigo |
|---|---|---|
| 2 | Motor ventilador | BR00023029 |
| 5 | Electroválvula entrada agua 2 vías | BR00023138 |
| 14 | Termostato de seguridad | BR00C23114 |

Ref. 1 - Bomba

| Tension | Versión 1 | Versión 2 |
|---|---|---|
| 220/240V 50 Hz | BR00023068 | BR00023462 |
| 220/230V 60 Hz | BR00023068 | BR00023462 |
| 110/115V 60 Hz | BR00023264 | BR00023663 |

Ref. 11 - Temporizador

| Tension | Cub. 18 g | Cub. 33 g | Cub. 13 g |
|---|---|---|---|
| 220/240V 50 Hz | BR00023247 | BR00023248 | BR00023472 |
| 220/230V 60 Hz | BR00023222 | BR00023396 | BR00023247 |
| 110/115V 60 Hz | BR00023258 | | |