I ELENCO RICAMBI

GB SPARE PARTS LIST

F LISTE DES PIECES DE RECHANGE

D ERSATZTEILLISTE

E DESCRIPCION PIEZAS DE REPUESTO

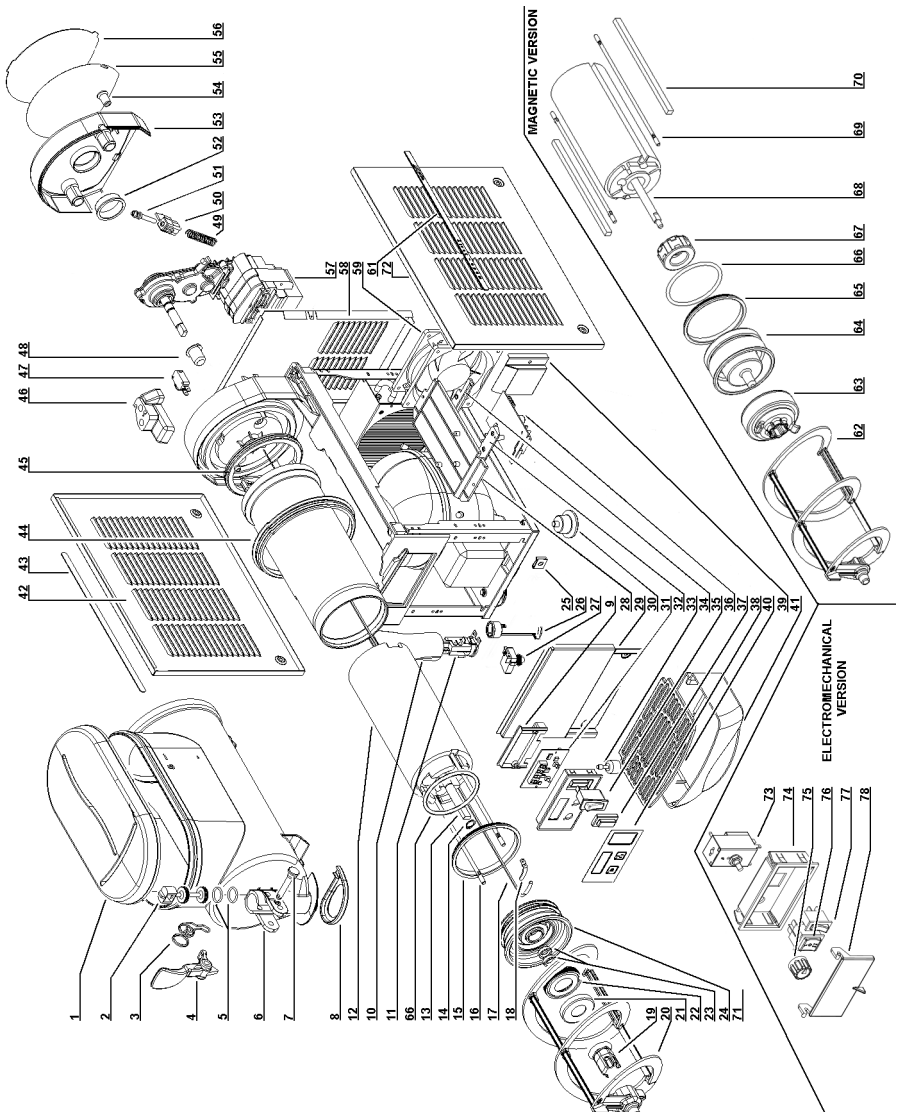

1	**2T000-00100**	Coperchio	Cover	Couvercle	Deckel	Tapa
1	**2T000-00101**	Coperchio trasparente	Transparent cover	Couvercle transparent	Deckel transparent	Tapa transparente

2	**22800-14802**	Pistone per rubinetto	Faucet piston	Piston du robinet	Kolben fü Hahn	Pistón del grifo
3	**22800-15002**	Molla per leva rubinetto	Faucet handle spring	Ressort du livier de débit	Hanhn-Feder	Muelle de la palanca grifo
4	**22700-01860-118**	Leva rubinetto bianca	White faucet handle	Levier de débit	Zapfhebel	Palanca grifo
4	**22700-01801**	Leva rubinetto nera	Black faucet handle	Levier de débit	Zapfhebel	Palanca grifo
5	**22800-15100**	OR per pistone rubinetto	Faucet piston OR	Joint OR du piston du robinet	O-ring für Hahn	Junta OR del pistón grifo
6	**2T000-00000**	Contenitore	Bowl	Réservoir	Behälter	Contenedor
6	**2T000-00001**	Contenitore trasparente	Transparent bowl	Réservoir transparent	Behälter transparent	Contenedor transparente
7	**22800-22161-118**	Perno per leva rubinetto bianco	White faucet handle pin	Pivot pour levier de débit	Fixierstift	Pivote de la palanca
7	**22800-22160**	Perno per leva rubinetto nero	Black faucet handle pin	Pivot pour levier de débit	Fixierstift	Pivote de la palanca
8	**2R000-04100**	Guarnizione raccogli condensa	Condensate collection seal	Joint de recueil de la condensation	Kondenswasserauffangdichtung	Junta colectora de condensación
9	**22700-02870**	Coperchio per supporto scheda display bianco	White display card holder cover	Couvercle pour support fiche display blanche	Displayhalterabdeckung weiß	Tapa soprte placa display blanco
10	**22800-12700**	Protezione	Terminal block protection	Protection borne	Schutzkappe	Protección pasacable
11	**22800-05500**	Passabloccacavo	Terminal block with cable clamp	Borne avec fixage du câble	Anschlußklemme m. Kabeleinfürung	Pasacable
12	**2Q000-06600**	Coibentazione interna evaporatore	Evaporator inside insulation	Isolation interne de l'évaporateur	Innenisolierung des Verdunsters	Aislamiento interno evaporador
13	**2T000-02700**	Prolunga albero motore	Extension for motor shaft	Rallonge arbre moteur	Verlängerung der Motorwelle	Cable alargador árbol motor
14	**2Q000-07401**	Benzing Ø 10 UNI7434 DIN6799	Benzing Ø 10 UNI7434 DIN6799	Benzing Ø 10 UNI7434 DIN6799	Benzing Ø 10 UNI7434 DIN6799	Benzing Ø 10 UNI7434 DIN6799
15	**22700-00000**	Guarnizione anteriore evaporatore	Evaporator front gasket	Joint antérieur de l'évaporateur	Vordere Verdampfer Dichtung	Junta anterior evaporador
16	**2T000-02600**	Tirante per evaporatore	Evaporator screw stay	Tirant de l'évaporateur	Verdampferbefestigungsstab	Tirante evaporador
17	**22700-02900**	Sonda di temperatura	Temperature probe	Sonde de temperature	Temperaturfühler	Sonda de temperatura
18	**22700-01001**	Porta sonda di temperatura	Temperature probe holder	Porte sonde de température	Temperaturfühlerhalter	Porta sonda de temperatura
19	**2Q000-01900**	Innesto esagonale per albero	Hexagonal coupling for shaft	Raccord hexagonal pour arbre	Sechskantanschluss der Welle	Embrague hexagonal para árbol
20	**2T000-02500**	Raschiatore esterno	Outer spiral	Racloir extérieur	Äußere Schnecke	Rascador exterior
21	**2Q000-06400**	Calotta per tappo evaporatore	Cap for evaporator plug	Capuchon pour bouchon évaporateur	Deckelkappe des Verdunsters	Tapa para tapón evaporador
22	**2Q000-06300**	Guarnizione per calotta tappo evaporatore	Gasket for evaporator plug cap	Joint du capuchon pour bouchon évaporateur	Dichtung der Deckelkappe des Verdunsters	Guarnición para tapa del tapón evaporador
23	**22800-22615**	Anello di tenuta	Sealing ring	Bague d'étanchéité	Dichtungsring	Anillo de estanqueidad
24	**2Q000-02000**	Tappo per evaporatore	Plug for evaporator	Bouchon d'évaporateur	Verdunsterdeckel	Tapón para evaporador
25	**10554-45001**	Clip	Clip	Clip	Clip	Clip
26	***	Relé	Relay	Relais	Start-Relais	Relé
27	***	Salvamotore	Overload protector	Protége moteur	Motorsicherung	Guardamotor
28	**22800-14610**	Supporto circuito stampato	PWB housing	Support du circuit imprimé	Halter für Elektronik	Soporte circuito electrónico
29	**2T000-00600**	Pannello lato rubinetto bianco	White dispensing side panel	Panneau côté robinet	Front	Panel lado grifo
29	**2T000-00601**	Pannello lato rubinetto nero	Black dispensing side panel	Panneau côté robinet	Front	Panel lado grifo
29	**2T000-00610**	Pannello lato rubinetto aisi	Dispensing side panel	Panneau côté robinet	Front	Panel lado grifo
30	**22800-10000**	Piedino	Rubber leg	Petit pied	Justiefüße	Pie nivelador
31	**22700-00640**	Scheda display	Display card	Fiche display	Displayplatine	Placa display
32	**22800-14611**	Guida aggiuntiva per Supporto circuito stampato	Additional guide for printed circuit support	Guide supplémentaire de support de circuit imprimé	Zusatzschiene für Leiterplattenhalter	Guía adicional de soporte circuito impreso
33	**22700-02861**	Supporto scheda display bianco	White display card support	Support fiche display	Displayplatinenhalter	Soporte placa display
33	**22700-02801**	Supporto scheda display nero	Black display card support	Support fiche display	Displayplatinenhalter	Soporte placa display
34	**22800-14612**	Guida fissa per Supporto circuito stampato	Fixed guide for printed circuit support	Guide fixe de support de circuit imprimé	Feste Schiene für Leiterplattenhalter	Guía fija de soporte circuito impreso
35	**22800-24300**	Interruttore a 2 posizioni	Switch	Interrupteur	Schalter	Interruptor
36	**22700-00610**	Ritardatore elettronico	Delay electronic device	Circiut imprimé de contrôle	Elektronik	Circuito electronico
37	**22800-24390**	Protezione interruttore	Switch cap	Capuchon interrupteur	Schalterabdeckung	Protección interruptor
38	**2T000-04200**	Adesivo tastiera con interruttore generale bianco	White adhesive for keyboard with main switch	Adhésif clavier avec intérrupteur général	Tastaturfolie mit Hauptschalter	Adhesivo botonera con interruptor general
38	**2T000-04300**	Adesivo tastiera con interruttore generale nero	Black adhesive for keyboard with main switch	Adhésif clavier avec intérrupteur général	Tastaturfolie mit Hauptschalter	Adhesivo botonera con interruptor general
39	**2T000-04600**	Deviatore di flusso motore ventilatore	Fan motor flow diverter	Dérivateur de débit du moteur du ventilateur	Stromablenker Gebläsemotor	Desviador de flujo motor ventilador
40	**22900-03700-200**	Griglia cassetto bianca	White drip tray cover	Couvercle tiroir égouttoir blanche	Tropfgitter weiß	Rejilla cajón recogegotas blanco
40	**22900-03701**	Griglia cassetto nera	Black drip tray cover	Couvercle tiroir égouttoir	Tropfgitter weiß	Rejilla cajón recogegotas

41	**2R000-02600-325**	Cassetto raccogligocce bianco	White drip tray	Tiroir égouttoir	Tropfschale	Cajón recoge-gotas
41	**2T000-03000**	Cassetto raccogligocce nero	Black drip tray	Tiroir égouttoir	Tropfschale	Cajón recoge-gotas
42	**3T000-03000**	Pannello laterale bianco SX	White side panel	Panneau latéral	Linke Seitenverkleidung	Panel lateral
42	**3T000-03001**	Pannello laterale nero SX	Black side panel	Panneau latéral	Linke Seitenverkleidung	Panel lateral
43	**2T000-04410**	Adesivo pannello SX	Stickers	adhésifs	Ästhetik	estético
44	**22800-17200**	Guarnizione per contenitore	Bowl gasket	Joint du réservoire	Behälterdichtung	Junta del contenedor
45	**22700-00100**	Guarnizione posteriore evaporatore	Evaporator back gasket	Joint postérieur de l'évaporateur	Hintere Verdampfer Dichtung	Junta posterior evaporador
46	**10028-03222**	Gommino di protezione micro	Micro-switch protection	Protection micro-interrupteur	Microschalterabdeckung	Goma de protección microinterruptor
47	**22800-09301**	Microinterruttore	Microswitch	Microinterrupteur	Mikroschalter	Microinterruptor
48	**22800-22401**	Boccola anteriore grigia	Grey front bushing	Douille anterieure grise	Grey front bushing	Buje gris anterior
49	**10021-16802**	Molla	Spring	Ressort	Feder	Muelle
50	**22800-16961**	Blocchetto guidamolla	Shaped nut	Ecrou-guide du ressort	Führung für Feder	Tuerca-guida del muelle
51	**22800-16700**	Vite di regolazione densità	Density adjustment screw	Vis de régulation densité	Regulierschraube	Tornillo regulador densidad
52	**22800-22300**	Boccola posteriore	Rear bushing	Douille postérieur	Büchse	Buje posterior
53	**22800-17562**	Coperchio posteriore bianco	White rear cover	Carter postérieur blanche	Deckel weiß	Tapa posterior blanco
53	**22800-17541**	Coperchio posteriore nero	Black rear cover	Carter postérieur blanche	Deckel weiß	Tapa posterior
54	**22800-22260**	Vite di fissaggio	Rear cover fixing screw	Vis de fixation du carter	Scraube für Deckel	Tornillo de fijación de la tapa
55	**2T000-04000**	Foto coperchio posteriore	Rear cover picture	Photo carter postérieur	Foto für Deckel-Rückseite	Fotografia para tapa posterior
56	**10028-03703**	Schermo per foto coperchio posteriore	Rear cover picture screen	Porte-photo carter postérieur	Displayscheibe für Foto der Rückseite	Armazón para fotografia tapa posterior
57	○○○	Motoriduttore	Gear motor	Motoréducteur	Getriebemotor	Motoreductor
58	**2T000-02000**	Pannello posteriore bianco	White back panel	Panneau postérieur	Rückwand	Panel posterior
58	**2T000-02001**	Pannello posteriore nero	Black back panel	Panneau postérieur	Rückwand	Panel posterior
58	**2T000-02010**	Pannello posteriore aisi	Back panel	Panneau postérieur	Rückwand	Panel posterior
59	**22800-07600**	Motore ventilatore	Fan motor	Moteur ventilateur	Lüftermotor	Motor ventilador
61	**2T000-04400**	Adesivo pannello DX	Stickers	adhésifs	Ästhetik	estético
62	**2T000-02400**	Raschiatore esterno	Outer spiral	Racloir extérieur	Äußere Schnecke	Rascador exterior
63	**3R000-00500**	Rotore magnetico esterno completo	Outside magnetic rotor assembly	Rotor magnétique extérieur complet	Magnetantrieb	Rotor magnetico externo completo
64	**22700-00500**	Sede rotore evaporatore	Evaporator rotor housing	Siège rotor de l'évaporateur	Magnetgehäuse für den Verdampfer	Base rotor evaporador
65	**22700-00000**	Guarnizione anteriore evaporatore	Evaporator front gasket	Joint antérieur de l'évaporateur	Vordere Verdampfer Dichtung	Junta anterior evaporador
66	**22700-02300**	O-ring	Rotor housing O-ring	Joint du siège rotor	Dichtung für das Magnetgehäuse	O-ring para rotor
67	**33800-09601**	Rotore magnetico	Magnetic drive	Rotoe intérieure	Innere Rotor	Rotoe interior
68	**22700-01100**	Albero	Shaft	Arbre	Welle	Eje
69	**22700-00901**	Tirante per evaporatore	Evaporator screw stay	Tirant de l'évaporateur	Verdampferbefestigungsstab	Tirante evaporador
70	**22700-01301**	Profilo per coibentazione interna	Evaporator inside insulation profile	Profil pour isolation interne de l'évaporateur	Profiul für Innenisolierung des Verdunsters	Perfil de aislamiento interno evaporador
71	**22900-06300**	Galleggiante livello	Float level	Le niveau du flotteur	Schwimmer-	nivel de flotación
72	**3T000-02000**	Pannello laterale bianco DX	White side panel	Panneau latéral	Linke Seitenverkleidung	Panel lateral
72	**3T000-02001**	Pannello laterale nero DX	Black side panel	Panneau latéral	Linke Seitenverkleidung	Panel lateral
73	**21087-00001**	Termostato	Thermostat	Thermostat	Thermostat	Termostato
74	**22800-16564**	Portainterruttori con int. generale	Power switch box	Boîte porte-interrupteur général	Schaltergehäuse mit Schalter	Panel para interruptor general
74a	**22800-16507**	Portainterruttori con int. generale nero	Black power switch box	Boîte porte-interrupteur général noir	Schaltergehäuse mit Schalter	Panel para interruptor general nero
75	**22800-14560**	Manopola termostato	Thermostat knob	Pommeau du thermostat	Drehknopf für Thermostat	Pomo para termostato
76	**22800-24200**	Interruttore a 3 posizioni	3-position switch	Interrupteur 3-positions	Umschalter	Interruptor de 3 posiciones
77	**22800-24300**	Interruttore a 2 posizioni	Switch	Interrupteur	Schalter	Interruptor
78	**22800-16660**	Sportello coprinterruttori	Switch panel cover	Couvercle boîte interrupteurs	Schalterabdeckung	Tapa panel interruptores
78a	**22800-16602**	Sportello coprinterruttori nero	Black switch panel cover	Couvercle boîte interrupteurs noir	Schalterabdeckung	Tapa panel interruptores nero

	*******	**Ordinare con sigla riportata sul pezzo**	**Please order what printed on piece**	**Mentionner indicatif imprimé sur la pièce**	**Diese Teile bitte anhand der aufgedruckten Nummern bestellen**	**Pedir com la identificación marcada en la pieza**
	○○○	**Vedere tabella**	**See table**	**Voir tableau**	**Siehe Tabelle**	**Ver tabla**

○○○	**230V 50Hz**	**240V 50Hz**	**115V 60Hz**	**220V 60Hz**
57	33700-00010	33700-00013	33700-00011	33700-00012

I **MOTORIDUTTORE**

GB **GEAR MOTOR**

F **MOTOREDUCTEUR**

D **MOTORUNTERSETZUNG**

E **MOTORREDUCTOR**

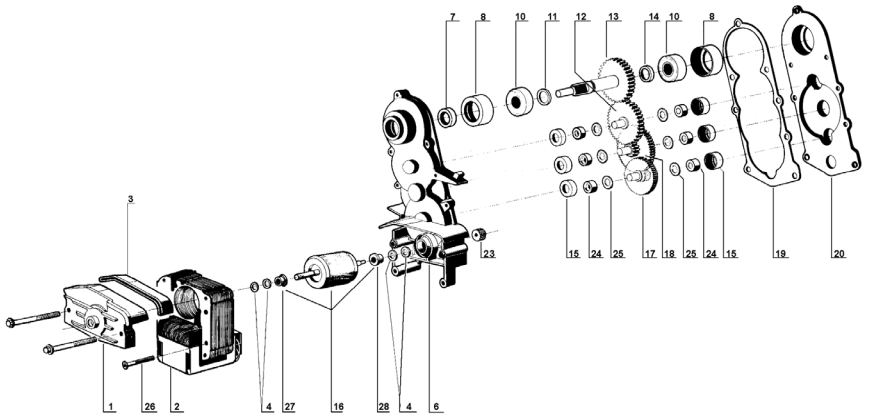

1	**22800-22651**	Ponticello completo di boccola	Bracket with bush	Support avec coussinet	Vorderes Lager	Soporte con buje
2	❑❑❑	Statore	Stator	Stator	Stator	Estator
3	**10028-03213**	Guarnizione di protezione statore	Stator protection gasket	Joint protection du stator	Deckeldichtung für Stator	Junta de la cobertura estador
4	**10028-03201**	Ranelle	Washer	Rondelle	Scheibe	Arandella
6	**33800-03802**	Scatola completa di boccola	Gear box with bushing	Boîte du réducteur avec coussinet	Gehäuse mit Lager	Caja reductor con buje
7	**22800-22615**	Anello di tenuta	Seal retainer	Anneau d'étanchéité	Schraube	Junta de retencion
8	**10028-03216**	Calotta porta cuscinetto ∅ 28 mm	Ball bearing ∅ 28 mm rubber cap	Calotte pour roulement à billes	Lagergehäuse (aus Gummi)	Tapa de goma para cojinete
10	**22800-22613**	Cuscinetto ∅ 28 mm	Ball bearing ∅ 28 mm	Roulement à billes ∅ 28	Lager ∅ 28	Cojinete de bolas ∅ 28
11	**10028-03202**	Distanziale spessore 1,5 mm	1.5 mm spacer	Entretoise 1,5 mm.	Scheibe 1,5 mm	Distancial 1,5 mm.
12	**22800-22611**	Terza ruota dentata	Third gear	Troisième engrenage	3a Zahnard	Tercero engranaje
13	**22800-22652**	Quarta ruota dentata	Fourth gear	Quatrième engrenage	4a Zahnard	Cuarto engranaje
14	**10028-03203**	Distanziale spessore 3,3 mm	3.3 mm spacer	Entretoise 3,3 mm.	Scheibe 3,3 mm.	Distancial 3,3 mm.
15	**10028-03215**	Calotta porta boccola	Bushing rubber cap	Calotte pour coussinet	Lagergehäuse (aus Gummi)	Tapa de goma para buje
16	**22800-22680**	Rotore con distanziali	Rotor with spacer	Rotor avec entretoise	Rotor und buchse	Rotor con distancial
17	**22800-22639**	Prima ruota dentata	First gear	Premier engrenage	1a Zahnard	Primero engranaje
18	**22800-22640**	Seconda ruota dentata	Second gear	Deuxième engrenage	2a Zahnard	Segundo engranaje
19	**10028-03221**	Guarnizione	Gasket	Joint	Dichtung	Junta
20	**22800-22642**	Coperchio	Gear box cover	Carter du réducteur	Deckel	Tapa de la caja reductor
23	**22800-22634**	Pignone	Pinion	Pignon	Ritzel	Piñón
24	**10028-03204**	Bussola	Bushing	Coussinet	Büchse	Buje
25	**10028-03205**	Ranella di rasamento	Washer	Rondelle	Scheibe	Arandela
26	**10540-13532**	Vite fissaggio rotore	Bracket screw	Vis du stator	Statorschraube	Tornillo del estador
27	**22800-22681**	Distanziale lato statore	Spacer (stator side)	Entretoise (côté rotor)	Buchse (Rotor Seite)	Distancial lado rotor
28	**22800-22682**	Distanziale lato scatola	Spacer (box side)	Entretoise (côté boite)	Buchse (Gehäuse Seite)	Distancial lado caja

❑❑❑	**230V 50HZ**	**240V 50HZ**	**115V 60HZ**	**220V 60HZ**
2	22800-22500	22800-22503	22800-22501	22800-22502