DESPIECE TECNICO

Cocinas a Gas
Fourneaux a Gaz
Gas Cookers
Gas Herde
Cucine a Gas

GAMA 900

Modelos:

CGP9-10
CGP9-11

Julio 2003 July

FAGOR

Fagor Industrial

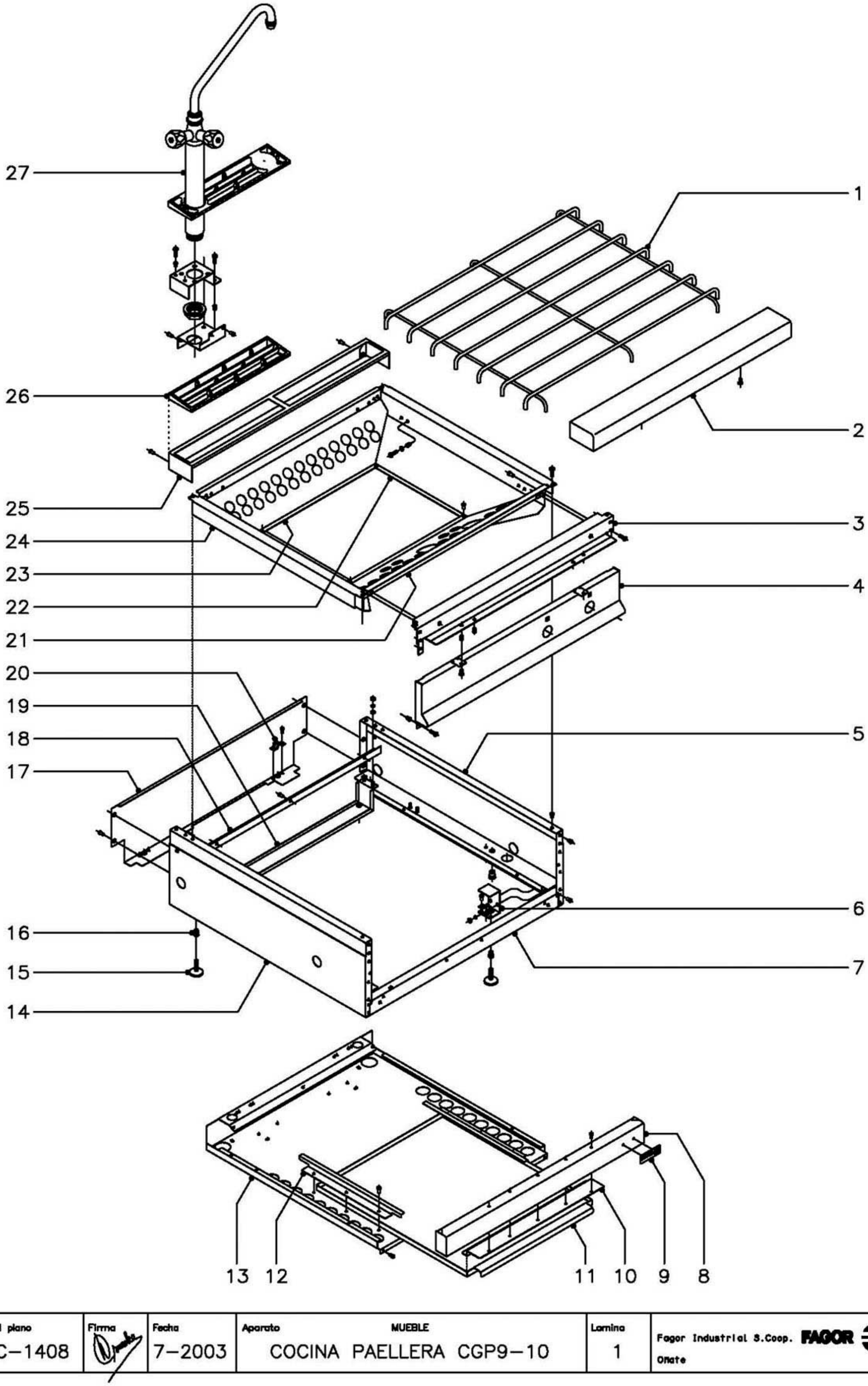

N plano	Firma	Fecha	Aparato	Lamina	
C–1408		7–2003	MUEBLE COCINA PAELLERA CGP9–10	1	Fagor Industrial S.Coop. Oñate

MOD.	COCINA PAELLERA	ZONA	MUEBLE	PLANO	C-1408

ITEM	CODIGO	DENOMINACION	TEXTO	CGP9-10									NOTAS
1	U875406	Parrilla superior paellera		1									
2	R165431	Anterior de mesa		1									
	Q152004	Tornillo aplastado M-5x13		2									
3	R162613	Escuadra amarre anterior mesa		1									
	Q152004	Tornillo aplastado M-5x13		6									
	Q221342	Remache exagonal M-5		6									
4	U872807	Panel portamandos		1									
	Q152004	Tornillo aplastado M-5x13		4									
	Q221342	Remache exagonal M-5		4									
5	R162810	Panel lateral derecho		1									
6	H012805	Escuadra amarre pata		2									
	Q302022	Arandela plana Ø16xØ6x1,2		4									
	Q162030	Tuerca exagonal M-5		4									
7	H022604	Liston amarre zocalo		1									
	Q419005	Remache tubular Ø4x8		4									
8	U872806	Asa bandeja recogegrasas		1									
	Q419005	Remache tubular Ø4x8		5									
9	U262806	Escudo FAGOR		1									
	Q221023	Clips sujecion escudo		2									
10	U872606	Refuerzo asa		1									
11	U872608	Bandeja recogegrasas superior		1									
12	U562640	Guia bandejas		2									
	Q419005	Remache tubular Ø4x8		6									
13	U562651	Base de bandejas		1									
	Q419005	Remache tubular Ø4x8		9									
14	R162812	Panel lateral izquierdo		1									
15	Z200105	Pata regulable		4									
16	Q221345	Remache exagonal M-10		4									
17	R162813	Panel posterior		1									

MOD.	COCINA PAELLERA	ZONA	MUEBLE	PLANO	C-1408

ITEM	CODIGO	DENOMINACION	TEXTO	CGP9-10									NOTAS
	Q419005	Remache tubular Ø4x8		4									
18	H022603	Escuadra posterior base bandejas		1									
19	H022606	Refuerzo posterior patas		1									
	Q302022	Arandela plana Ø16xØ6x1,2		2									
	Q262030	Arandela muelle A-5		2									
	Q162030	Tuerca exagonal M-5		2									
20	X010503	Muelle enganche piton		4									
	Q419007	Remache tubular Ø3,2x6		8									
21	U875402	Anterior interior de mesa		1									
	Q419005	Remache tubular Ø4x8		4									
22	U875401	Lateral derecho de mesa		1									
	Q152004	Tornillo aplastado M-5x13		2									
	Q221343	Remache exagonal M-6		8									Amarre soporte quemadores
	Q302022	Arandela plana Ø16xØ6x1,2		8									Amarre soporte quemadores
	Q012041	Tornillo exagonal M-6x10		8									Amarre soporte quemadores
23	U875404	Posterior interior de mesa		1									
	Q419005	Remache tubular Ø4x8		4									
24	U875403	Lateral izquierdo de mesa		1									
	Q152004	Tornillo aplastado M-5x13		2									
25	R205428	Soporte embellecedor		1									
	Q419005	Remache tubular Ø4x8		2									
26	R205425	Embellecedor chimenea		2									

MOD.	COCINA PAELLERA	ZONA	MUEBLE	PLANO	C-1408

ITEM	CODIGO	DENOMINACION	TEXTO	CGP9-10									NOTAS
27	1100002703 (KIT GRIFO DE AGUA IZDO.)			-									(Se suministra bajo pedido)
	U706500	Grifo de agua con tuerca		1									
	R205431	Embellecedor chime. kit izdo.		1									
	E542606	Soporte grifo de agua izdo.		1									
	Q012043	Tornillo exagonal M-6x20		4									
	Q221343	Remache exagonal M-6		4									
	E542601	Union refuerzo grifo agua izdo.		1									
	Q419005	Remache tubular Ø4x8		5									
27	1100002704 (KIT GRIFO DE AGUA DECHO.)			-									(Se suministra bajo pedido)
	U706500	Grifo de agua con tuerca		1									
	R205432	Embellecedor chime. kit decho.		1									
	E542605	Soporte grifo de agua decho.		1									
	Q012043	Tornillo exagonal M-6x20		4									
	Q221343	Remache exagonal M-6		4									
	E542603	Union refuerzo grifo agua decho.		1									
	Q419005	Remache tubular Ø4x8		5									

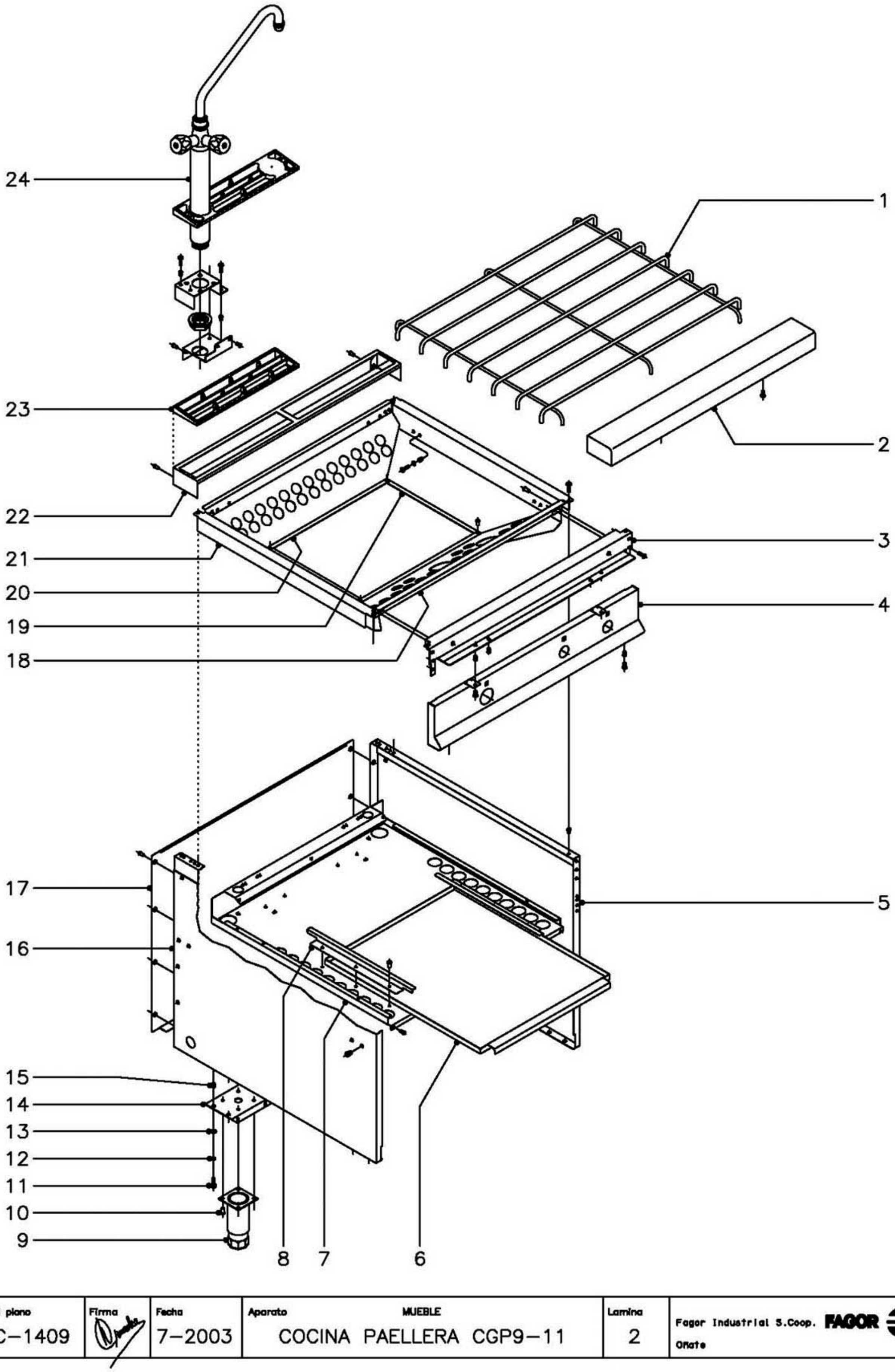

N plano	Firma	Fecha	Aparato	Lamina	
C–1409		7–2003	MUEBLE COCINA PAELLERA CGP9–11	2	Fagor Industrial S.Coop. FAGOR Oñate

MOD.	COCINA PAELLERA	ZONA	MUEBLE	PLANO	C-1409

ITEM	CODIGO	DENOMINACION	TEXTO	CGP9-11								NOTAS
1	U875406	Parrilla superior paellera		1								
2	R165431	Anterior de mesa		1								
	Q152004	Tornillo aplastado M-5x13		2								
3	R162613	Escuadra amarre anterior mesa		1								
	Q152004	Tornillo aplastado M-5x13		6								
	Q221342	Remache exagonal M-5		6								
4	U872804	Panel portamandos		1								
	Q152004	Tornillo aplastado M-5x13		4								
	Q221342	Remache exagonal M-5		4								
5	U872802	Panel lateral derecho		1								
6	U872608	Bandeja recogegrasas superior		1								
7	U562651	Base de bandejas		1								
	Q419005	Remache tubular Ø4x8		9								
8	U562640	Guia bandejas		2								
	Q419005	Remache tubular Ø4x8		6								
9	X260151	Pata regulable		4								
10	Q411304	Remache avibulb Ø4,8		16								
11	Q012043	Tornillo exagonal M-6x20		8								
12	Q262040	Arandela muelle A-6		8								
13	Q302022	Arandela plana Ø16xØ6x1,2		8								
14	X172630	Liston soporte patas		2								
15	Q221343	Remache exagonal M-6		8								
16	U872801	Panel lateral izquierdo		1								
17	U562853	Panel posterior		1								
	Q419005	Remache tubular Ø4x8		8								
18	U875402	Anterior interior de mesa		1								
	Q419005	Remache tubular Ø4x8		4								
19	U875401	Lateral derecho de mesa		1								
	Q152004	Tornillo aplastado M-5x13		2								

MOD.	COCINA PAELLERA	ZONA	MUEBLE	PLANO	C-1409

ITEM	CODIGO	DENOMINACION	TEXTO	CGP9-11									NOTAS
	Q221343	Remache exagonal M-6		8									Amarre soporte quemadores
	Q302022	Arandela plana Ø16xØ6x1,2		8									Amarre soporte quemadores
	Q012041	Tornillo exagonal M-6x10		8									Amarre soporte quemadores
20	U875404	Posterior interior de mesa		1									
	Q419005	Remache tubular Ø4x8		4									
21	U875403	Lateral izquierdo de mesa		1									
	Q152004	Tornillo aplastado M-5x13		2									
22	R205428	Soporte embellecedor		1									
	Q419005	Remache tubular Ø4x8		2									
23	R205425	Embellecedor chimenea		2									
24	1100002703 (KIT GRIFO DE AGUA IZDO.)			-									(Se suministra bajo pedido)
	U706500	Grifo de agua con tuerca		1									
	R205431	Embellecedor chime. kit izdo.		1									
	E542606	Soporte grifo de agua izdo.		1									
	Q012043	Tornillo exagonal M-6x20		4									
	Q221343	Remache exagonal M-6		4									
	E542601	Union refuerzo grifo agua izdo.		1									
	Q419005	Remache tubular Ø4x8		5									
24	1100002704 (KIT GRIFO DE AGUA DECHO.)			-									(Se suministra bajo pedido)
	U706500	Grifo de agua con tuerca		1									
	R205432	Embellecedor chime. kit decho.		1									
	E542605	Soporte grifo de agua decho.		1									
	Q012043	Tornillo exagonal M-6x20		4									
	Q221343	Remache exagonal M-6		4									
	E542603	Union refuerzo grifo agua decho.		1									
	Q419005	Remache tubular Ø4x8		5									

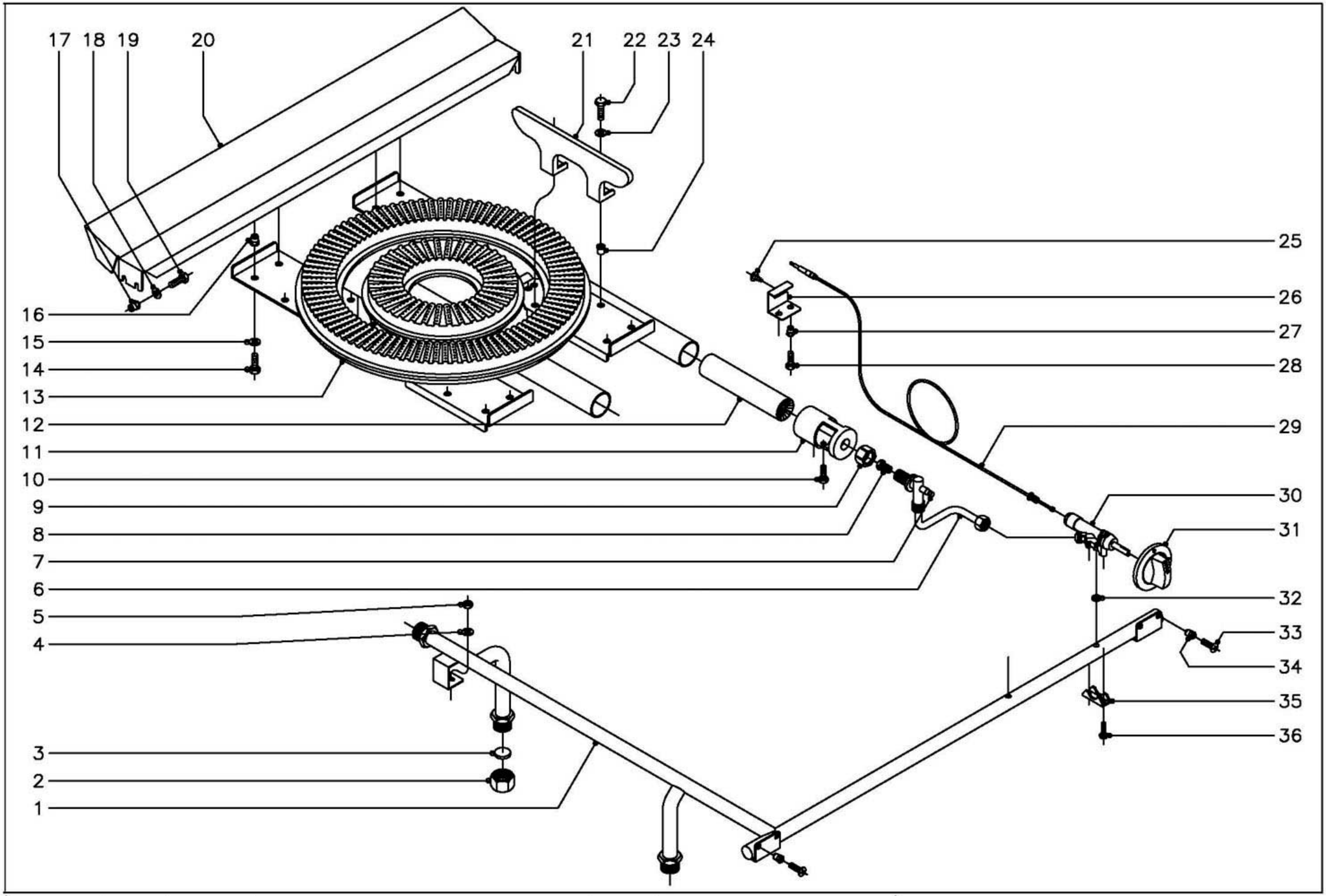

N plano	Firma	Fecha	Aparato	Lamina	
C−1410		7−2003	PARTE FUNCIONAL GAS COCINA PAELLERA CGP9−10	3	Fagor Industrial S.Coop. FAGOR Oñate

MOD.	COCINA PAELLERA	ZONA	PARTE FUNCIONAL GAS	PLANO	C-1410

ITEM	CODIGO	DENOMINACION	TEXTO	CGP9-10									NOTAS
1	U875008	Conduccion general		1									
2	U635008	Tuerca ciega 3/4"		2									
3	Q306051	Arandela tapon Ø23,5x3		2									
4	Q302022	Arandela plana Ø16xØ6x1,2		1									
5	Q162030	Tuerca exagonal M-5		1									
6	U875010	Conduccion grifo a quemador		2									
7	Q153002	Tornillo tapon (Toma de presion)		2									
8	R302400	Tobera Ø1,65 (B.P.)		1						Para corona grande de quemador			
8	X312400	Tobera Ø1,10 (B.P.)		1						Para corona pequeña de quemador			
8	U054400	Tobera Ø2,50 (G.N.)		1						Para corona grande de quemador			
8	9105100	Tobera Ø1,50 (G.N.)		1						Para corona pequeña de quemador			
9	U565011	Tuerca guia 3/8"		2									
10	Q012032	Tornillo exagonal M-5x15		4									
11	U875711	Camara de mezcla		2									
12	U875714	Venturi quemador		2									
13	U875707	Quemador completo		1									
14	Q012043	Tornillo exagonal M-6x20		8									
15	Q302022	Arandela plana Ø16xØ6x1,2		8									
16	Q221343	Remache exagonal M-6		8									
17	Q221343	Remache exagonal M-6		8									
18	Q302022	Arandela plana Ø16xØ6x1,2		8									
19	Q012043	Tornillo exagonal M-6x20		8									
20	U875705	Soporte quemador		2									
21	U875704	Soporte paellera		4									
22	Q012043	Tornillo exagonal M-6x20		8									
23	Q302022	Arandela plana Ø16xØ6x1,2		8									
24	Q221321	Remache redondo M-6		8									
25	Q151301	Tornillo alomado nº 8 5/8		2									
26	U875720	Escuadra amarre termopar		2									

MOD.	COCINA PAELLERA	ZONA	PARTE FUNCIONAL GAS	PLANO	C-1410

ITEM	CODIGO	DENOMINACION	TEXTO	CGP9-10									NOTAS
27	Q221342	Remache exagonal M-5		4									
28	Q012031	Tornillo exagonal M-5x10		4									
29	U222130	Termopar L=600		2									
30	U872101	Grifo CAL-5200 (min. Ø 1,1)		1						Para corona grande de quemador			
30	U872107	Grifo CAL-5200 (min. Ø 0,7)		1						Para corona pequeña de quemador			
31	U872103	Boton de mando Ø 8		2									
32	Q307034	Junta estanqueidad grifos		2									
33	Q152004	Tornillo aplastado M-5x13		2									
34	Q221342	Remache exagonal M-5		2									
35	Z982018	Brida amarre grifo		2									
36	Q151317	Tornillo exagonal M-5x22		4									

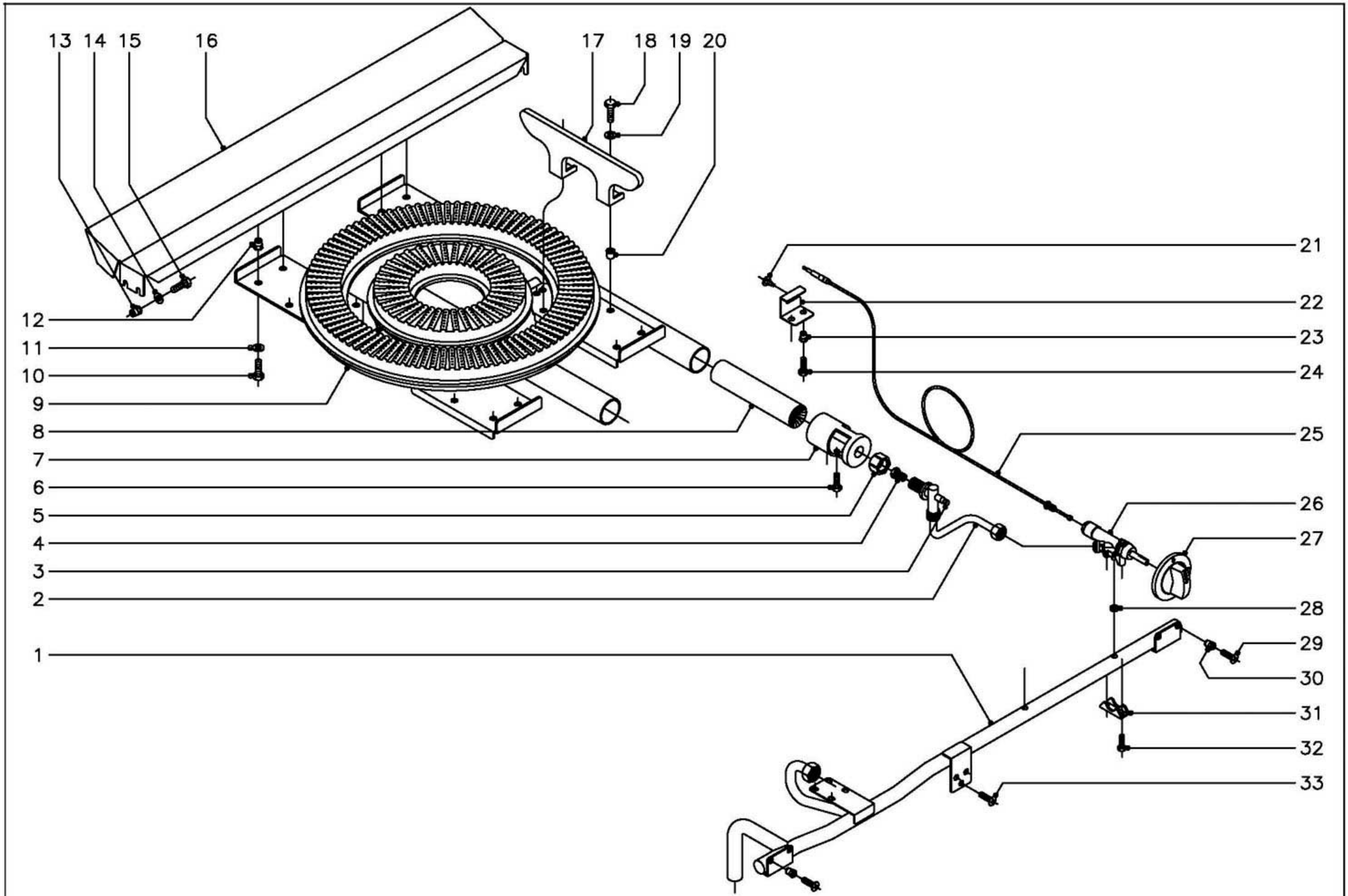

N plano	Firma	Fecha	Aparato	Lamina	
C−1411		7−2003	PARTE FUNCIONAL GAS MESA COCINA PAELLERA CGP9−11	4	Fagor Industrial S.Coop. FAGOR Oñate

MOD.	COCINA PAELLERA	ZONA	PARTE FUNCIONAL GAS (MESA)	PLANO	C-1411

ITEM	CODIGO	DENOMINACION	TEXTO	CGP9-11									NOTAS
1	U875000	Conduccion general		1									
2	U875010	Conduccion grifo a quemador		2									
3	Q153002	Tornillo tapon (Toma de presion)		2									
4	R302400	Tobera Ø1,65 (B.P.)		1						Para corona grande de quemador			
4	X312400	Tobera Ø1,10 (B.P.)		1						Para corona pequeña de quemador			
4	U054400	Tobera Ø2,50 (G.N.)		1						Para corona grande de quemador			
4	9105100	Tobera Ø1,50 (G.N.)		1						Para corona pequeña de quemador			
5	U565011	Tuerca guia 3/8"		2									
6	Q012032	Tornillo exagonal M-5x15		4									
7	U875711	Camara de mezcla		2									
8	U875714	Venturi quemador		2									
9	U875707	Quemador completo		1									
10	Q012043	Tornillo exagonal M-6x20		8									
11	Q302022	Arandela plana Ø16xØ6x1,2		8									
12	Q221343	Remache exagonal M-6		8									
13	Q221343	Remache exagonal M-6		8									
14	Q302022	Arandela plana Ø16xØ6x1,2		8									
15	Q012043	Tornillo exagonal M-6x20		8									
16	U875705	Soporte quemador		2									
17	U875704	Soporte paellera		4									
18	Q012043	Tornillo exagonal M-6x20		8									
19	Q302022	Arandela plana Ø16xØ6x1,2		8									
20	Q221321	Remache redondo M-6		8									
21	Q151301	Tornillo alomado nº 8 5/8		2									
22	U875720	Escuadra amarre termopar		2									
23	Q221342	Remache exagonal M-5		4									
24	Q012031	Tornillo exagonal M-5x10		4									
25	U222130	Termopar L=600		2									

MOD.	COCINA PAELLERA	ZONA	PARTE FUNCIONAL GAS (MESA)	PLANO	C-1411

ITEM	CODIGO	DENOMINACION	TEXTO	CGP9-11									NOTAS
26	U872101	Grifo CAL-5200 (min. Ø 1,1)		1									Para corona grande de quemador
26	U872107	Grifo CAL-5200 (min. Ø 0,7)		1									Para corona pequeña de quemador
27	U872103	Boton de mando Ø 8		2									
28	Q307034	Junta estanqueidad grifos		2									
29	Q152004	Tornillo aplastado M-5x13		2									
30	Q221342	Remache exagonal M-5		2									
31	Z982018	Brida amarre grifo		2									
32	Q151317	Tornillo exagonal M-5x22		4									
33	Q152004	Tornillo aplastado M-5x13		3									

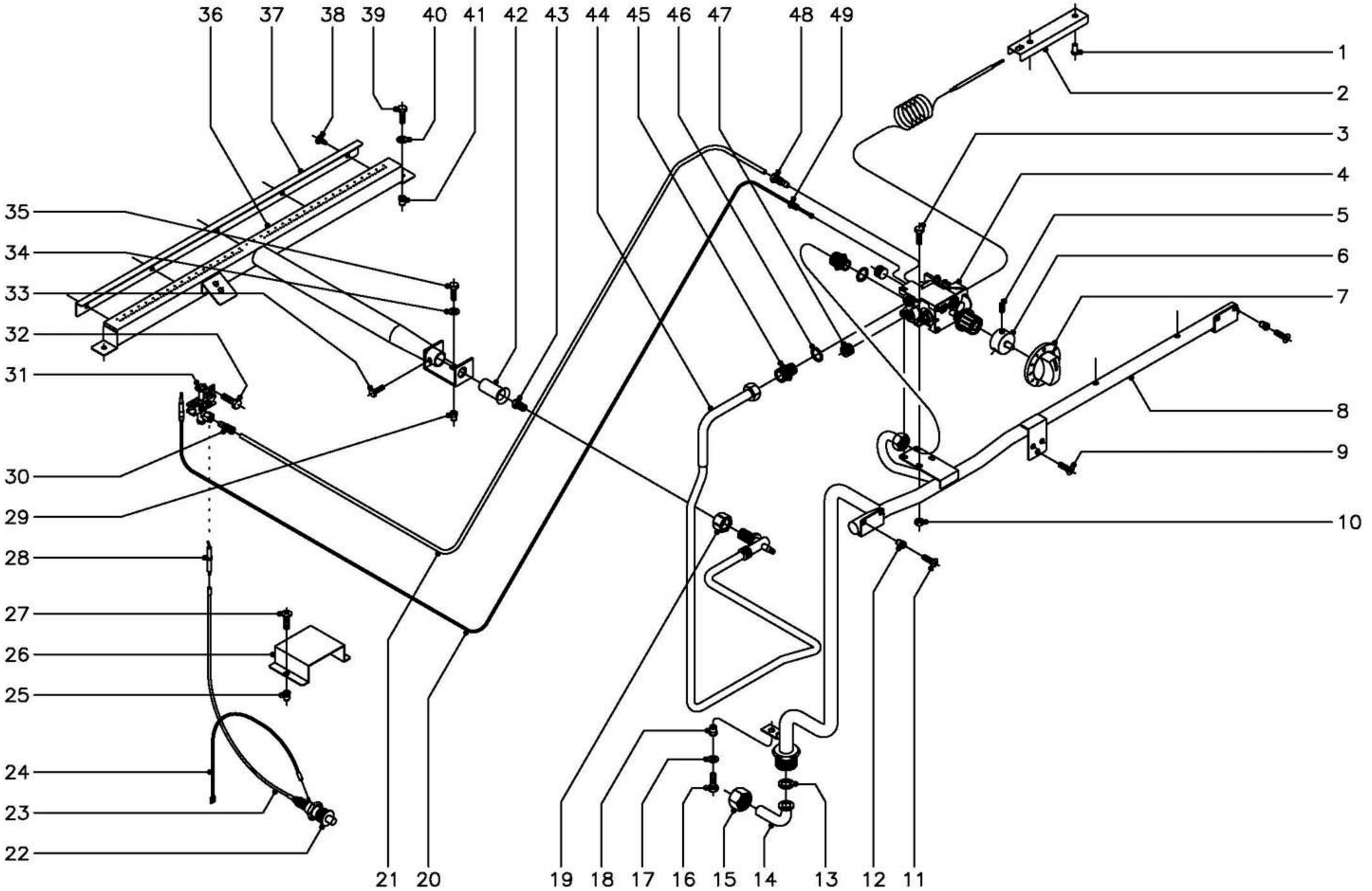

N plano	Firma	Fecha	Aparato	Lamina	
C–1412		7–2003	PARTE FUNCIONAL GAS (HORNO) COCINA PAELLERA CGP9–11	5	Fagor Industrial S.Coop. Oñate

MOD.	COCINA PAELLERA	ZONA	PARTE FUNCIONAL GAS (HORNO)	PLANO	C-1412

ITEM	CODIGO	DENOMINACION	TEXTO	CGP9-11									NOTAS
1	Q419005	Remache tubular Ø4x8		2									
2	U055644	Conjunto fijacion bulbo		1									
3	Q012033	Tornillo exagonal M-5x20		2									
4	T982100	Valvula 630 Eurosit		1									
5	Q131502	Varilla roscada M-5x6		3									
6	U842100	Suplemento para Eurosit		1									
7	U842102	Boton de mando Ø8		1									
8	U875000	Conduccion general		1									
9	Q152004	Tornillo aplastado M-5x13		3									
10	Q162030	Tuerca exagonal M-5		2									
11	Q152004	Tornillo aplastado M-5x13		2									
12	Q221342	Remache exagonal M-5		2									
13	Q306052	Arandela junta Ø23,5xØ15,5x3		1									
14	U565007	Codo entrada gas		1									
15	U725006	Tuerca 3/4"		1									
16	Q012043	Tornillo exagonal M-6x20		1									
17	Q302022	Arandela plana Ø16xØ6x1,2		1									
18	Q221343	Remache exagonal M-6		1									
19	U565011	Tuerca guia 3/8"		1									
20	U322130	Termopar L=1500		1									
21	U875005	Tubo piloto horno		1									
22	S113034	Piezoelectrico		1									
23	U323030	Cable bujia a piezoelectrico		1									
24	U333003	Cable masa a piezoelectrico		1									
25	Q221342	Remache exagonal M-5		2									
26	U062604	Caja proteccion piezoelectrico		1									
27	Q152004	Tornillo aplastado M-5x13		2									
28	X012101	Bujia de encendido		1									
29	Q221342	Remache exagonal M-5		1									

MOD.	COCINA PAELLERA	ZONA	PARTE FUNCIONAL GAS (HORNO)	PLANO	C-1412

ITEM	CODIGO	DENOMINACION	TEXTO	CGP9-11									NOTAS
30	U134323	Racord con bicono Ø6		1									
31	U872108	Piloto de horno completo montado		1									
	U442138	Inyector piloto Ø0,25 (B. P.)		1									
	U442137	Inyector piloto Ø0,40 (Gas Natural)		1									
32	Q012031	Tornillo exagonal M-5x10		2									
33	Q012031	Tornillo exagonal M-5x10		1									
34	Q302022	Arandela plana Ø16xØ6x1,2		1									
35	Q012032	Tornillo exagonal M-5x15		1									
36	U875701	Quemador de horno		1									
37	U065703	Chapa llama piloto		1									
38	Q151301	Tornillo alomado		5									
39	Q012032	Tornillo exagonal M-5x15		2									
40	Q302022	Arandela plana Ø16xØ6x1,2		2									
41	Q221342	Remache exagonal M-5		2									
42	U325707	Regulador de aire (horno)		1									
43	R612400	Tobera Ø1,35 (B.P.)		1									
43	U262400	Tobera Ø2,15 (G.N.)		1									
44	U875003	Conduccion a quemador de horno		1									
45	U875017	Manguito 3/8" - 1/2"		2									
46	Q306058	Arandela junta Ø23,5xØ17,60x1,5		2									
47	T982102	Tapon 3/8"		2									
48	U134323	Racord con bicono Ø6		1									
49	U264301	Racord empalme termopar		1									

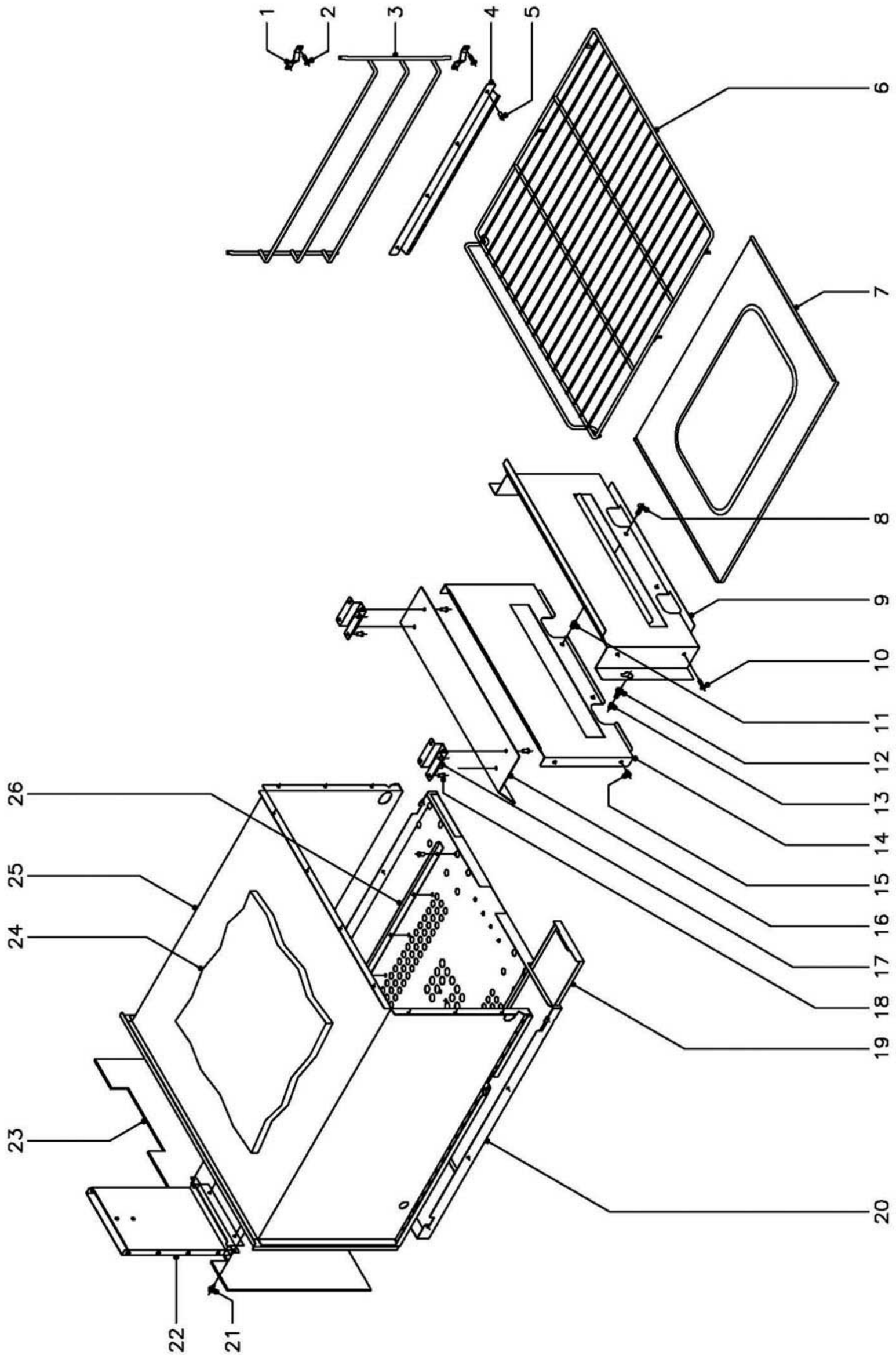

N plano	Firma	Fecha	Aparato	Lamina	
C–1413		7–2003	HORNO COCINA PAELLERA CGP9–11	6	Fagor Industrial S.Coop. FAGOR Oñate

MOD.	COCINA PAELLERA	ZONA	HORNO	PLANO	C-1413

ITEM	CODIGO	DENOMINACION	TEXTO	CGP9-11									NOTAS
1	U065613	Escuadra soporte lateral parrillas		8									
2	Q152004	Tornillo aplastado M-5x13		16									
3	U875616	Soporte lateral parrillas		2									
4	U875619	Tejadillo lateral		2									
5	Q419005	Remache tubular Ø4x8		8									
6	U875617	Parrilla de horno		1									
7	U875614	Solera de horno		1									
8	Q152017	Tornillo amarre M-6x13		2									
9	U875613	Chapa frontal interior horno		1									
10	Q152004	Tornillo aplastado M-5x13		4									
11	Q221343	Remache exagonal M-6		2									
12	R252624	Piton soporte		2									
13	Q221321	Remache redondo nutsert M-6		2									
14	U875615	Protector humos horno		1									
15	Q221342	Remache exagonal M-5		4									
16	U065609	Conduccion humos superior		1									
17	U065608	Escuadra amarre a techo		2									
18	Q419005	Remache tubular Ø4x8		12									
19	U875620	Recogegrasas horno		2									
20	U875602	Base de horno		1									
21	Q151335	Tornillo c/arandela A-5,6x13		8									
22	U875630	Chimenea completa montada		2									
23	U875626	Aislante posterior de horno (barlan)		2									
24	U875627	Aislante cuerpo de horno (vitrofib)		1									1600x795x20
25	U875605	Cuerpo completo de horno		1									
26	U065606	Guia de bandejas de horno		2									
	Q419005	Remache tubular Ø4x8		8									

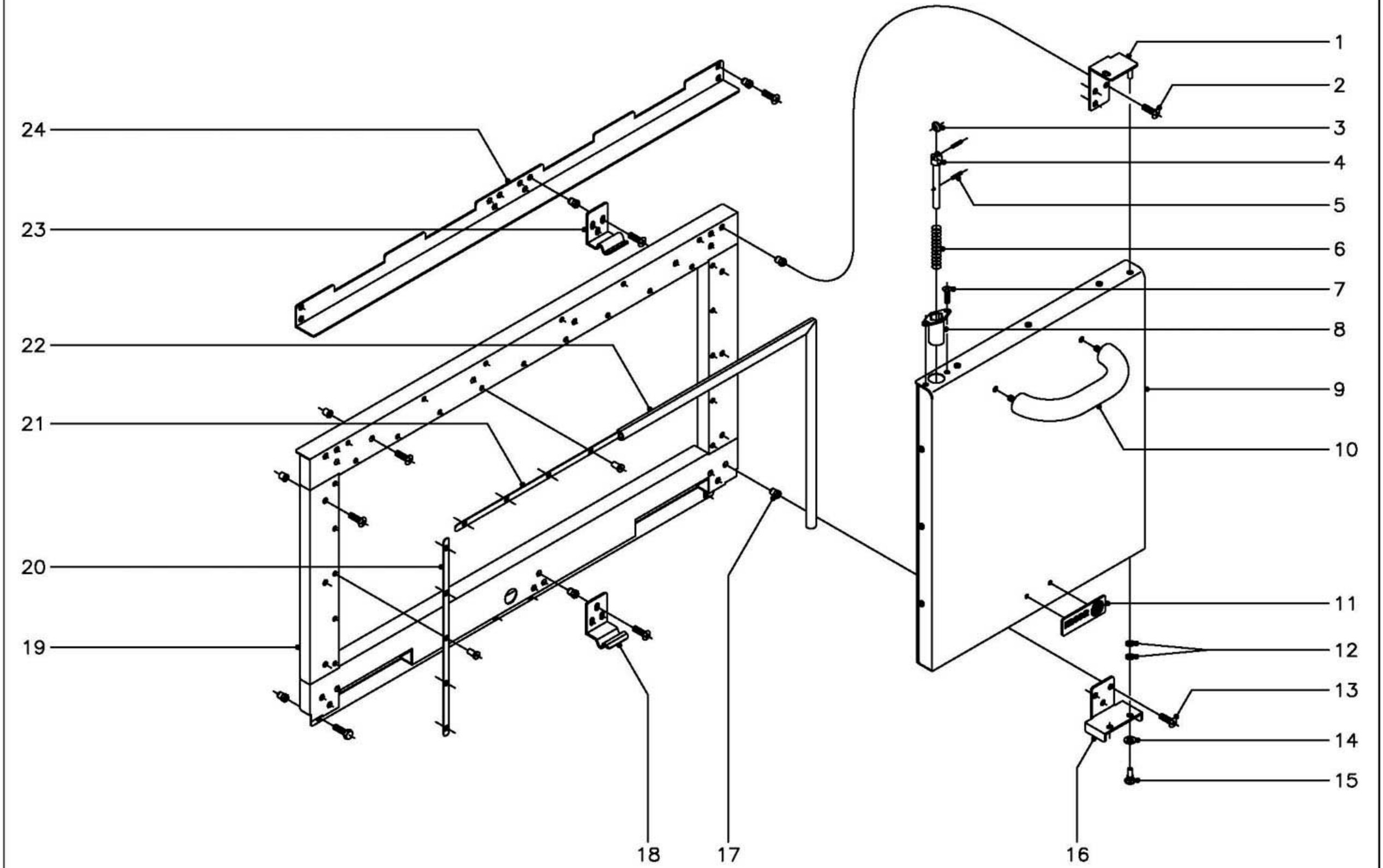

N plano	Firma	Fecha	Aparato	Lamina	
C–1414		7–2003	MARCO Y PUERTAS DE HORNO COCINA PAELLERA CGP9–11	7	Fagor Industrial S.Coop. FAGOR Oñate

MOD.	COCINA PAELLERA	ZONA	MARCO Y PUERTAS DE HORNO	PLANO	C-1414

ITEM	CODIGO	DENOMINACION	TEXTO	CGP9-11									NOTAS
1	U870512	Bisagra superior derecha		1									
2	Q152004	Tornillo aplastado M-5x13		3									
3	U060527	Rodillo fijacion puerta		2									
4	U060544	Eje enganche rodillo		2									
5	Q371030	Pasador elastico Ø3x18		4									
6	U060541	Muelle		2									
7	Q042021	Tornillo avellanado M-4x10		4									
8	U060543	Cuerpo bloqueo puerta		2									
9	U870517	Puerta derecha completa montada		1									
s/n	U870516	Puerta izquierda comple. montada		1									
10	Z400540	Asa de puerta		2									
11	U262806	Escudo FAGOR		1									
s/n	Q221023	Clip sujecion escudo		2									
12	Q232040	Arandela plana A-6		4									
13	Q152004	Tornillo aplastado M-5x13		6									
14	Q232050	Arandela plana A-8		2									
15	X960504	Tornillo de giro M-8x1,25		2									
16	U060525	Bisagra inferior		2									
17	Q221342	Remache exagonal M-5		14									
18	U060540	Escuadra fijacion inferior puerta		1									
	Q152004	Tornillo aplastado M-5x13		3									
	Q221342	Remache exagonal M-5		3									
19	U875606	Marco de horno completo		1									
	Q012043	Tornillo exagonal M-6x20		4									Amarre inferior marco
	Q221343	Remache exagonal M-6		4									Amarre inferior marco
	Q152004	Tornillo aplastado M-5x13		10									Amarre lateral y superior marco
	Q221304	Remache redondo nutsert M-5		10									Amarre lateral y superior marco
20	U875611	Amarre vertical junta puerta horno		2									
	Q419005	Remache tubular Ø4x8		10									

MOD.	COCINA PAELLERA	ZONA	MARCO Y PUERTAS DE HORNO	PLANO	C-1414

ITEM	CODIGO	DENOMINACION	TEXTO	CGP9-11									NOTAS
21	U875612	Amarre horizontal junta puerta horno		1									
	Q419005	Remache tubular Ø4x8		9									
22	U875624	Junta puerta de horno		1									
23	U870514	Escuadra fijacion superior puerta		1									
	Q152004	Tornillo aplastado M-5x13		3									
	Q221342	Remache exagonal M-5		3									
24	U872603	Escuadra refuerzo		1									
	Q152004	Tornillo aplastado M-5x13		4									
	Q221342	Remache exagonal M-5		4									

MOD.	COCINA PAELLERA	ZONA	VARIOS	PLANO	

ITEM	CODIGO	DENOMINACION	TEXTO	CGP9-10	CGP9-11								NOTAS
	U876500	Folleto de instrucciones		1	1								

MOD.	COCINA PAELLERA	ZONA	PIEZAS ESPECIFICAS PARA LOS DISTINTOS GASES	PLANO	C-1410y11 C-1412

ITEM	CODIGO	DENOMINACION	TEXTO	CGP9-10	CGP9-11								NOTAS
		BUTANO - PROPANO											
8 y 4	R302400	Tobera Ø1,65		1				Para corona grande de quemador (C-1410 y C-1411)					
8 y 4	X312400	Tobera Ø1,10		1				Para corona pequeña de quemador (C-1410 y C-1411)					
31	U442138	Inyector piloto Ø0,25		1							Para piloto de horno (C-1412)		
43	R612400	Tobera Ø1,35		1								Para horno (C-1412)	
		GAS NATURAL											
8 y 4	U054400	Tobera Ø2,50		1				Para corona grande de quemador (C-1410 y C-1411)					
8 y 4	9105100	Tobera Ø1,50		1				Para corona pequeña de quemador (C-1410 y C-1411)					
31	U442137	Inyector piloto Ø0,40		1							Para piloto de horno (C-1412)		
43	U262400	Tobera Ø2,15		1								Para horno (C-1412)	