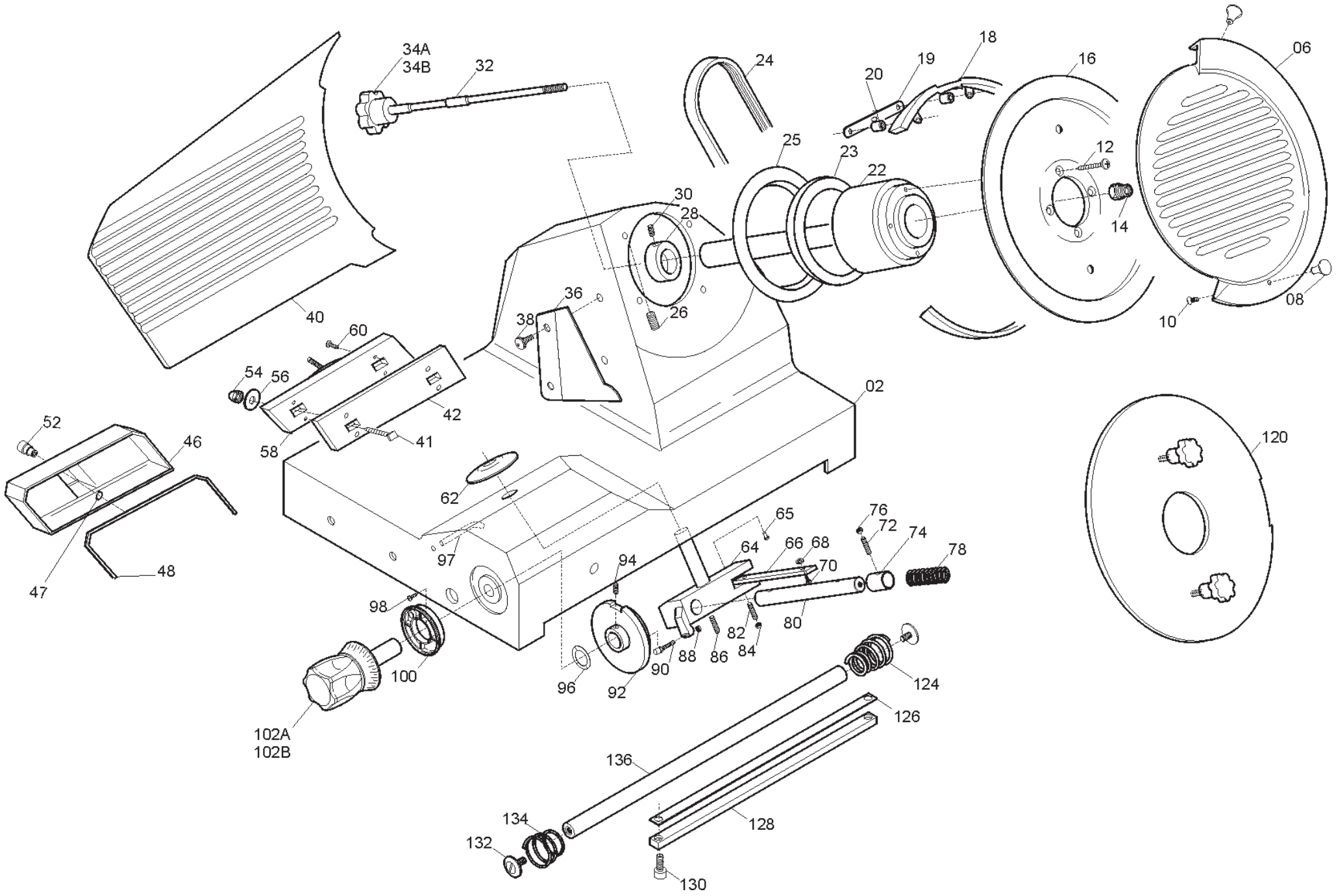
34A
34B
32
24
18
19
20
16
06
25
23
22
12
14
30
28
26
36
38
40
60
54
56
42
41
58
02
52
46
47
48
62
97
65
76
72
74
78
64
66
68
70
94
98
100
102A
102B
96
92
90
88
86
82
84
80
124
126
136
134
132
128
130
120
10
08

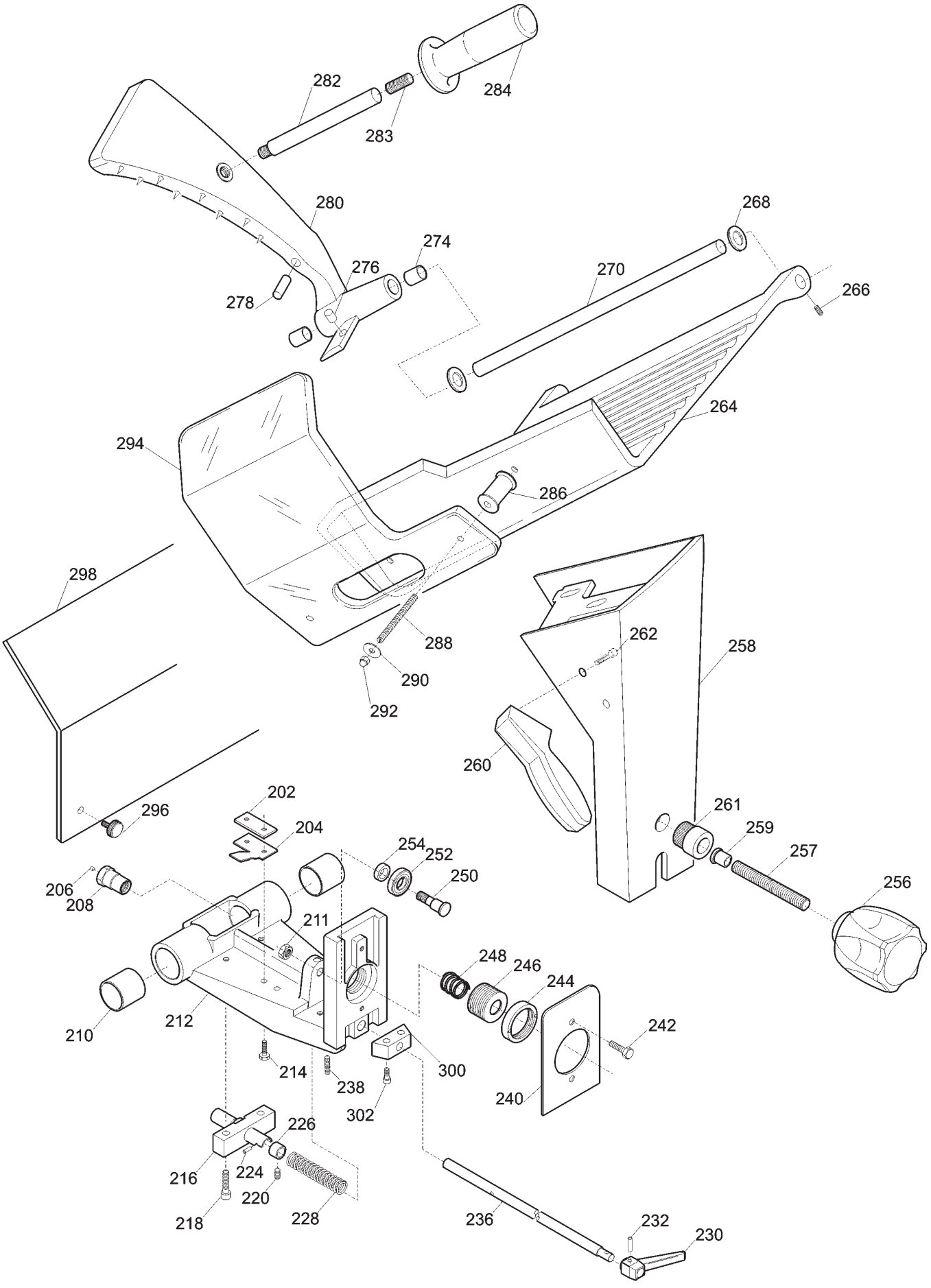
282
284
283
280
268
274
276
270
266
278
264
294
286
298
288
290
292
262
258
260
261
259
257
256
202
296
204
254
252
250
206
208
211
248
246
244
242
210
212
214
238
300
240
302
226
216
224
220
218
228
236
232
230

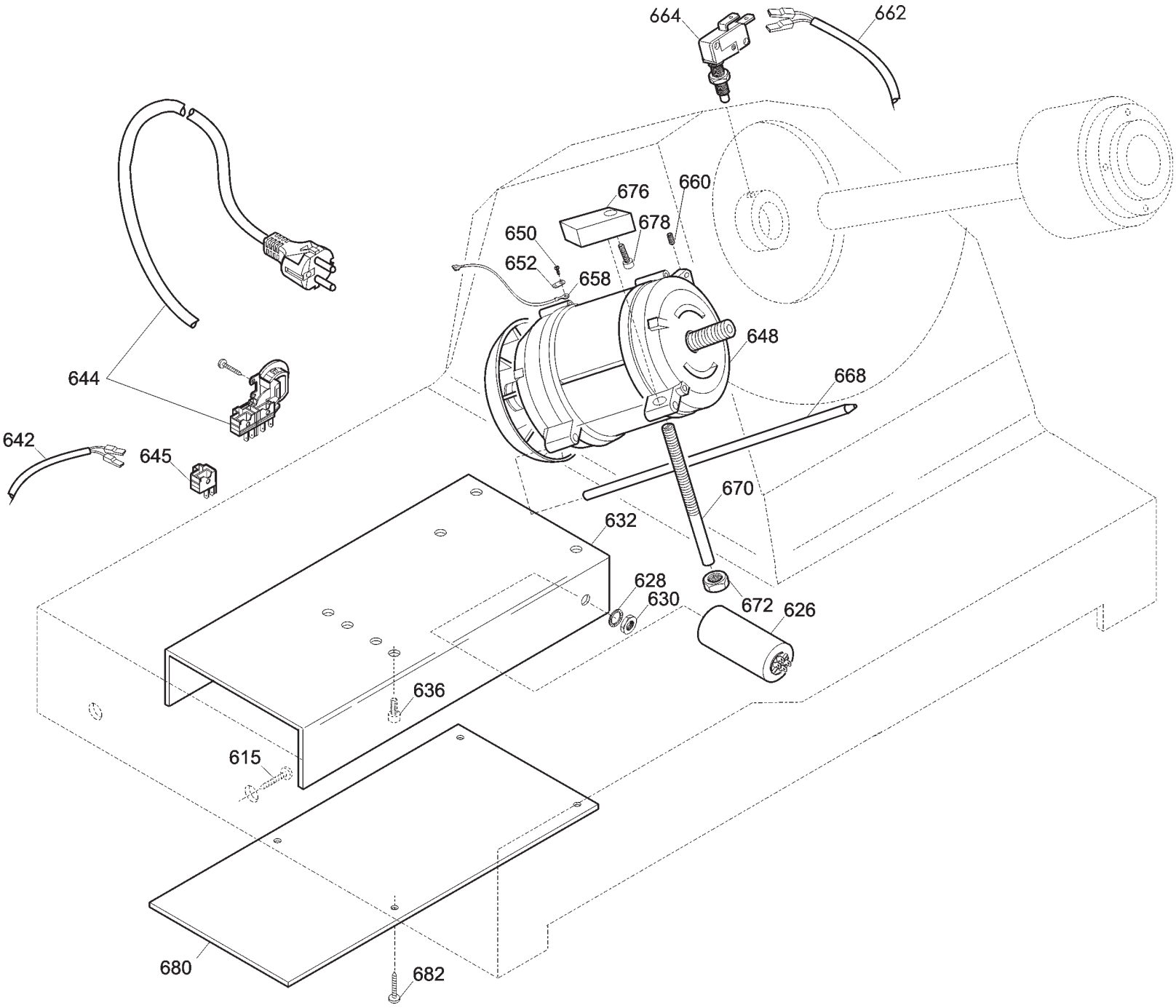
664
662
676
660
678
650
652
658
648
644
668
642
645
670
632
628
630
672
626
636
615
680
682

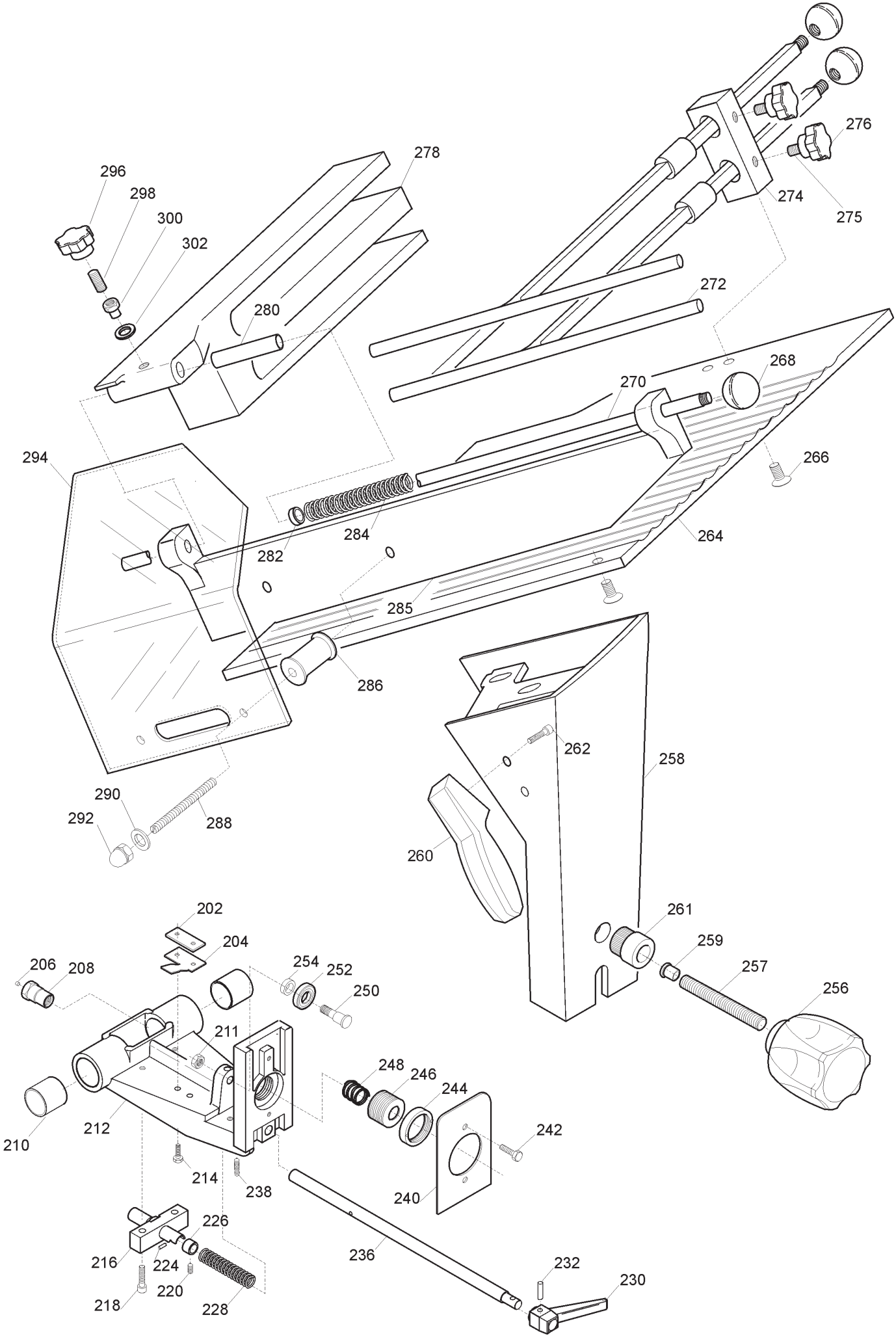
296
298
300
302
278
280
276
274
275
272
268
270
294
266
284
282
264
285
286
262
258
260
290
292
288
202
204
206
208
254
252
250
261
259
257
256
211
248
246
244
242
210
212
214
238
240
226
216
224
220
218
228
236
232
230

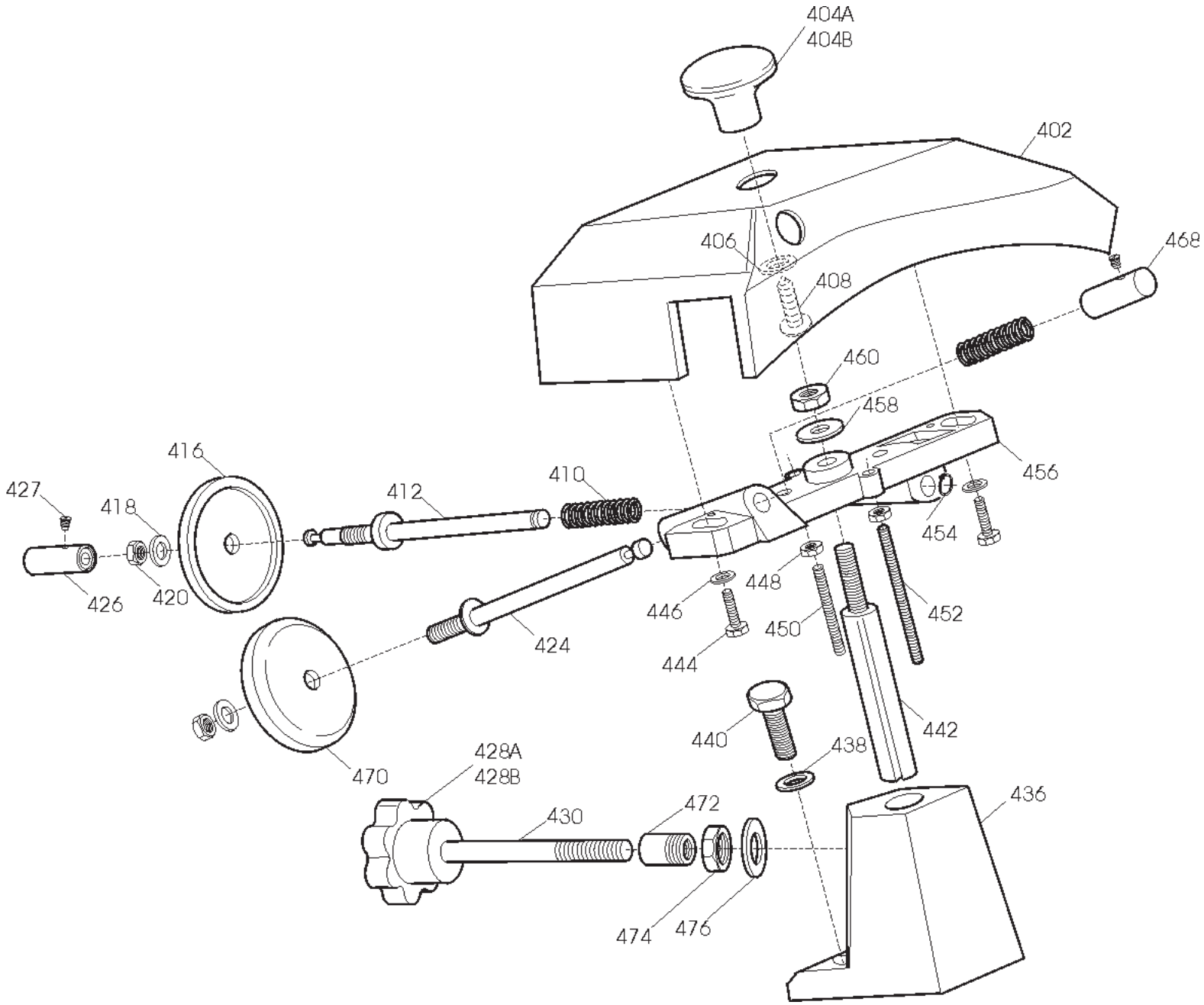
404A
404B
402
406
408
468
460
458
456
454
416
410
412
427
418
426
420
448
446
450
452
424
444
442
440
438
470
428A
428B
430
472
436
474
476

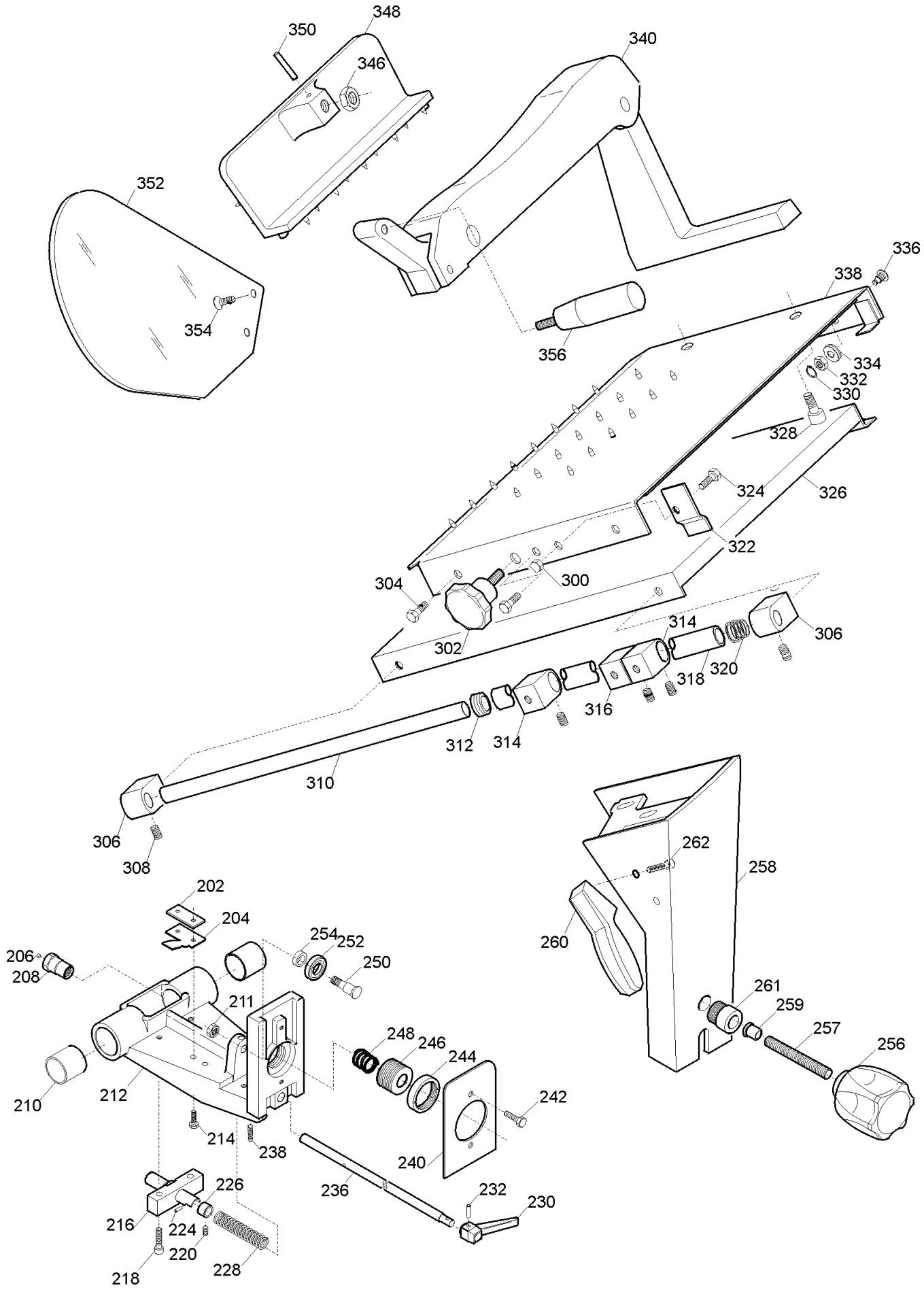
348
350
346
340
352
354
356
336
338
334
332
330
328
324
326
322
304
300
302
314
306
318
320
316
312
314
310
306
308
202
204
254
252
250
206
208
211
248
246
244
242
210
212
214
238
240
236
232
230
226
216
224
220
218
228
262
258
260
261
259
257
256

Ver. SUPER

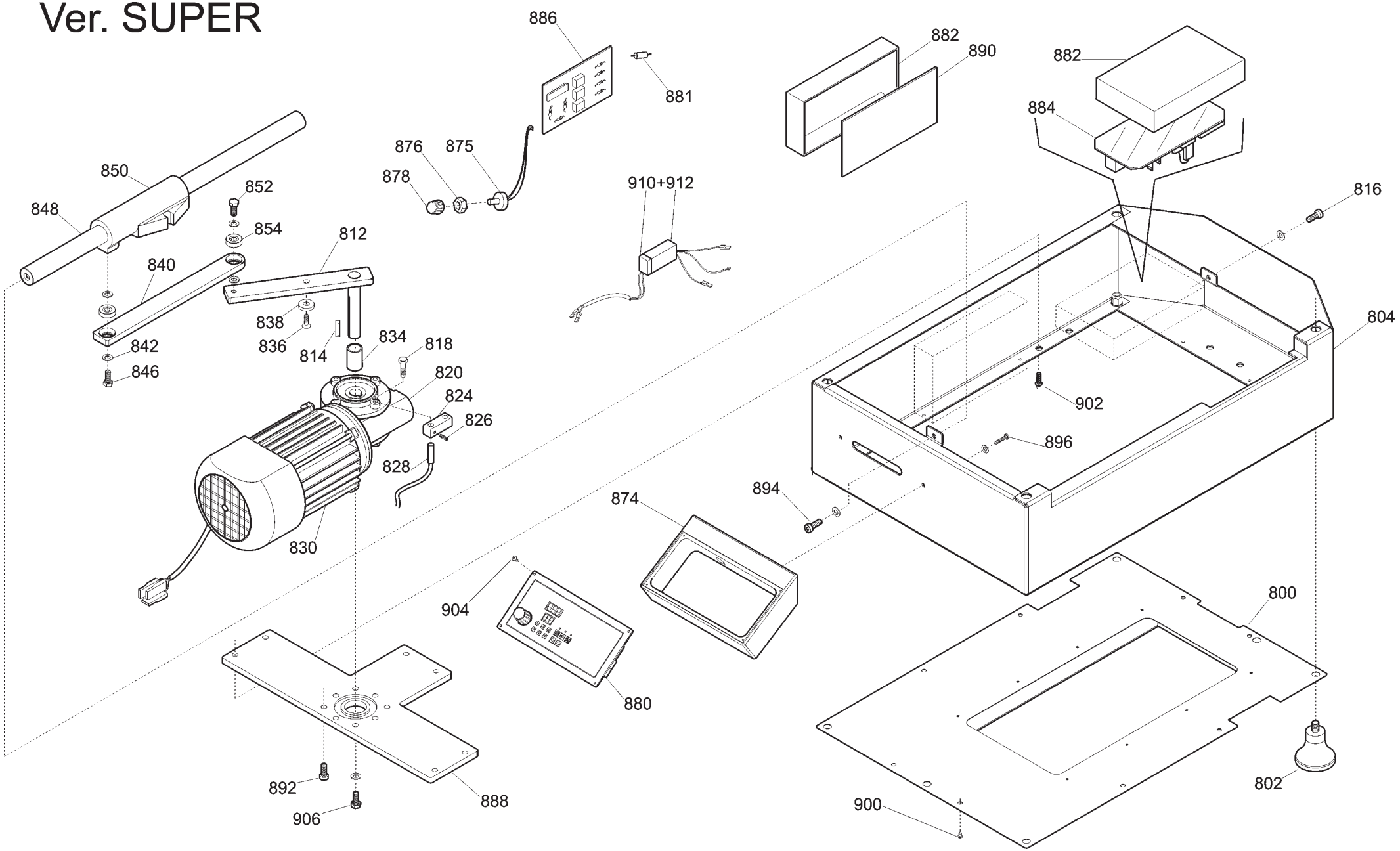
886
881
882
890
882
884
816
850
852
848
854
812
840
876
875
878
910+912
838
836
814
834
818
842
846
820
824
826
828
830
804
902
896
894
874
904
880
800
892
906
888
900
802

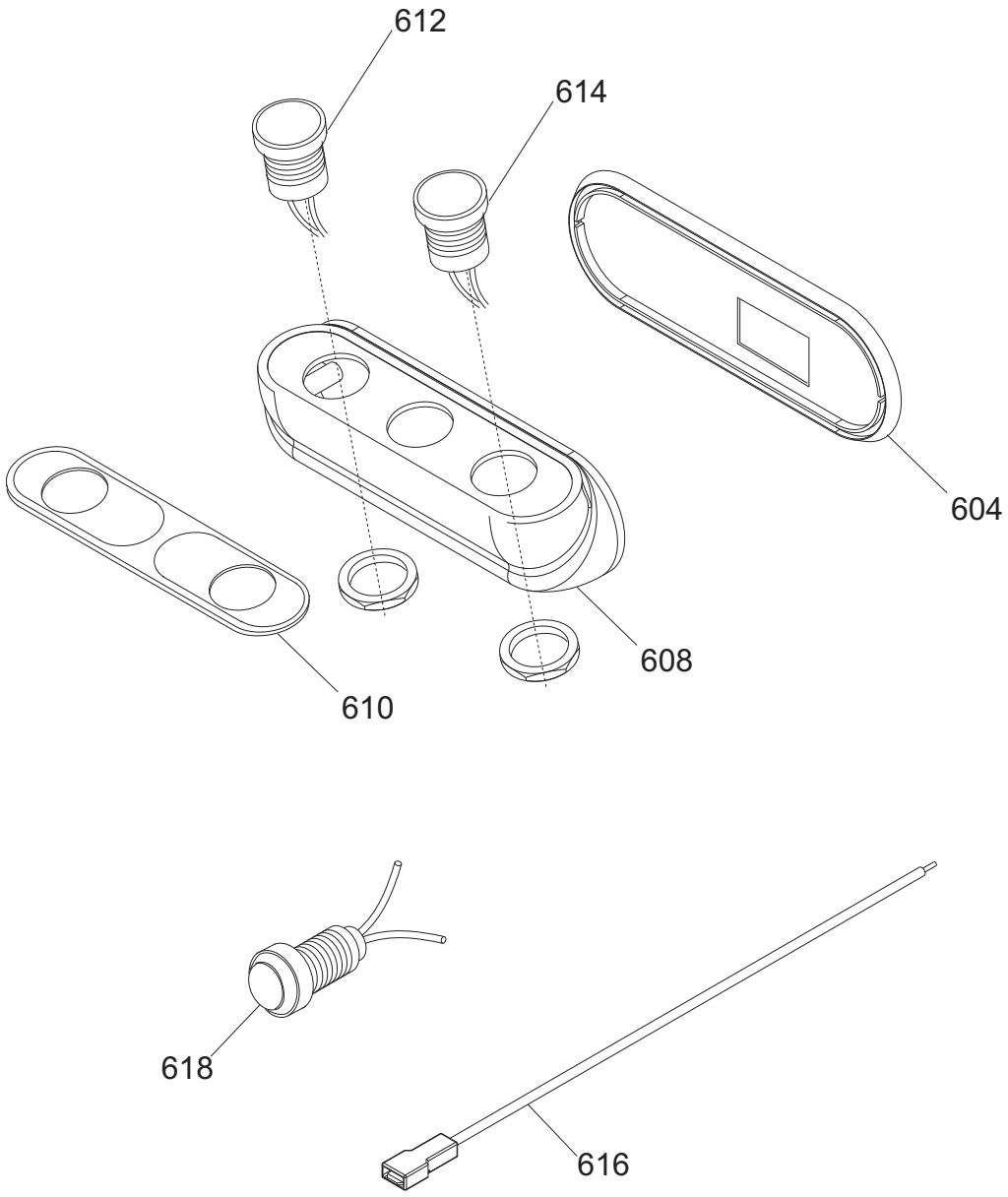
612
614
604
608
610
618
616

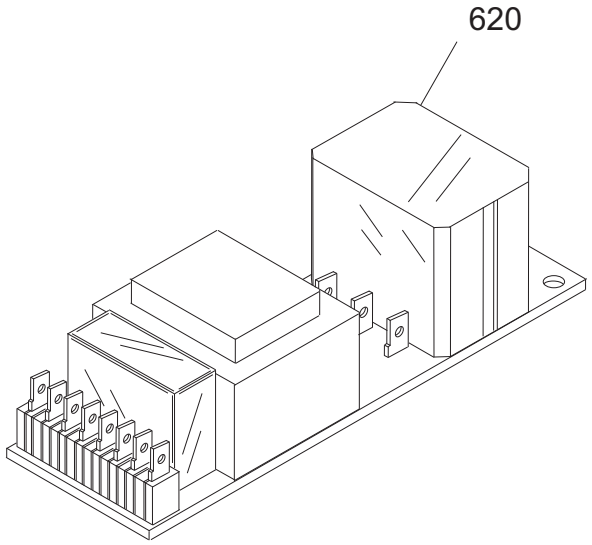
620

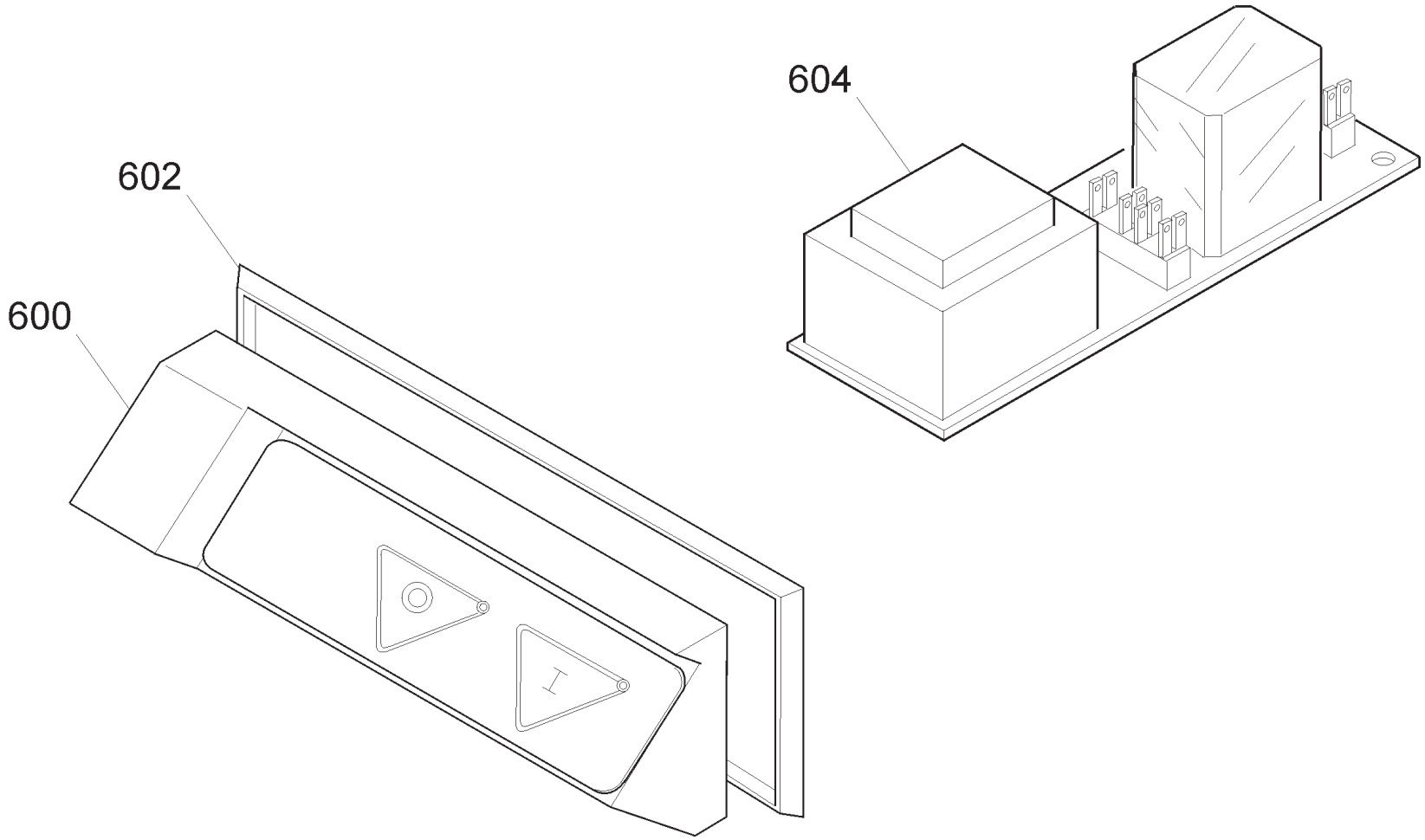
604
602
600

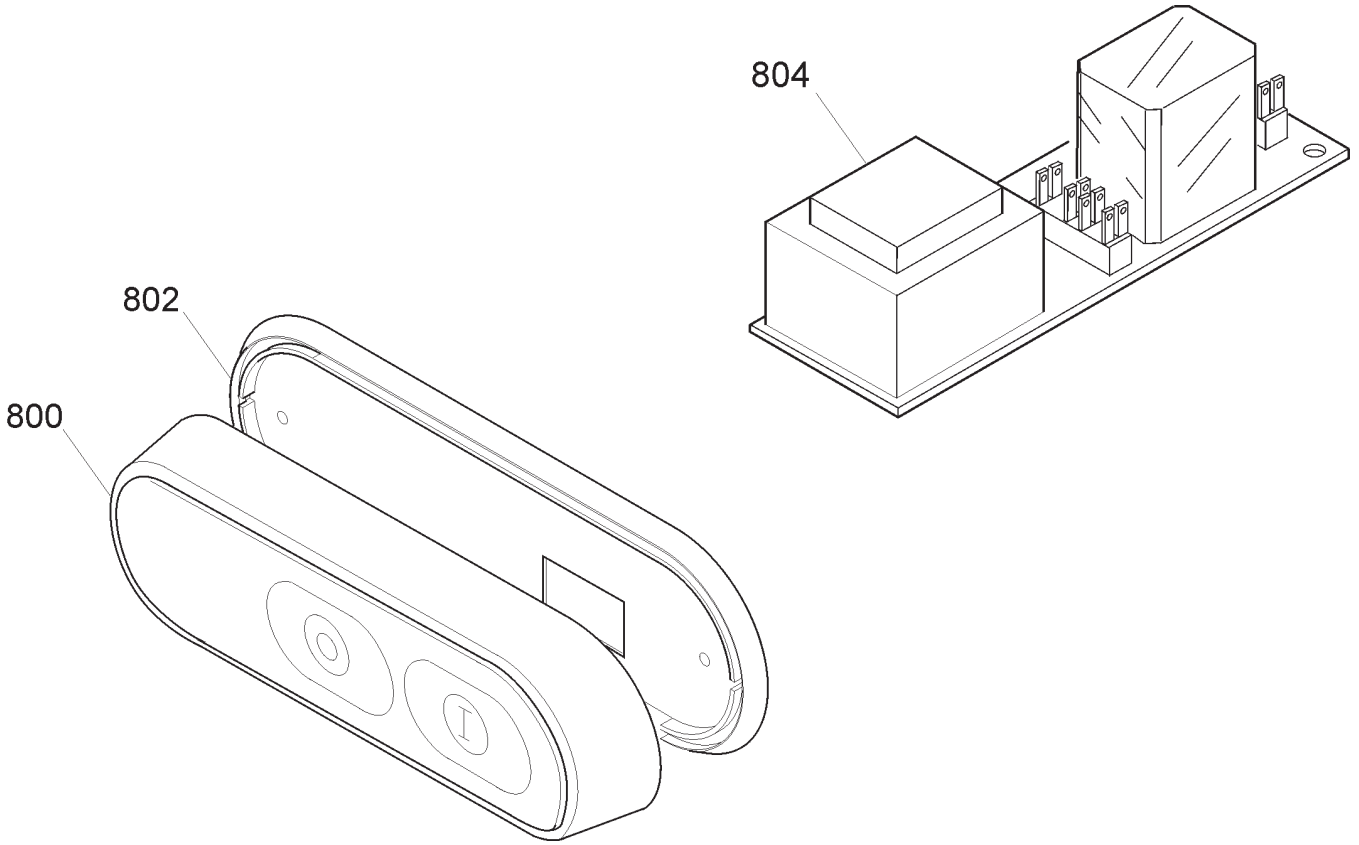
804
802
800

Ver. VV

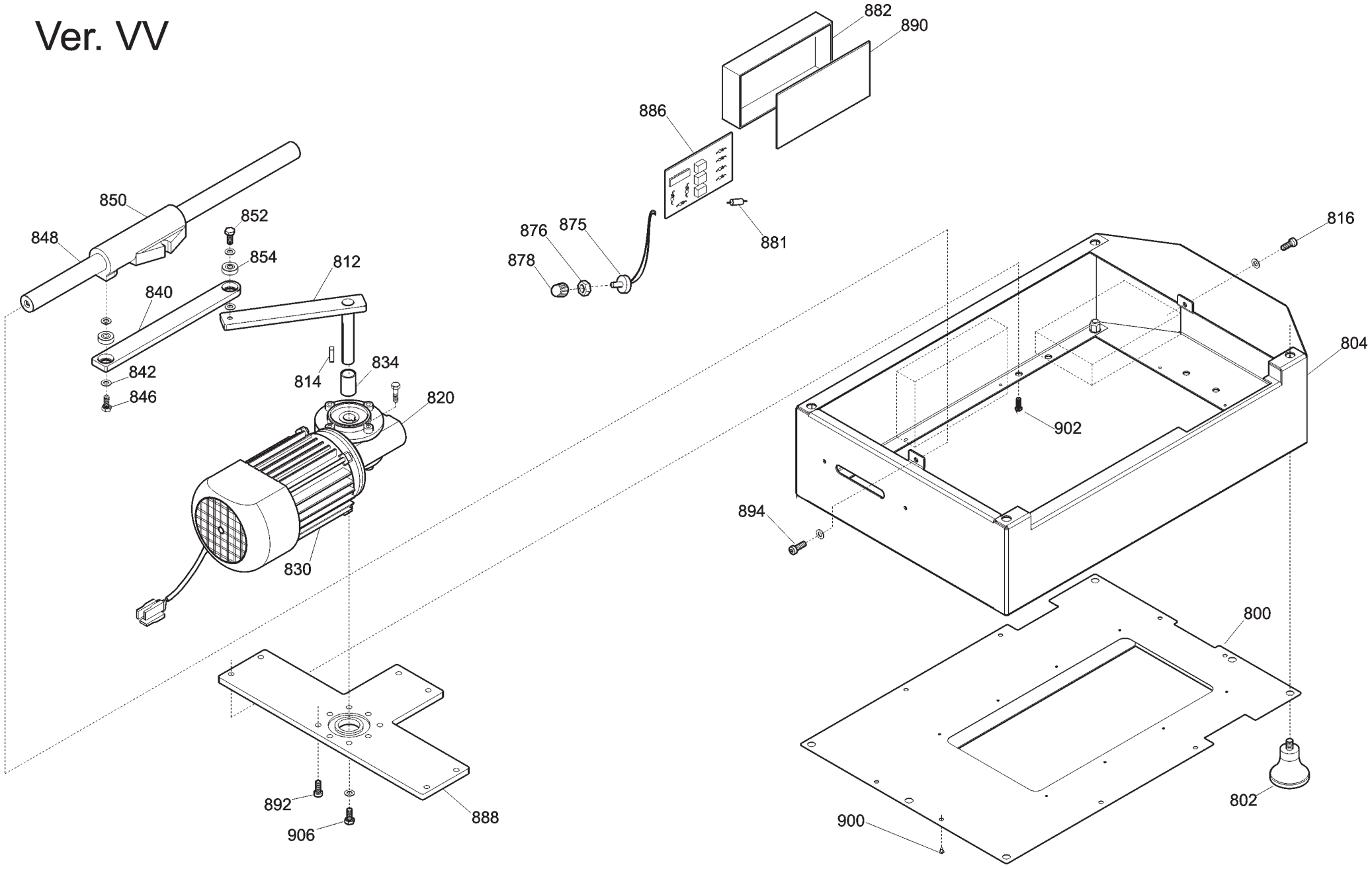

882
890
886
850
852
848
854
812
840
876
875
878
881
816
804
842
834
814
846
820
902
894
830
800
892
888
906
900
802

Ver. Normal

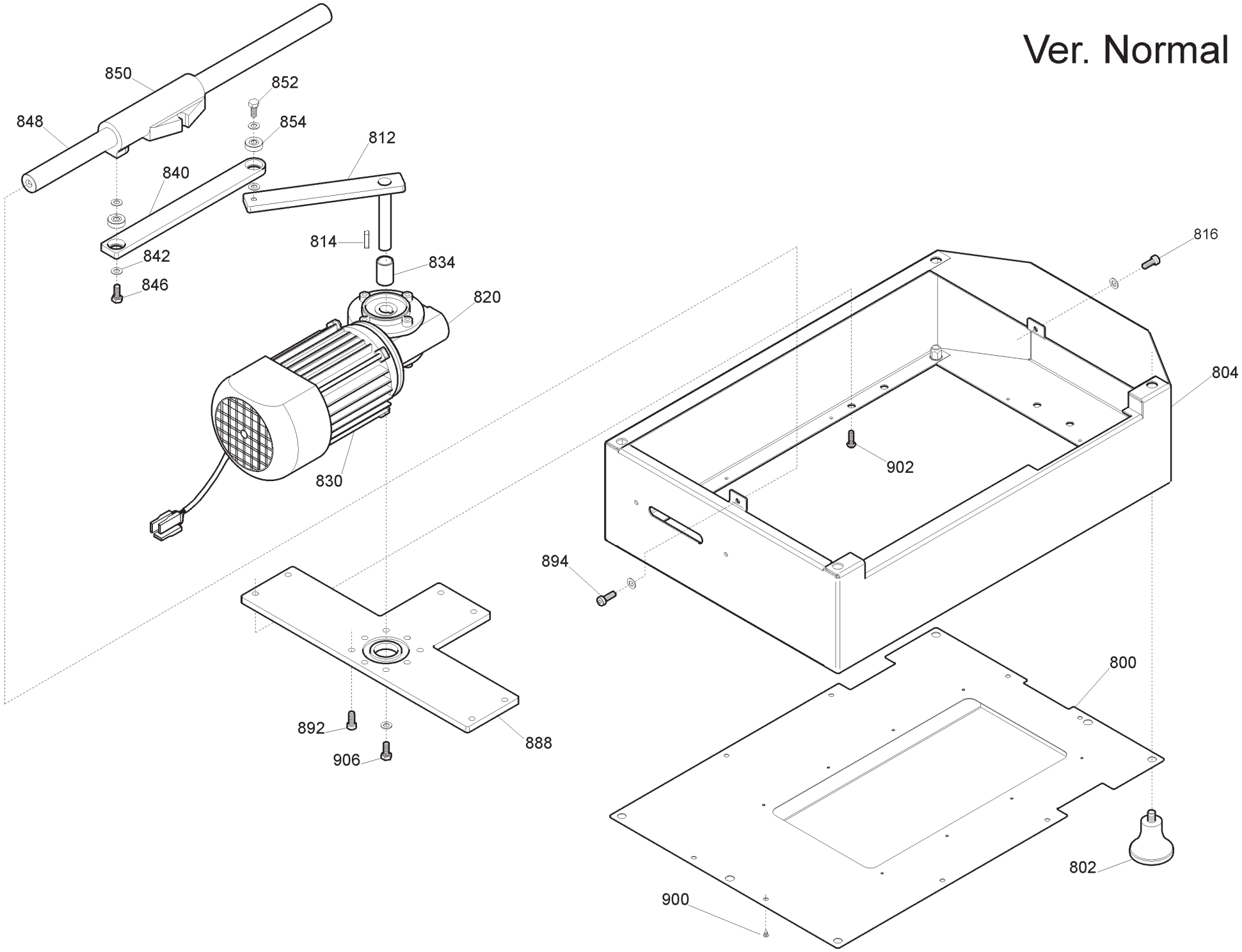
850
852
848
854
812
840
814
842
834
846
820
830
816
804
902
894
800
892
888
906
802
900

Pulsantiera AUTOMATICA 370 CE - from 2000 TAV. UNICA

Riferimento	Nome prodotto	Codice
800C	CORPO PUL.BIANCA NEUTRA MONTATA	19702022
800B	CORPO PUL.BLU NEUT.MONT.NO GUAR	19702021
800A	CORPO PUL.NEUTRA MONT.NO GUARNIZIO	19702004
802	GUARNIZIONE PULSANT.NEUTRA TONDA	19563034
804B	CIRCUITO DI POT.RIP.220-380 TF	19411008
804A	CIRCUITO DI POTENZA TUV 220 MN	19411007
600	CORPO PUL.GRANDE MONT.NO GUARNIZIO	19702002
602	GUARNIZIONE PULSANT.GRANDE SRM	19563032
604B	CIRCUITO DI POT.RIP.220-380 TF	19411008
604A	CIRCUITO DI POTENZA TUV 220 MN	19411007
-	CORPO PUL.OPERA MONTATA NO GUAR	19702034
604	GUARNIZIONE PULSANT.NEUTRA TONDA	19563034
608	SCATOLA PULSANTI OPERA	19563123
610	MASCHERINA X PULSANTIERA OP/NEUT.IT	19420164
612	PULSANTE NERO NO	19410140
614	PULSANTE BIANCO NO	19410142
616	CAVETTO PROLUNGA LAMPADA SPIA	19410750
618/24	SPIA UNIFICATA 24 V	19410408
618	SPIA UNIFICATA 220-380 VOLT	19410406
620/24	SCHEDA DI POTENZA 24 V	19411009
620TF	SCHEDA POT.LED SID 230/400	19411000.12
620MN	SCHEDA POT.LED SID 110-230 OM.UL CB	19411102
2	CASSA SG 350-370 OSSIDATA	19510109
6	PARALAMA 370 OSSIDATO	19510210
8	POMELLO PARALAMA _ LAV	19021110
14	QUADRETTO PARALAMA 350-370	19530909
16	LAMA 370 - 57/4/300 NAZ. F.ESTR.	18370574300F
16T	LAMA 370 - 57/4/300 TEFLON F.ESTR.	18370574300TF
18	AN.PR.LAMA 370 GRAV. Y03	19513010.03
19	PIASTRINA SUPPORTO ANELLO 370G	19531910
22	PULEG.PIAT.MONT.Y03 SG350-370	19700309.03
23	ANELLO TENUTA 80X100X10 SC NBR	195621366
24	CINGH.PIAT.SG 350 TB2 480 X 11	19310209
25	GHIERA DI TENUTA NYLON X PARA ACQUA	19562131
28	ANELLO PORTA MICRO 350-370	19540909
32	TIRANTE PARALAMA SG 350-370	19530509
34B	MANOPOLA TIR.PAR.M8 5 LOB BLU	19564013
34A	POM. TIR.PARAL.300-370 M8 5 LOBI	19562504
38	VITE ZIGR.M5 PARAF.MRR BULTH	19335014
40	VELA SG 370 ESTRUSA CE OSSIDATA	195103E10C
41	VITE BLOCC.VELA TQ 8 X 38 AF 350	19335007
42	PIASTRINA ZINC.REG. VELA TG 350-370	19540642
46	COP.SUP.VELA 350-370 TG OSSIDATO	19512209
48	GUARN. COPER.SUP.VELA AFF 350	19563040
54	VITE BLOCC.VELA TI 8 X 30 AF 300	19334004
56	RONDELLA X VELA 300-330 SVASAT	19346009
62	PARA ACQUA GRANDE	19563002

64	MOVIMENTO VELA SG 350-375 LAVORATO	19500109
65	FUNGHETTO MOVIMENTO D8,5XHT2	19563201
66	PIASTRINA MOV. 300-370 ZINCATA	19540609
72	GRANO BRONZINA MOVIMENTO M6X18	19335040
74	BOCCOLE BRONZO 19.22.20 PC032 MOVIM	19324005
78	MOLLA MOVIMENTO VELA UNIFICATA	19390205
80	PERNO MOV. VELA SG 250-370	19530705
90	RULLINO MOVIMENTO AFF. GRAV.CE	19336066
92	CAMMA SLC 350-370 CE LAVORATO	19563512
96	RONDELLA ONDULATA 19	19342006
97	TUBETTO OLIATORE 350-370	19553009
100	GHIERA DISTANZIALE MAN.NUMERAT	19562410
102	MANOPOLA NUMERATA GRANDE GH.30 BIZ.	19562406BZ
120	DISCO ESTRATTORE LAMA PER 370	19702514
124	MOLLA BARRA TONDA 350 SG	19390109
126	PIASTRINA TEMPR. 350-370	19530809
128	BARRA QUADRA 350-370 ZINCATA	19540109
132	VITE CROMATA T.32 BARRA TONDA	19335003
134	MOLLA BARRA TONDA 350-370 SG CE	19390119
136	BARRA TONDA CARR. SG 350-370	19530609
202	PIAST. SGANCIO FILET.AFF.CE	19533200
204	PIAST. SGANCIO CARR. 350-370 CE	19533215
206	PUNTALE SGANCIO 300-385 CE	19565001
208	PERNO PER SGANC. 300-370 CE	19534035
210	BOCCOLE AUTOLUBR.28.32.30	19324109
212	CARRELLO 350-370 AUT.CE LAVORATO	19500519A
216	TUBO+QUAD SGANCIO AFF. AUTOM.	19541760
226	BUSSOLA FERMA MOLLA SGANC.AUT	19534040
228	MOLLA MOVIMENTO VELA UNIFICATA	19390205
230	MANOPOLA SGANCIO AUT.MF 40 N 6	19562920
236	PERNO SGANCIO AUTOMATICA 350-370	19531333
238	PRIGIONIERO 6 X 25 OTTONE	19337002
240	PIASTRINA CARRELLO 350-370 CE	19533009
244	GHIERA FILET.ESTER. 300-330 CE	19534030
246	BUSSOLA FIL.X SGANC.300-330 CE	19534025
248	MOLLA PER SGANCIO 300-370 CE	19390601
250	PERNO CUSCINETTO 350-370	19540809
252	CUSCINETTO CARR. 6000 ZZ	19320105
254	RONDELLA A SPESSORE CUSCINETTO	19346015
256	MANOP.BLOCCA GAMBO M10X6L X CE	19562802
257	PRIGIONIERO M10 X GAMBO X CE	19336038
258	GAMBO SG 350-370 AUT.OSSIDATO	19510619A
259	BUSSOLA INOX GAMBO 300 LNR-MNT	19534022
260	MANIGLIA X GAMBO SAGOMATA	19562806
261	BUSS.FRES FERMA MAN.300-370 CE	19534016
262	PRIGIONIERO M10 X GAMBO X CE	19336038
264	PIATTO CE 350-370 OSSIDATO	19510424
268	GOMMINO PARAC.D.12 SG300 DAL 2001	19560103
270	ASTINA PRESSAMERCE SG 350-370	19530409
274	BOCCOLE AUTOLUBR.12.14.12 DAL 01	19324102

276	PARACOLPO PRESSAMERCE POST.SG TUV	19563211
278	PARAC. P.MERCE G. D8,5XH36	19563206
280	PRESSA MERCE SGF 350-370 OSSIDATO	19510924
282	DISTANZ.MANOPOLA P.MERCE AUTOM	19541518
284	MANOPOLA PRES.MERC.CON FLANG.X CE	19562904
286	DISTANZIALI PARAMANO 300-385	19521609
288	PRIG. P.MANO M6X62 330-370	19336004
294	P.MANO PIATTO AFFETT. 300-370	19562336
296	POMELLO CAPP.BUSSOLA M5 ZIGRINATI	19562701
298	PROTEZIONE GAMBO AUTOM.350-370	19531703
202	PIAST. SGANCIO FILET.AFF.CE	19533200
204	PIAST. SGANCIO CARR. 350-370 CE	19533215
206	PUNTALE SGANCIO 300-385 CE	19565001
208	PERNO PER SGANC. 300-370 CE	19534035
210	BOCCOLE AUTOLUBR.28.32.30	19324109
212	CARRELLO 350-370 AUT.CE LAVORATO	19500519A
216	TUBO+QUAD SGANCIO AFF. AUTOM.	19541760
226	BUSSOLA FERMA MOLLA SGANC.AUT	19534040
228	MOLLA MOVIMENTO VELA UNIFICATA	19390205
230	MANOPOLA SGANCIO AUT.MF 40 N 6	19562920
236	PERNO SGANCIO AUTOMATICA 350-370	19531333
238	PRIGIONIERO 6 X 25 OTTONE	19337002
240	PIASTRINA CARRELLO 350-370 CE	19533009
244	GHIERA FILET.ESTER. 300-330 CE	19534030
246	BUSSOLA FIL.X SGANC.300-330 CE	19534025
248	MOLLA PER SGANCIO 300-370 CE	19390601
250	PERNO CUSCINETTO 350-370	19540809
252	CUSCINETTO CARR. 6000 ZZ	19320105
254	RONDELLA A SPESSORE CUSCINETTO	19346015
256	MANOP.BLOCCA GAMBO M10X6L X CE	19562802
257	PRIGIONIERO M10 X GAMBO X CE	19336038
258	GAMBO SG 350-370 AUT.OSSIDATO	19510619A
259	BUSSOLA INOX GAMBO 300 SG-PLD	19534020
260	MANIGLIA X GAMBO SAGOMATA	19562806
261	BUSS.FRES FERMA MAN.300-370 CE	19534016
302	MANOPOLA C/PRIG. PIATTO AUT.BS	SM211412
306	ORECCHIETTE INOX 350-370	SM503104
310	ASTINA INOX 14 350-370	SM550104
312	GOMMINO PARAC. 275-370 FINO AL 2000	SM210808
314	ORECCHIETTE PIATTO IX 350-370	SM521804
318	TUBO X BUSSOLE 350-370	SM540404
320	MOLLA CONICA DA 14 370-390	SM370109
322	SPESSORE 20X10X12 350-370	SM132404
326	PIATTO INOX 350-370	SM550804
334	ROTELL. SCORR.DA 22 SP.8 F.7	SM530204
336	PERNO PORTA RULLINO 350-370	SM562314
338	SCORREVOLE 350-370	SM550904
340	BRACCIO MONTATO SPECIAL.SV 350	19700116
348	STAFFA COMPLETA BS 300-370	19700150
352	PARAMANO BRACCIO SPECIALE VAS	19562376

356	MANOPOLA PRESSA MERCE GRANDE	19562903
202	PIAST. SGANCIO FILET.AFF.CE	19533200
204	PIAST. SGANCIO CARR. 350-370 CE	19533215
206	PUNTALE SGANCIO 300-385 CE	19565001
208	PERNO PER SGANC. 300-370 CE	19534035
210	BOCCOLE AUTOLUBR.28.32.30	19324109
212	CARRELLO 350-370 AUT.CE LAVORATO	19500519A
216	TUBO+QUAD SGANCIO AFF. AUTOM.	19541760
226	BUSSOLA FERMA MOLLA SGANC.AUT	19534040
228	MOLLA MOVIMENTO VELA UNIFICATA	19390205
230	MANOPOLA SGANCIO AUT.MF 40 N 6	19562920
236	PERNO SGANCIO AUTOMATICA 350-370	19531333
238	PRIGIONIERO 6 X 25 OTTONE	19337002
240	PIASTRINA CARRELLO 350-370 CE	19533009
244	GHIERA FILET.ESTER. 300-330 CE	19534030
246	BUSSOLA FIL.X SGANC.300-330 CE	19534025
248	MOLLA PER SGANCIO 300-370 CE	19390601
250	PERNO CUSCINETTO 350-370	19540809
252	CUSCINETTO CARR. 6000 ZZ	19320105
254	RONDELLA A SPESSORE CUSCINETTO	19346015
256	MANOP.BLOCCA GAMBO M10X6L X CE	19562802
257	PRIGIONIERO M10 X GAMBO X CE	19336038
258	GAMBO SG 350-370 AUT.OSSIDATO	19510619A
259	BUSSOLA INOX GAMBO 300 SG-PLD	19534020
260	MANIGLIA X GAMBO SAGOMATA	19562806
261	BUSS.FRES FERMA MAN.300-370 CE	19534016
264	PIATTO NETTUNO AUTOM. 350-370	SM500925AU
268	MANOPOLA SFERA CARRO NETTUNO	19562907
270	ASTINA INOX 12 AUTOM. 350-370	SM550125
272	ASTA REGOLABILE X AUTOMATICA	SM15010016
274	QUADR. AST. P.MERCE P.NETTUNO	19530920
276	POMELLO BLOC.CAPPO. M6 5 LOBI	19562601
278	PRESSAMERCE P.NETTUNO 350-370	SM502837
280	TUBO X BUSSOLE D20 X3 L70	SM16008006
282	GOMMINO PARAC. 275-370 FINO AL 2000	SM210808
284	MOLLA P.NETTUNO 350-370	SM370121
285	SPOND. P.NETTUNO 350-370	SM502537
286	DISTANZIALI PARAMANO 300-385	19521609
288	PRIG. P.MANO M6X62 330-370	19336004
294	P.MANO PIATTO AFFETT. 300-370	19562336
296	POMELLO BLOC.CAPPO. M6 5 LOBI	19562601
402	CAPPOTT. 330-370 CE OSSIDATA	19511208C
404B	MANOPOLA PRIG.AFF M8 6 LOB BLU	19564015
404A	POMELLO CAPPOTTINA A FUNGO	19562702
410	MOLLA PERNO AFF.+SBAV. 300:385	19390309
412	PERNO SBAVATURA 330:370	19540709
416	MOLA SB.350 D.50 H.8 F.8 MOZ	19300208
424	PERNO AFFILATURA 330:370	19540708
426	PULSANTE AFFILATOIO 330:370	19550208
428A	MANOPOLA PRIG. AFFIL. M8 6 LOBI	19562602

428B	MANOPOLA PRIG.AFF M8 6 LOB BLU	19564015
430	PRIGIONIERO COLONNINA L=75	19336010
436	COLONNIN.330-350 ALL OSSIDATO	19511108
442	COLONNIN.330-350 ALL OSSIDATO	19511108
450	PRIG. DISTANZ. PARAMAN.M5 X 30	19336003
452	PRIG. LUNGO AFFILATOIO M5 X 63	19336005
456	CORPO AFF. 330:370 LAVORATO	19500208
468	PULSANTE AFFILATOIO 330:370	19550208
470	MOLA AF.330-385 D.48 H.15 F.8 Y10	19300108C.10
472	BUSSOLA BLOCC. ANELLO AFFILATO	19541503
474	DADO M 12 PER ESAGONO COLONNIN	19364000
626	CONDENSATORE SG300 10UF CODOLO M8	19410307
632	SCATOLA RELAIS	19563111
642A	CAVET.ALIM PULS-PA 205 AFF MN	19410718
642B	CAVET.ALIM PULS-PA 205 AFF TF	19410719
644A	CAVO ALIM.COMP. SUKO CON PA 205	19410530
644B	CAVO ALIM.COMP. TF ITALIANA PA 205	19410536
645	MODULO PER PA 205/X AFF. TRIFASE	19410802
648A	MOT.350-370 MN C.PIATTA 230-50	19400109
648B	MOTORE 350 TF C.PIATTA 380-50	19400409
662	CAVO MICRO 300-370 AFF.PULSANTIERA	19410703
664	MICRO INTERRUTT.MN X AFFETTATR	19410201
668	PERNO MOTORE 350-370 SG-SV INOX	19540509
670	PRIGIONIERO TIRANTE MOTORE 350	19336020
676	STAFFA TIR. MOTORE SG 350-370	19540309
680	COPERCHIO RELAIS	19563112
800	PROTEZ. INF. MANT.AUT. 350-370 NUOV	19531637
802	PIEDINO 275:370 M8	19560202
804	TELAIO IN FERRO AUT 350-370	19541603
812	MANOVELLA RIDUT. AUT 350-370	19541723
814	CHIAVETTA 6 X 6 X 60 AUT. 350	19365020
820	RID.AUT.VF 44 P1 46 P63 B14 B3	19401803
830A	MOTORE A.GR.63 4P B14 HP.0,25 230	19401720
830B	MOTORE A.GR.63 4P B14 HP.0,25 380	19401723
830C	MOTORE A.GR.63 4P B14 HP0,25 220/60	19401726
830D	MOTORE A.GR.63 4P.B14 HP.0,25 110	19401718
830E	MOTORE A.GR.63 4P.B14 HP0,25 120/50	194017182
834	SPESSORE MANOV. AFF. AUTOM 350	19534045
840	BIELLA CARR.GHIS.AUT 350-370	19541713
848	BARRA TONDA CARR. AUTOM 350-370	19530619
850	CARRELLO GHISA LAV.AUT.350-370	19551502L
854	CUSCINETTO BIELLA AUT.626	19320101
860	MANT.PORT. AUT.NUOVO 350/370 FINITO	19534141
888	PIASTRA SUPP.MOT 350-370	19541609
800	PROTEZ. INF. MANT.AUT. 350-370 NUOV	19531637
802	PIEDINO 275:370 M8	19560202
804	TELAIO IN FERRO AUT 350-370	19541603
812	MANOVELLA RIDUT. AUT 350-370	19541723
814	CHIAVETTA 6 X 6 X 60 AUT. 350	19365020
820	RID.AUT.VF 44 P1 46 P63 B14 B3	19401803

830	MOTORE S.GR.63 B14 2900 W.240 180	19401721
834	SPESSORE MANOV. AFF. AUTOM 350	19534045
840	BIELLA CARR.GHIS.AUT 350-370	19541713
848	BARRA TONDA CARR. AUTOM 350-370	19530619
850	CARRELLO GHISA LAV.AUT.350-370	19551502L
854	CUSCINETTO BIELLA AUT.626	19320101
860	MANT.PORT. AUT.NUOVO 350/370 FINITO	19534141
882	SCATOLA RELAIS	19563111
886	SCHEDA MOTORE C.C. AUTOM.SUP	19414000
888	PIASTRA SUPP.MOT 300-330	19541606
890	COPERCHIO RELAIS	19563112
800	PROTEZ. INF. MANT.AUT. 350-370 NUOV	19531637
802	PIEDINO 275:370 M8	19560202
804	TELAIO IN FERRO AUT 350-370	19541603
812	MANOVELLA RIDUT. AUT 350-370	19541723
814	CHIAVETTA 6 X 6 X 60 AUT. 350	19365020
820	RID.AUT.VF 44 P1 46 P63 B14 B3	19401803
824	QUADRETTO MICRO AUTOMAT.SUP 350/370	19521120
828	SENS.MAGNETICO X AUT. SUPER	19410294
830	MOTORE S.GR.63 B14 2900 W.240 180	19401721
834	SPESSORE MANOV. AFF. AUTOM 350	19534045
838	MAGNETE PER SENSORE DIAM 6 MN	19410210
840	BIELLA CARR.GHIS.AUT 350-370	19541713
848	BARRA TONDA CARR. AUTOM 350-370	19530619
850	CARRELLO GHISA LAV.AUT.350-370	19551502L
854	CUSCINETTO BIELLA AUT.626	19320101
860	MANT.PORT. AUT.NUOVO 350/370 FINITO	19534141
875	POTENZ. SCHEDA C.C.AUT.S CABLATO	19414070
878	MANOPOLA POTENZ. AUTOM.SUPER CE	19562922
880	SCHEDA COMAN. AUT.CONTAF.NEW.SERIG	19414023/01
882	SCATOLA RELAIS	19563111
883	COPERCHIO RELAIS	19563112
884A	SCHEDA CONTAF.AUT.SUP 220 50 (POT)	19414020
884B	SCHEDA CONTAF.AUT.SUPER 110/60	19414021
886	SCHEDA MOTORE C.C. AUTOM.SUP	19414000
888	PIASTRA SUPP.MOT 300-330	19541606
890	COPERCHIO RELAIS	19563112
910	FILTRO AUTOMAT.COND.0,33 UF	19410353
912	FILTRO AUTOMAT F.AH.DA.3100.ZC	19410352