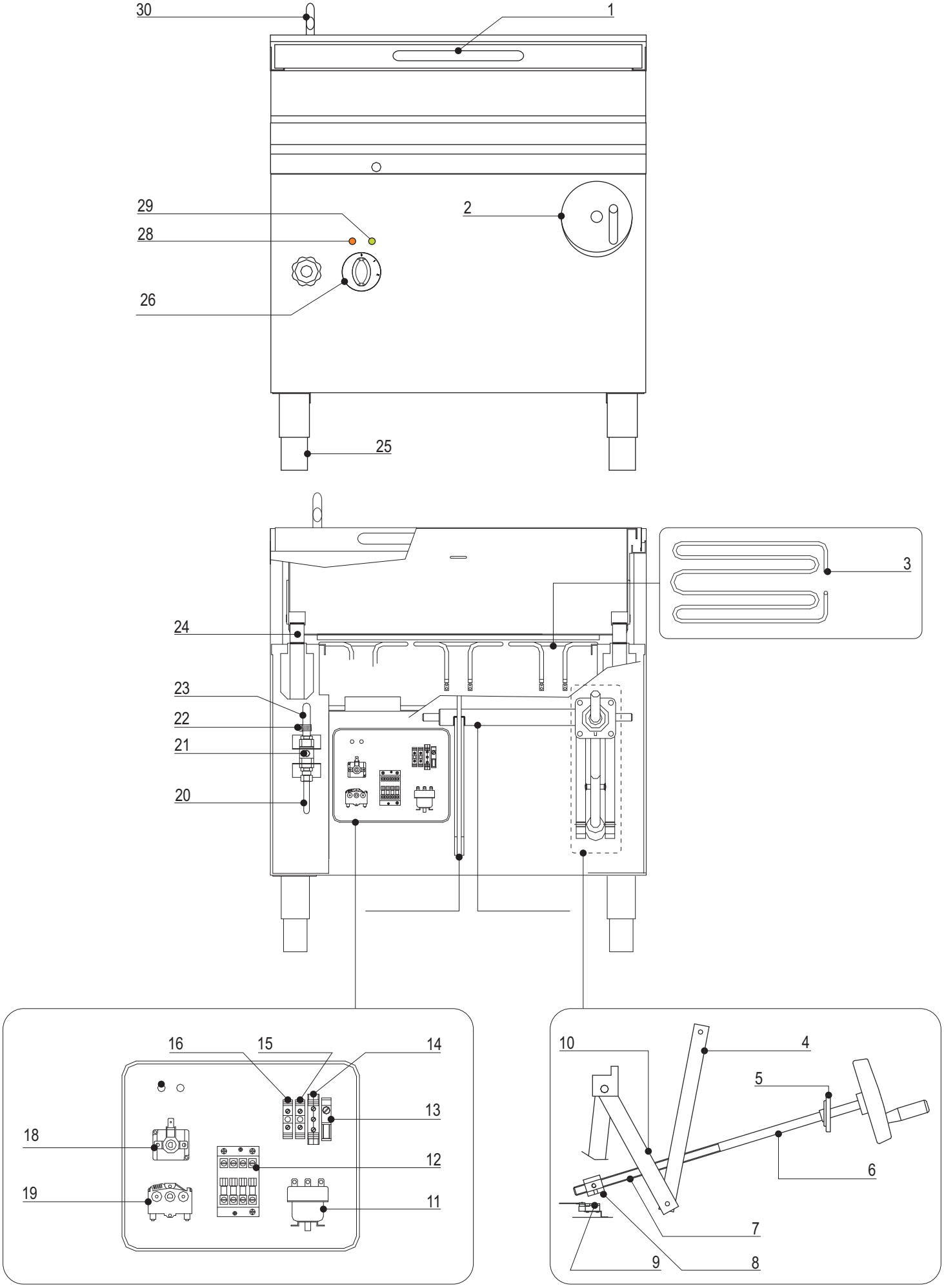
30
1
29
28
2
26
25
3
24
23
22
21
20
16
15
14
13
18
12
19
11
10
4
5
6
7
9
8

CODICI RICAMBIO PER FINITO / SPARE PARTS FOR THE FINISHED PRODUCT

Aggiornato al/Updated to 27/11/17

Artic./Item	Descrizione/Description	Modello/Model
716074	**BRASIERA ELETTRICA CON VASCA INOX AISI304** **ELECTRIC TILTING BRATT PAN WITH AISI304 STAINLESS STEEL TANK**	**BS8IE7**

Cons./Recom.	Pos./Posit.	Ricambio/Replacement			Prezzo/Price List
	MB006600	RCMB006600	ASS.COND.CARICO ACQUA	WATER INLET PIPE	34,33
	MB012000	RCMB012000	ASS.GRUPPO SOLLEV.VASCA	GROUP TILTING OF PAN	290,95
	MB012400	RCMB012400	LEVA SUPERIORE SOLLEV.VASCA	UPPER LEVER FOR THE TILTING OF THE BASIN	34,17
	MB012900	RCMB012900	VITE PER GRUPPO SOLLEV.VASCA	SCREW FOR TILTING OF PAN	58,48
	MB013000	RCMB013000	PROLUNGA PER VITE SOLL.VASCA BR.700	EXTENSION FOR SCREW OF TILTING PAN	111,38
	MB013400	RCMB013400	ASS.STAFFA RIBALTAMENTO	FLASK TILTING	59,64
	MB013600	RCMB013600	VOLANTINO SOLLEVAMENTO VASCA BRASIERA	HANDWHEEL	207,38
	SC002200	RCSC002200	MADREVITE CILIN.TPN20 P.4	FEMALE SCREW	73,15
*	00052000	RC00052000	LAMPADA SEGN.NEON FASTON ARANCIO 230V	SIGNAL LAMP	5,19
	01702000	RC01702000	TAPPO RIPIANO TECNO74	CAP FOR TOP TECNO74	12,24
*	01782000	RC01782000	LAMPADA SEGN.NEON FASTON VERDE 230V	GREEN NEON LAMP 230V	6,09
*	01783000	RC01783000	PORTALAMPADA TRASPARENTE D10	TRANSPARENT LAMP HOLDER D10	5,30
	01784000	RC01784000	MANIGLIA VANO PROFI3520	HANDLE	39,47
	02107000	RC02107000	MANOPOLA TERMOSTATO BRASIERA EL.NERA	BLACK KNOB	9,05
	02108000	RC02108000	MANOPOLA TERMOSTATO BRASIERA EL.GRIGIA	GREY KNOB	
	10300033	RC10300033	FASCETTA AISI304 C/VITE OTTONE -S.STEEL	S.STEEL CLIP	6,64
	10600022	RC10600022	TUBO GOMMA 10x17 1800MM	(RUBBER) WATER INLET PIPE	43,97
	20400012	RC20400012	SUPPORTO GHISA CON CUSCINETTO	BEARING	28,91
	30200008	RC30200008	RUBINETTO CARICO ACQUA	WATER INLET TAP	50,65
	40100001	RC40100001	FINECORSA PIZZATO FR550	LIMIT SWITCH	39,05
	40100023	RC40100023	TELERUTTORE 4P A9/25A AC1 230V 50HZ	REMOTE CONTROL SWITCH	89,27
	40100027	RC40100027	COMMUTATORE	SWITCH	18,21
	40100042	RC40100042	TERMOSTATO DI LAVORO 45°-295°C 1F	WORKING THERMOSTAT BS80E7	33,10

L'azienda si riserva il diritto di apportare ulteriori aggiornamenti senza preavviso. / The data may be updated without prior warning

Artic./Item	Descrizione/Description	Modello/Model
716074	**BRASIERA ELETTRICA CON VASCA INOX AISI304** **ELECTRIC TILTING BRATT PAN WITH AISI304 STAINLESS STEEL TANK**	**BS8IE7**

Cons./Recom.	Pos./Posit.	Ricambio/Replacement			Prezzo/Price List
	40100062	RC40100062	TERMOSTATO SICUREZZA 360°C 3F	SAFETY THERMOSTAT	102,07
	40200010	RC40200010	MORSETTO TRIPOLARE	THREE-POLE CONNECTING BLOCK	23,77
	40200020	RC40200020	MORSETTO UNIPOLARE	UNIPOLAR TERMINAL	10,57
	40200030	RC40200030	MORSETTO UNIPOLARE	UNIPOLAR TERMINAL	17,83
	40200084	RC40200084	FUSIBILE	FUSE	6,84
	40400082	RC40400082	RESISTENZA 230V 2900W	HEATING ELEMENT	54,17

L'azienda si riserva il diritto di apportare ulteriori aggiornamenti senza preavviso. / The data may be updated without prior warning