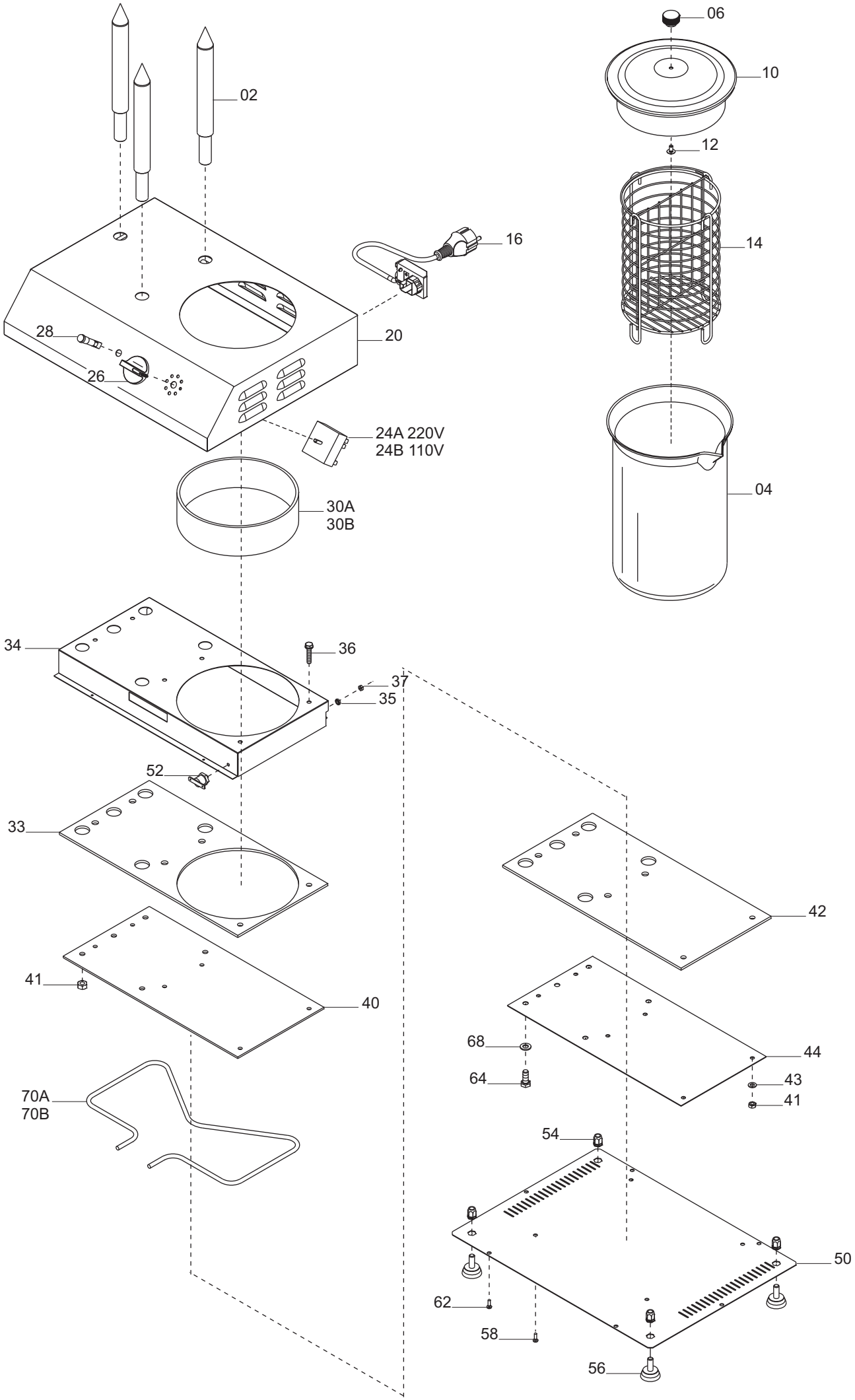
02
06
10
12
14
16
20
28
26
24A 220V
24B 110V
30A
30B
04
34
36
37
35
52
33
42
41
40
68
44
64
43
41
70A
70B
54
50
62
58
56

Hot Dog 3 Y06 - from 2007.06 Tav. Unica

Riferime	Nome prodotto	Codice
2	PUNTATORE ANOD. HOT DOG Y06	GM2200010
4	BICCHIERE HOT DOG Y09	GM3556350
6	POMEL. cass. PD-CRT-LEI-TPO-Q	IGS333
10	COPERCHIO HOT DOG Y06	GM2200020
14	CESTELLO HOT DOG Y06	GM3047000
16	CAVO SHUKO 3X1 + KADO 1/3	GM5506040
20	CARCASSA 3 CHIODI HOT DOG Y06	GM2486601
24A	REGOLAT.DI ENERGIA SALAMAND.PRO G	IB5256500
24B	REGOLATORE DI ENERGIA 110V HD Y06	GM5866250
26	MANOP.X REG.DI ENERG.SALAM.PRO G	IB4206412
28	LAMPADA SPIA	IB5846400
30A	ANELLO ALLUMINIO HD Y06	GM2100020
30B	ANELLO ALLUMINIO HD Y09	GM2100030
33	CARTENE ISOLATORE SUP.2°HD Y06	GM6206510
42	CARTENE ISOLATORE INF.2°HD Y06	GM6206520
50	FONDELLO HOT DOG Y06	GM2486605
52	TERMOSTATO DI SICUREZZA HD Y06	GM5866100
56	Piedino PD-CRT-LEI-TPO	IGS360
70B	RESISTENZA 110V-600W 2°HD Y06	GM5256455
70A	RESISTENZA 220V-600W 2°HD Y06	GM5256450