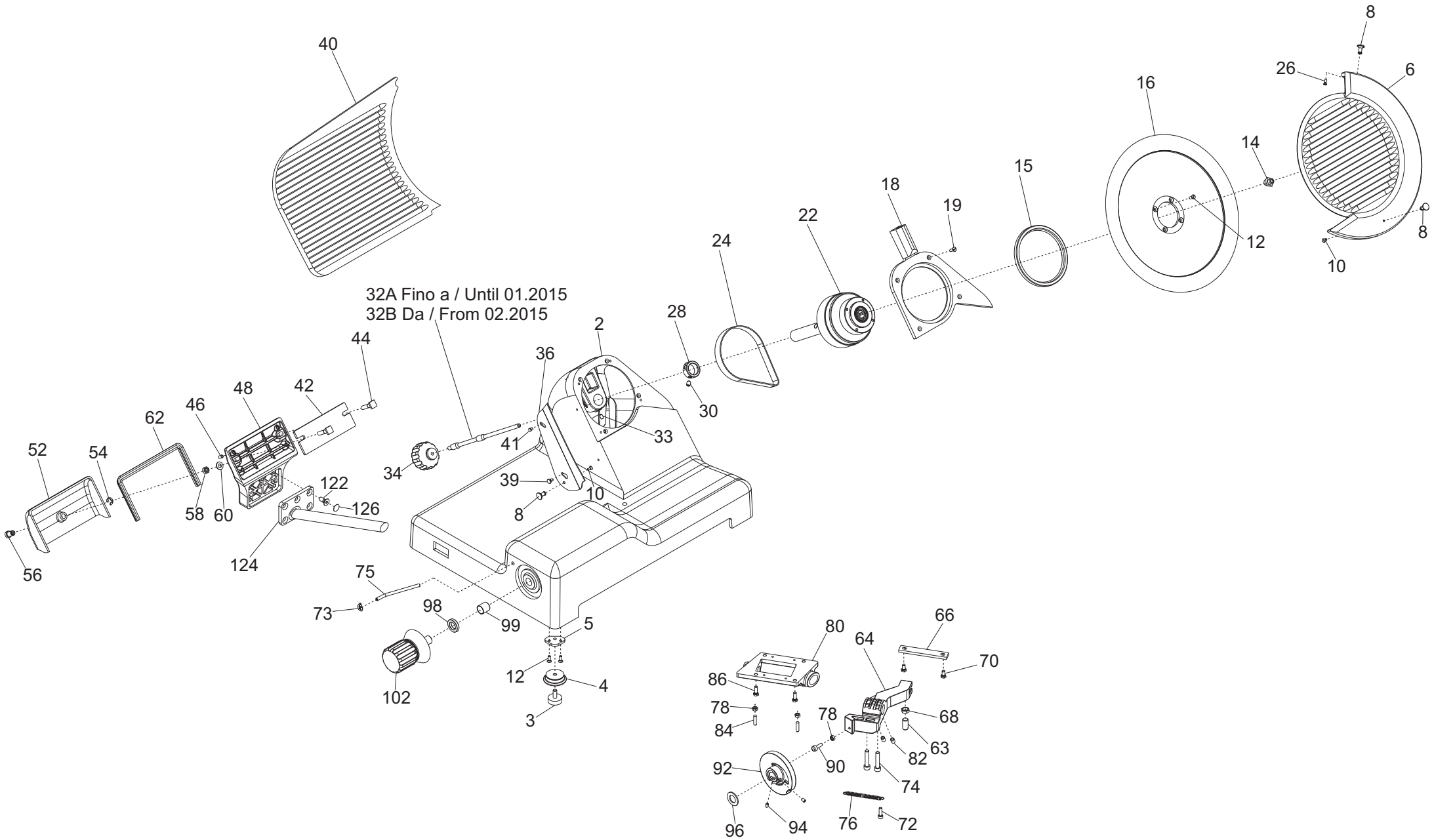

40
8
26
6
16
14
15
18
19
22
24
12
8
10
32A Fino a / Until 01.2015
32B Da / From 02.2015
2
28
44
36
30
48
42
46
62
33
41
52
54
34
39
122
10
58
60
126
8
56
124
75
73
98
99
5
102
12
4
3
80
66
64
70
86
78
78
68
84
63
82
90
92
74
96
94
76
72

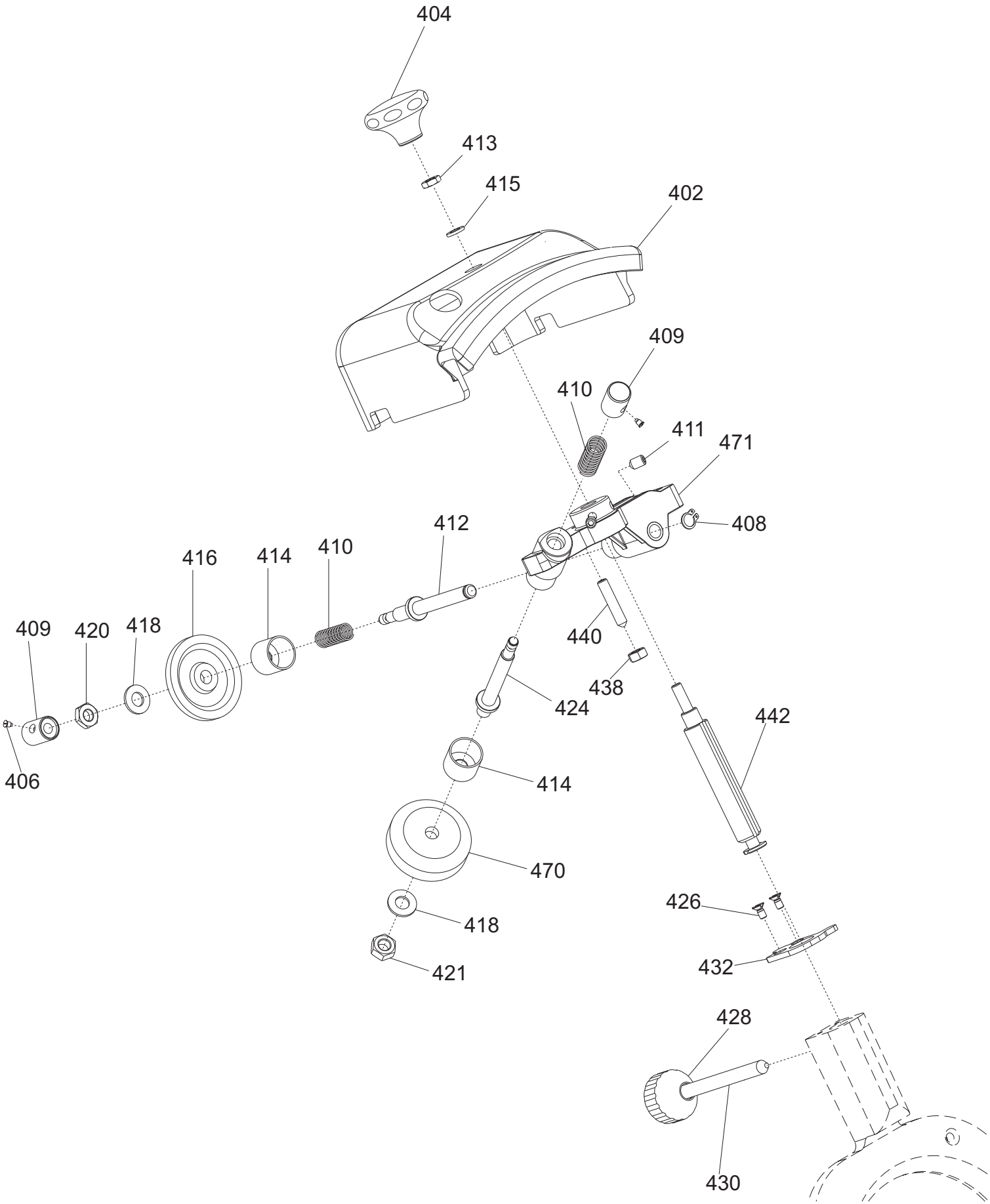
404
413
415
402
409
410
411
471
408
412
416
414
410
409
420
418
440
438
424
442
406
414
470
418
421
426
432
428
430

Ver. 1-PHASE
230/50/1

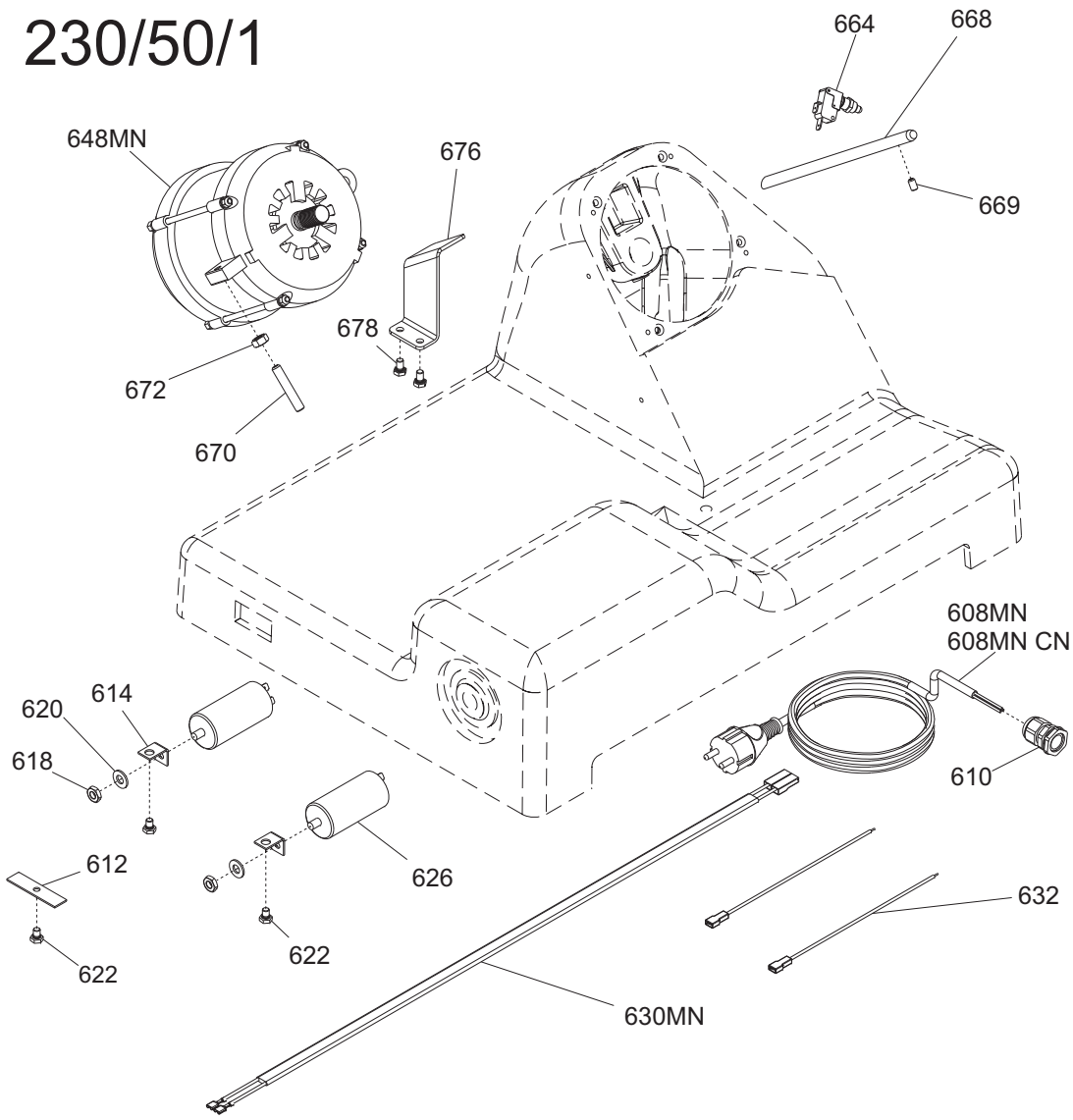

Ver. 220/60

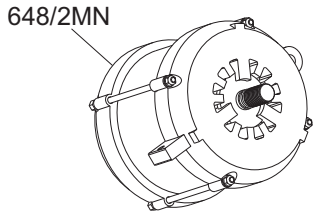

Ver. 3-PHASE
400/50/3

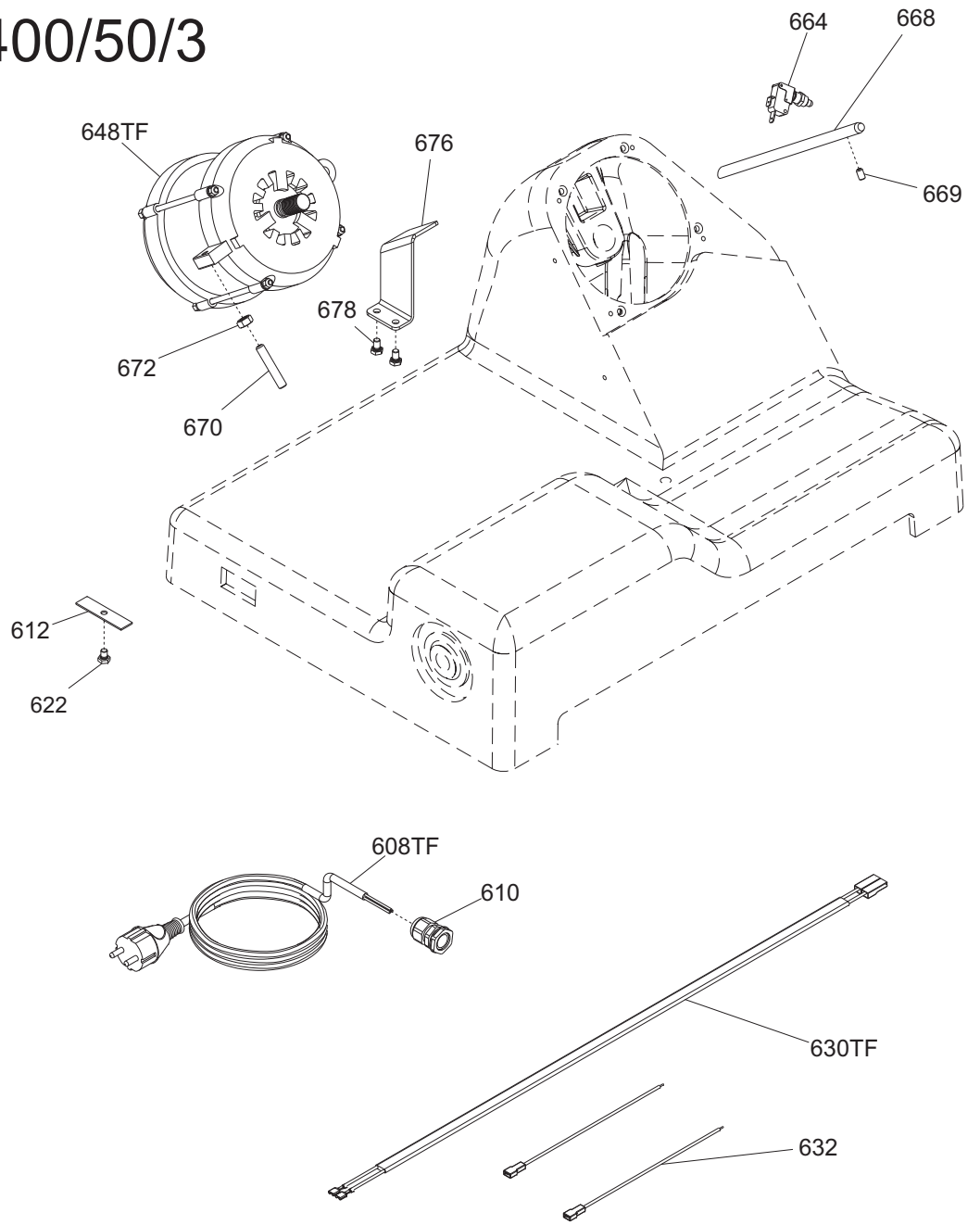

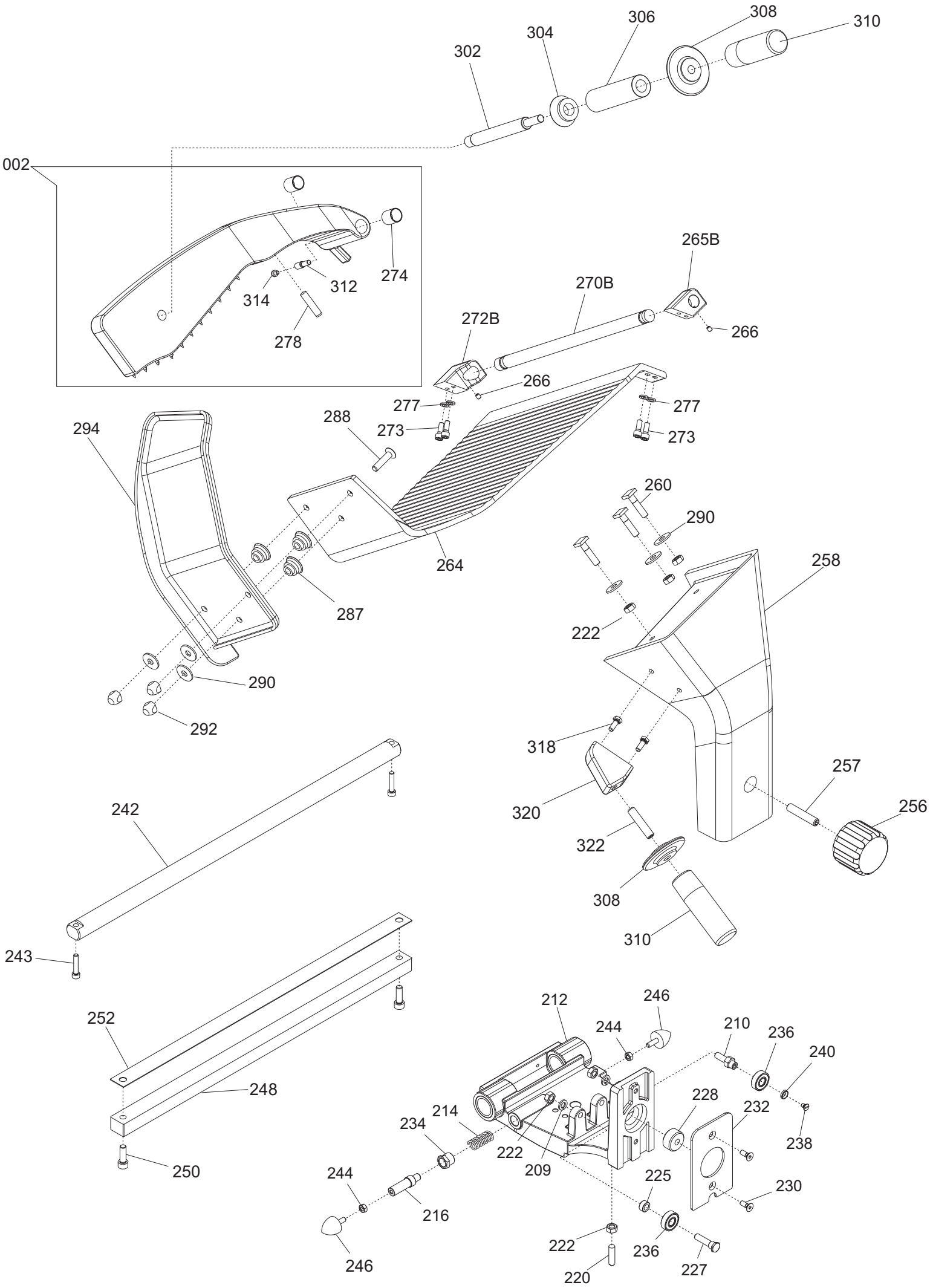
002
274
312
314
278
302
304
306
308
310
265B
270B
272B
266
277
273
288
294
264
287
290
292
260
258
222
318
320
322
257
256
242
243
252
248
250
212
246
244
210
236
240
238
214
234
228
232
209
225
230
216
227
220

GALILEO 370 TOP tav1

Riferim	Nome prodotto	Codice
2	CASSA 350-385 GLL OSS	19510164
3	PARAC.PIEDINO D.30X10-M8X23	19560156.05
4	PIEDINO 350-385 05 LNR OSS	19522620.05
5	PIASTRINA PIEDINI LNR 350 DAL 05	19540656.05
6	PARALAMA NO CE 370 GLL-LNR OSSIDATO	19510265
8	POMELLO PARALAMA _ LAV	19021110
10	VITE TSP- DIN 963 M 4X10	IX2963004010
12	VITE TSP- DIN 963 M 5X14	IX2963005014
14	QUADRETTO PARALAMA 350-370	19530909
15	ANELLO TENUTA 115X135X10 SC NBR	195621364
16	LAMA 370 - 57/4/300	18370574300
18	SUPP.CAPOTT. GLL 370 NO CE OSSIDATO	19513075
19	VITE TSP- DIN 963 M 5X16	IX2963005016
22	PULEG.PIAT.MONT.GLL 350-385	19700364
24	CINGH. PIATTA TB2 430 X 12	19310264
26	VITE TSP- DIN 963 M 4X12	IX2963004012
28	ANELLO PORTA MICRO 350-370	19540909
30	VITE SENZA TESTA DIN 913 M 8X10 CE	IX2913008010
32B	TIRANTE PARALAMA BIZ GRAV.	19530564BZ
32A	TIRANTE PARALAMA GLL 350-385	19530564
33	VITE SENZA TESTA DIN 916 M 6X10 NE	NE0916006010
34	MAN. TIR.PARALAM. LNR	19522610
36	PARAFETTA GLL LAMA NORM.370	19531058G
39	VITE INOX PARAFETTA 300:385	19335011
40	VELA 370 GLL NO CE OSSIDATA	19510375
41	PRIGIONIERO PARAF.LNR MNZ 250/385	19336052
44	VITE BLOCC.VELA TQ 8 X 38 AF 350	19335007
46	VITE SENZA TESTA DIN 913 M 6X12 CE	IX2913006012
48	SUP.VELA GLL 350-385 OSS	19510764
52	COP.SUP.VELA 350-385 GLL. OSS	19512264
54	ANELLO RADIALE DIN 6799 M8	IX26799008
56	MANOP.IX.COPERC.SUPP.VELA LNR	19335021
58	DADO ES. DIN 934 M 8	IX2934008
60	RONDELLA PIANA DIN 125 D 8	IX2125008
62	GUARN. COPER.SUP.VELA GLL 350-385	19563064
63	PRIGI.MOV.OT.M12 LEO-GALL.350/385	19337064
64	MOVIMENTO VELA LNR PR.FUS. 350 LAV	19500160
66	PIASTRINA MOV. LNR-GLL DAL 07	19540654.07
68	DADO GRANO REG.MOV.LNR-GLL 350/385	19533664
70	VITE TE DIN 933 M 6X12 T.F.	IX2933006012
72	VITE TCEI DIN 912 M 6X20	IX2912006020
73	TARGHETTA OIL.S.	19420175
74	VITE TCEI DIN 912 M 8X40	IX2912008040
75	TUBETTO OLIATORE 350-370	19553009
76	MOLLA MOVIMENTO LNR 350-385	19390756
78	DADO ES. DIN 934 M 6	IX2934006
80	SUPP.BOCCOLE PR.FUSIONE LNR LAV.	19500164

82	VITE SENZA TESTA DIN 916 M 8X16 NE	NE0916008016
84	PRIGIONIERO 6 X 25 OTTONE	19337002
86	VITE TE DIN 933 M 6X18 T.F.	IX2933006018
90	RULLINO MOVIMENTO LNR 350-385	19336074
92	CAMMA LNR 350-385 CONICA LAVORATO	19563554LV
94	VITE SENZA TESTA DIN 916 M 6X8 NE	NE0916006008
96	RONDELLA ONDULATA 19	19342006
98	DISTANZIALE MAN.GRAD.ALLU. LNR	19561254
99	BOCCOLE AUTOLUBR.18.20.20	19324108
102	MAN. NUM. LNR 350-385	19522600
122	VITE TSPEI DIN 7991 M 8X20	IX27991008020
124	ASS.PERNO MOV.+SUPP.VELA IX.GLL	19530766
126	TAPPO VITI PERNO SUP.VELA GLL	19560134
2	ASSIEME PRESSAMERCE GLL	19801264
209	RONDELLA GROWER UNI 1751 D 8	IX21751008
210	PERNO ECCEN CUSCINETTO LNR 350	19540808
212	CARRELLO GLL/LNR BOC.GHISA LAV.PFUS	19500556
214	MOLLA PARACOLPO LNR 350-385	19390754
216	PISTONCINO PARAC. LNR 350	19531356
220	PRIGIONIERO M8 OTTONE CARR.LNR 350	19337054
222	DADO ES. DIN 934 M 8	IX2934008
225	RONDELLA DIST CUSC LNR 350-385	19346056
227	PERNO CUSCINETTO LNR 350-385	19540807
228	BUSS.FILET.CARRELLO PLD-GLL NO CE	195340281
230	VITE TSPEI DIN 7991 M 6X16	IX27991006016
232	PIASTRINA CARRELLO 350-370 CE	19533009
234	BUSSOLA PARACOLPO 350-385 LNR	19538054
236	CUSCINETTO CARR. 6000 2RS R11	19320154
238	VITE TSP- DIN 963 M 5X08	IX2963005008
240	RONDELLA X PERNO CUSC. LNR 350	19346054
242	BARRA TONDA CARR. LNR 350-385 Y12	19530654.12
243	VITE TCEI DIN 912 M 6X30	IX2912006030
244	DADO ES. DIN 934 M 6	IX2934006
246	PARAC.CARRELLO D.25X25-M6X17 PARAB.	19560154
248	BARRA QUADRA 350-385 LNR	19540154
250	VITE TCEI DIN 912 M 8X25	IX2912008025
252	PIASTRINA IX TEMPR.LNR 350-385	19530854X
256	MAN. BLOCCA GAMB. LNR	19522615
257	PRIGIONIERO M10 X GAMBO X CE	19336038
258	GAMBO GLL 350 OSSIDATO	19510664
260	VITE BLOCC.VELA TQ 8 X 38 AF 350	19335007
264	PIATTO GLL CORT.11 350-385 OSSIDATO	19510465.11
265	BLOC.DRITTO D.11 PIATTO GLL 350 OSS	19525066.11
266	VITE SENZA TESTA DIN 916 M 5X6 NE	NE0916005006
270	ASTINA PIATTO Y11 GLL 350-385	19530464.11
272	BLOC.INCL.D.11 PIATTO GLL 350 OSS	19525064.11
273	VITE TCEI DIN 912 M 6X16	IX2912006016
274	BOCCOLE AUTOLUBR.16.18.20	19324107
277	RONDELLA GROWER UNI 1751 D 6	IX21751006
278	PARAC. P.MERCE G. D8,5XH36	19563206

287	DISTANZIALE PARAMANO GLL DAL 09	19562345
288	VITE BLOCCAG.PIATTO CARNI+BS2 NUOVO	19335045
290	RONDELLA F.LARGA DIN 9021 D 8X24	IX29021008024
292	DADO ANTIMANOMISSIONE	19363560
294	P.MANO POLIC. PIATTO GLL DAL 09	19562344.09
302	PERNO STAFFA PRESSAMERCE GLL 350	19531324
304	DIST.PRESS.RAGGIATO GLL 350-385	19522638
306	DIST.PRESSAMERCE GLL 350-385 OSS	19522634
308	ELSA PRESSAMERCE LNR OSSIDATO	19522640
310	MAN. PRESSAMERCE LNR OSSIDATO	19522645
312	PERNO PORTA PARAC.P.MERCE GLL 350	19533766
314	FUNGHETTO BRACCIO P.MERCE D8XHT6	19563200
316	TAPPO X GAMBO LEVA D.14 LNR BS2	19560126
318	VITE TE DIN 933 M 6X16 T.F.	IX2933006016
320	BLOCCH.IMPUG.LNR+VAS DAL 04	19525052
322	VITE SENZA TESTA DIN 913 M 10X45 CE	IX2913010045
-	AFFILAT.INC. 300-385 NO CE	19800023
402	CAPPOTT. 300-350 NO CE OSS.	19511245
404	MAN.CAPP.AFF.LNR OSSIDATO	19522652
406	VITE BLOC.PULSANTE AFF.250-370	19335025
408	ANELLI ARRESTO DIN 471 D 08E	IX2471008
409	PULSANTE AFFILATOIO 330:370	19550208
410	MOLLA PERNO AFF.+SBAV. 300:385	19390309
411	VITE SENZA TESTA DIN 916 M 6X8 NE	NE0916006008
412	PERNO SBAVATURA 330:370	19540709
413	DADO ES. DIN 439 M 6 BASSO	IX2439006
414	BICCHIERINO AFF. LNR	19540718
415	RONDELLA PIANA DIN 125 D 6	IX2125006
416	MOLA SB.350 D.50 H.8 F.8	19300209
418	RONDELLA PIANA DIN 125 D 8	IX2125008
420	DADO ES. DIN 439 M 8 BASSO	IX2439008
421	DADO ES. DIN 934 M 8	IX2934008
424	PERNO AFFILATURA 330:370	19540708
426	VITE TSP- DIN 963 M 4X08	IX2963004008
428	MANOPOLA AFFIL. MRR BULTH	19522505
430	PRIGIONIERO COLONNINA L=93	19336009
432	PIAST. COLONNINA AFFIL. NO CE	19533370
438	DADO ES. DIN 934 M 6	IX2934006
440	VITE SENZA TESTA DIN 914 M 6X30CE	IX2914006030
442	PERNO COL.AFFIL. PLD NO CE	19540453
470	MOLA AF.330-385 D.48 H.15 F.8 Y10	19300108C.10
471	CORPO AF.LNR PRESSOF. LAV	19021352.11
608MN	CAVO ALIM.COMP. CINA PA 205	19410532
608MN	CAVO ALIM.COMP. MN SUKO UNIFI	19410502
608TF	CAVO ALIM.COMP. TF ITALIA UNI	19410506
610	PRESSACAVO PG 11 FIL.LUNGO	19410806
612	PIASTRINA ALLUMINIO FERMACAVO	19521103
614	ANGOLARE ALLUM.SUPPORTO CONDENS	19521212
618	DADO ES. DIN 439 M 8 BASSO	IX2439008
620	RONDELLA PIANA DIN 125 D 8	IX2125008

622	VITE TE DIN 933 M 6X08 T.F.	IX2933006008
626	CONDENSATORE 10 UF OMOLOGAT.UL	19410306
630TF	CAVO MICRO 300-370 AFF.PULSANTIERA	19410703
630MN	CAVO MICRO LEO-GLL UL	19410703UL
632	CAVETTO PROLUNGA LAMPADA SPIA	19410750
648/2M	MOT.350-370 MN C.PIATTA 220-60	194001096
648MN	MOT.350-370 MN C.PIATTA 230-50	19400109
648TF	MOTORE 350 TF C.PIATTA 380-50	19400409
664	MICRO INTERRUTT.MN X AFFETTATR	19410201
668	PERNO MOTORE GLL 350-385	19540564
669	VITE SENZA TESTA DIN 916 M 6X10 NE	NE0916006010
670	VITE SENZA TESTA DIN 913 M 8X45 CE	IX2913008045
672	DADO ES. DIN 934 M 8	IX2934008
676	STAFFA TIR. MOTORE GLL 350-385	19540364
678	VITE TE DIN 933 M 6X10 T.F.	IX2933006010