DESPIECE TECNICO

NOVIEMBRE 1991

ARMARIOS CALIENTES ELECTRICOS

MODELOS: FI-134 E, FI-180 E, FI-250 E
ET/CP-3, ET/CP-1

Hostelería y Lavandería Industrial
Grandes Cuisines et Buanderie
Catering and Laundry Equipment

Fagor Industrial, S. Coop. - Oñati

FAGOR

FAGOR

ARMARIOS CALIENTES ELECTRICOS

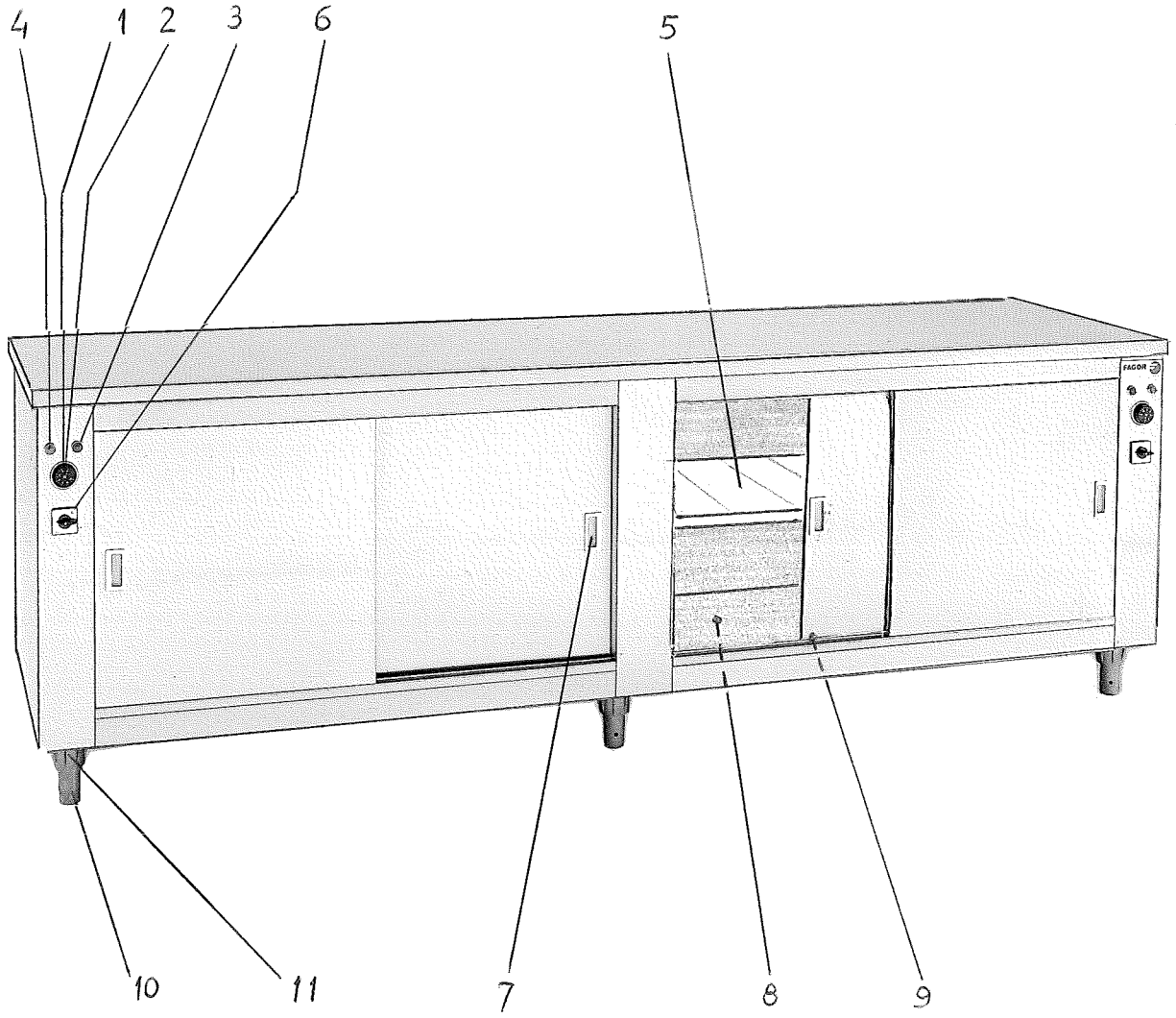

FAGOR

ARMARIOS CALIENTES ELECTRICOS

NUMERO	REFERENCIA	DENOMINACION
1	9382400	TERMOSTATO
2	X033008	MANDO DE TERMOSTATO
	U322113	INDICADOR AMARILLO
3	U183045	PILOTO ROJO
4	U183044	PILOTO VERDE
5	0740700	BALDA FI-134 y FI-250
5	0731600	BALDA FI-180
6	0754900	INTERRUPTOR GENERAL
7	0743000	PLACA TIRADOR DE PUERTA
8	C206500	RESISTENCIA 1100 w.
9	K203106	RUEDA CORREDERA DE PUERTA COMPLETA
10	U130122	PATA REGULABLE
11	9100200	PORTA-APOYO

FAGOR

ARMARIOS CALIENTES MOVILES

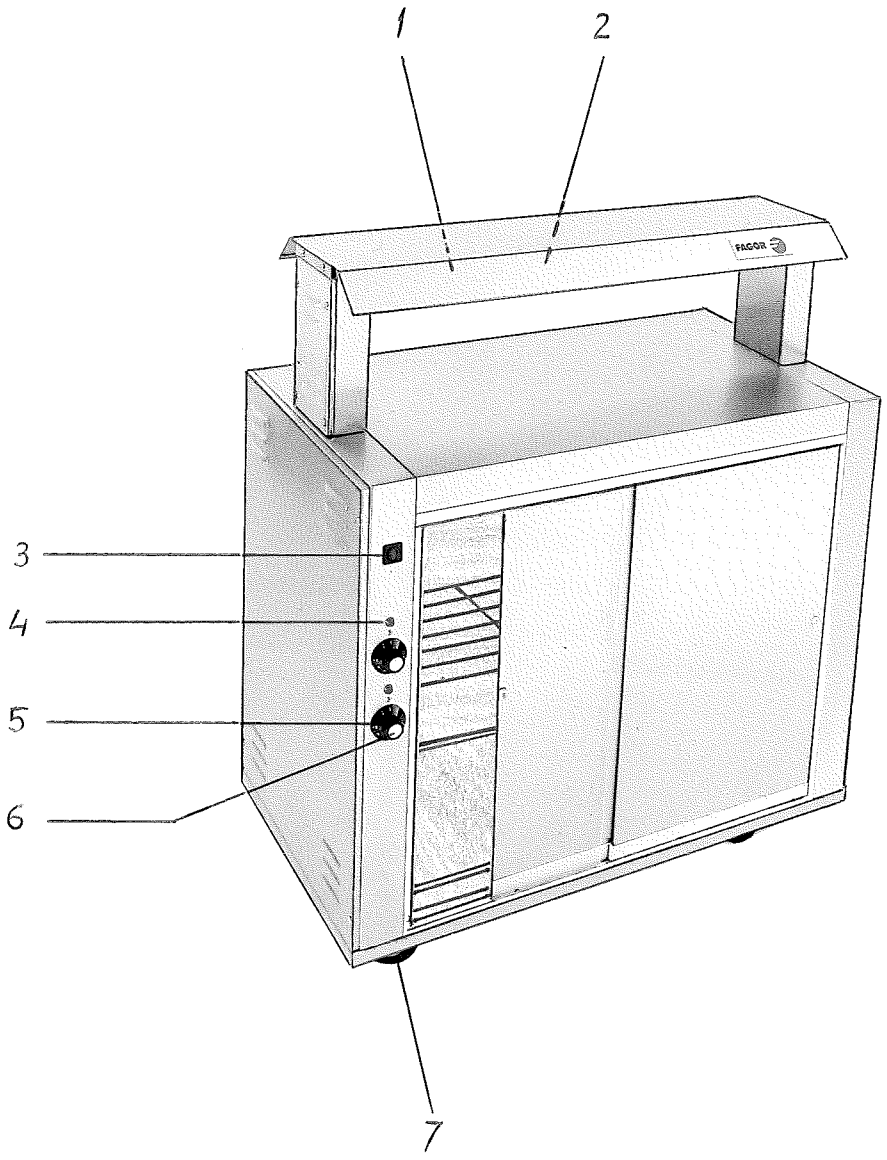

FAGOR

ARMARIOS CALIENTES MOVILES

NUMERO	REFERENCIA	DENOMINACION
1	CH060	TUBO DE CUARZO
2	CH200	RESISTENCIA
3	R253047	INTERRUPTOR
4	CH440	PILOTO ROJO
5	CH390	TERMOSTATO
6	CH400	MANDO DE TERMOSTATO
7	CH650	RUEDAS

ARMARIOS CALIENTES ELECTRICOS

Los modelos FI-134 E y FI-180 E están formados por un único cuerpo, con dos puertas correderas a cada lado para que el acceso al interior se pueda realizar por ambos lados.

En estos modelos, un único mando del termostato sirve para el control de temperatura del aparato a través de las tres resistencias, de 1100 w. cada una. (Algunos modelos antiguos disponían de un interruptor general para dar corriente al aparato). Este termostato tiene un campo de regulación entre 30 y 110 °C.

El modelo FI-250 E dispone de dos cuerpos independientes, cada uno de ellos con dos puertas correderas a cada lado. Dos termostatos independientes sirven para el control de cada uno de estos cuerpos.

Todos los modelos se pueden conectar a 380 v. III, 220 v. III ó 220 v. II, según el esquema adjunto.

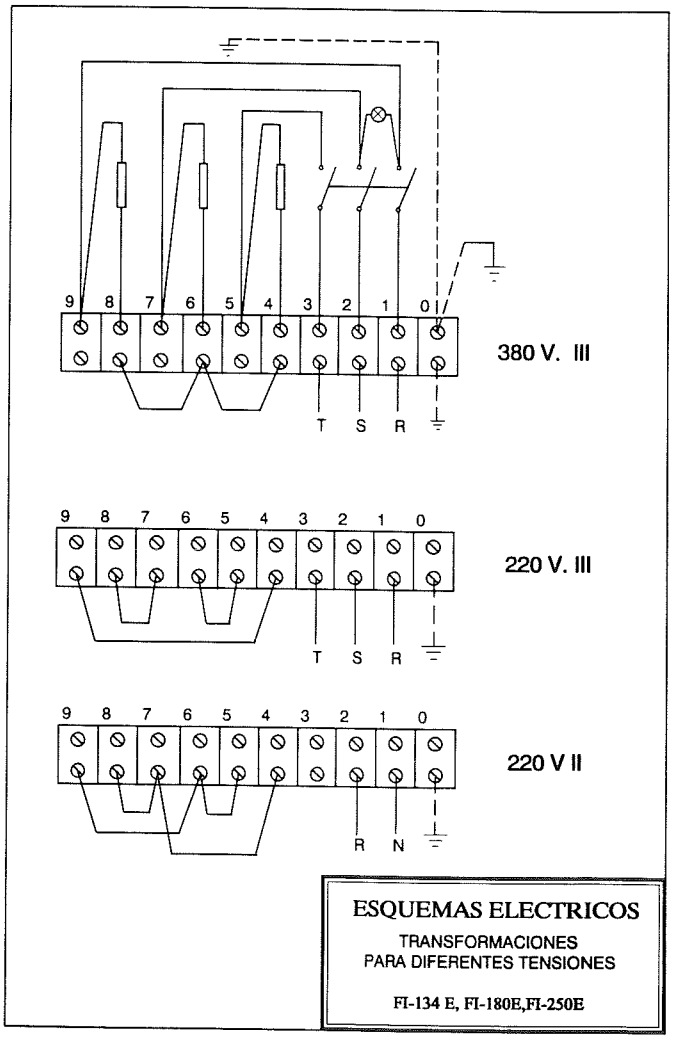

ARMARIOS CALIENTES MOVILES

El modelo ET/CP-3 consta de una sola zona de calor situada en la parte inferior del armario, y tiene dos puertas correderas solamente en su parte frontal.

El modelo ET/CP-1 consta de tres zonas de calor, dos de ellas en la parte superior e inferior del armario y la tercera en la pantalla exterior, pensada para mantenimiento de platos calientes de rápido servicio. Este modelo lleva puertas correderas tanto en la parte delantera como en la trasera, y el control de las zonas de calor se realiza por termostatos independientes. Las temperaturas pueden abarcar hasta un máximo de 85°C.

El modelo ET/CP-3 tiene una potencia máxima de 1600 w. y el ET/CP-1 de 3000 w. Ambos modelos se conectan a la red de 220 v. II.

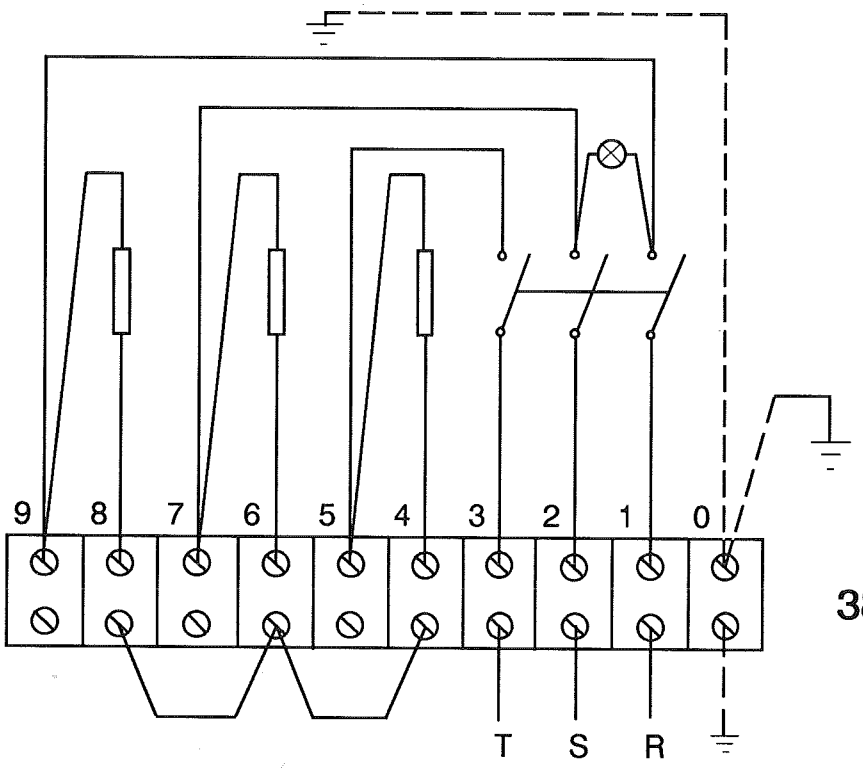

380 V. III

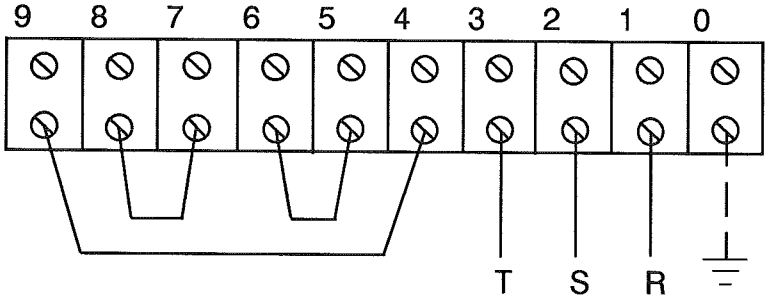

220 V. III

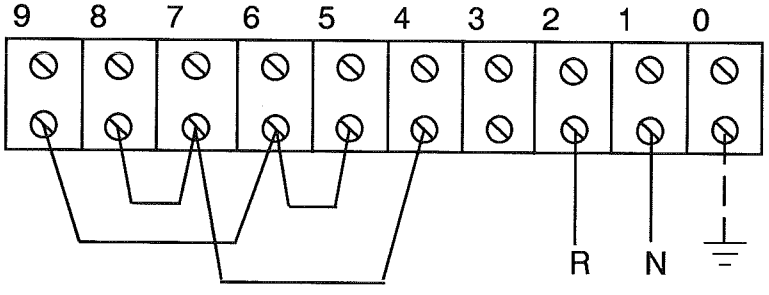

220 V II

ESQUEMAS ELECTRICOS

TRANSFORMACIONES
PARA DIFERENTES TENSIONES

FI-134 E, FI-180E,FI-250E