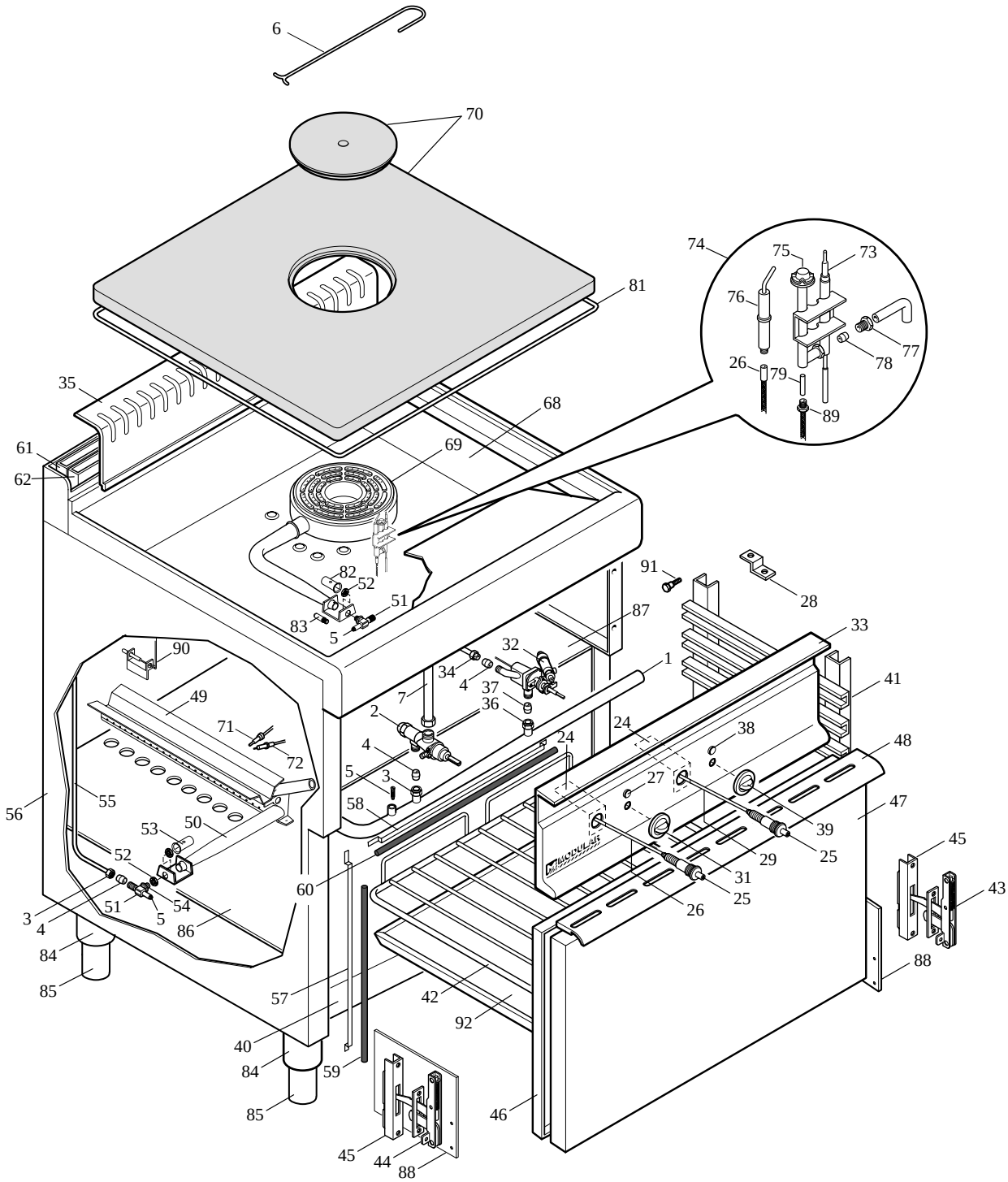
6
70
74
75
73
76
77
78
26
79
89
81
35
68
61
69
62
82
52
51
83
5
91
28
87
33
90
32
1
34
4
37
41
49
7
36
2
24
38
48
71
24
72
4
5
3
27
47
56
55
58
39
53
50
29
25
45
52
31
60
25
43
3
51
54
26
4
5
86
84
88
85
57
42
92
40
84
59
85
46
45
44
88

MODULAR

LISTA RICAMBI

cod. 253.043.00 A

TUTTAPIASTRA A GAS CON FORNO A GAS

ED. 01-99

MOD. 65/70 TPFG

POS.	CODICE	RIF. MODIFICHE	DENOMINAZIONE	PREZZO
1	675.051.00		Ass. rampa tuttapiastra 65/70 TPFG	
2	671.001.00		Rubinetto in sicurezza PEL SC 21S	
3	673.011.00		Dado per bicono D. 10 M16x1,5	
4	673.001.00		Bicono D. 10	
5	641.012.00		Vite per presa di pressione M4	
6	683.028.00		Gancio per disco centrale	
7	675.069.00		Tubetto collegamento rub./portaugello	
24	623.064.00		Protezione piezo	
25	672.006.00		Accenditore piezo	
26	666.001.00		Cavo per accensione L.500	
27	682.003.00		Placchetta per indice	
28	623.002.00		Squadretta fissaggio cruscotto	
29	666.002.00		Cavo per accensione per forno L. 1200	
31	612.001.00		Ass. manopola gas pilota De 62	
32	671.002.00		Termostato valvolato SABAF S. TSM 5320.1	
33	611.185.00		Ass. cruscotto 65/70 TPFG	
34	673.017.00		Dado 3/8" per bicono D. 10	
35	611.002.00		Ass. alzatina posteriore da 70	
36	673.016.00		Dado M13x1 per bicono D. 8	
37	673.005.00		Bicono D. 8	
38	682.004.00		Placchetta per indice manopola forno	
39	612.008.00		Ass. manopola forno gas De 62	
40	611.089.00		Ass. forno gas	
41	611.088.00		Ass. reggigriglie per forno	
42	683.009.00		Griglia 530x530 per forno	
43	684.009.00		Cerniera Dx porta forno	
44	684.010.00		Cerniera Sx porta forno	
45	684.011.00		Portarullino porta forno	
46	625.009.00		Controporta forno	
47	621.126.00		Porta forno	
48	621.127.00		Maniglia per porta forno	
49	611.090.00		Ass. parafiamma per bruciatore forno	
50	672.030.00		Ass. bruciatore per forno gas	
51	673.023.00		Portaugello per tubo D. 10	
52	673.024.00		Dado M14x1 per portaugello	
53	672.021.00		Boccola per regolazione aria D. 18x1	
54	674.007.00		Ugello D. 180	
55	675.043.00		Tubo collegamento bruciatore forno	
56	611.215.00		Ass. piano involucro 65/70 TPFG	
57	260.004.00		Molla verticale porta forno	
58	260.003.00		Molla orizzontale porta forno	

MODULAR

LISTA RICAMBI

cod. 253.043.00 B

TUTTAPIASTRA A GAS CON FORNO A GAS

ED. 01-99

MOD. 65/70 TPFG

POS.	CODICE	RIF. MODIFICHE	DENOMINAZIONE	PREZZO
59	652.002.00		Guarnizione verticale per porta forno	
60	652.001.00		Guarnizione orizzontale per porta forno	
61	611.169.00		Ass. camino basso forno tuttapiastra	
62	611.170.00		Ass. camino basso tuttapiastra	
68	611.181.00		Ass. camera di combustione tuttapiastra	
69	672.056.00		Ass. bruciatore per tuttapiastra	
70	681.012.00		Piastra con anello TP (656x542)	
71	672.018.00		Termocoppia M8x1 L.1200 forno G. filett.	
72	672.019.00		Candela per forno	
73	672.025.00		Termocoppia M9x1 G. unif. L. 500	
74	672.069.00		Ass. pilota SIT 0.190.083 GPL	
75	672.057.00		Pilota SIT 0.190.083	
76	672.060.00		Candela M4x1	
77	673.013.00		Raccordo per bicono D4 target M10x1	
78	673.004.00		Bicono D.4	
79	672.058.00		Portaugello + ugello D. 0,25	
79	672.059.00		Portaugello + ugello D. 0,35	
81	653.000.00		Guarnizione per tuttapiastra	
82	672.061.00		Boccola regolazione aria D. 18x2	
83	674.040.00		Ugello D. 225	
84	611.689.00		Ass. traversa cucina 70	
85	612.014.00		Ass. piedino 2" gas H. 145	
86	622.087.00		Protezione bruciatore forno gas	
87	622.099.00		Fondo interno cucina da 70	
88	623.032.00		Protezione per cerniera	
89	675.070.00		Tubetto collegamento pilota TP	
90	623.034.00		Supporto bulbo termostato forno	
91	641.013.00		Perno fissaggio reggigriglie	
92	625.008.00		Suola per forno	