FROM 01-2015

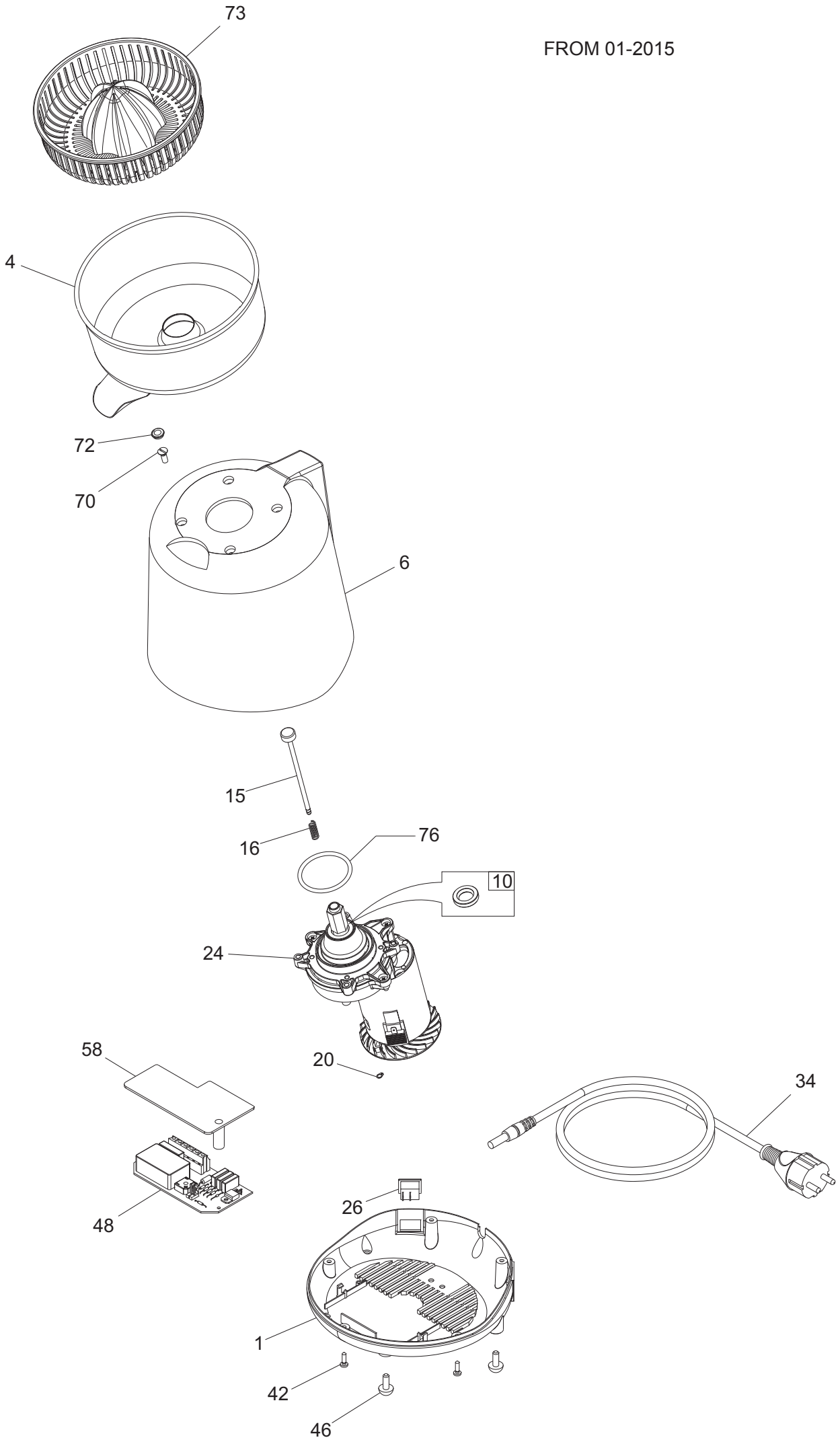

APOLLO ECO - from 2015.01

Riferim	Nome prodotto	Codice
1	FONDO CAMPANA NERO PLL/DRG	IB4000710
04A	VASCHETTA ACCIAIO PUL. PLL	IB2260700
06 NR	CAMPANA NERA Y15 PLL	IB4070700.15
06 CR	CAMPANA CROMATA APOLLO Y15	IB4080700.15
10	ANELLO TENUTA 14X25X5 Y.15 APO	IB4104021
15	ASTINA MICRO+PULS Y15 APO	IB2080735
16	MOLLA MICRO VERTICALE APO	IB76M0701
17	ANELLO OR 4175 CONO APO	IB4104034
20	ANELLO ZA 4 ARRESTO APO/MRC	IB77AN04
24	PERMAN.MAGN. MOT.62 4 071.1 220V CC	IB5080705
26	INTERRUTTORE	IB5800100
34	CAVO ALIMENTAZ.SHUKO+PASSAC.STAMP.	IB5504003
42	VITE AUT.TC CROCE ZINC. 3,5X13	IB76VCR03,5X13
46	KIT PIEDINO GOMMA (5 PZ)	IB4306402A
48	SCHEDA RADRIZZATORE C.C. PLL	IB5940700
58	CAPOTTINA SALVAG. PLL	IB4000715
70	VITE SVAS.CROCE IX M5X14	IB77VSC05X14
72	PIEDINI X VASCHETTA PLL	IB4180710
73	PIGNA PLL	IB4000720
76	ANELLO OR 4175 CONO APO	IB4104034