5415.144.00 **mod. PPC5G/...**

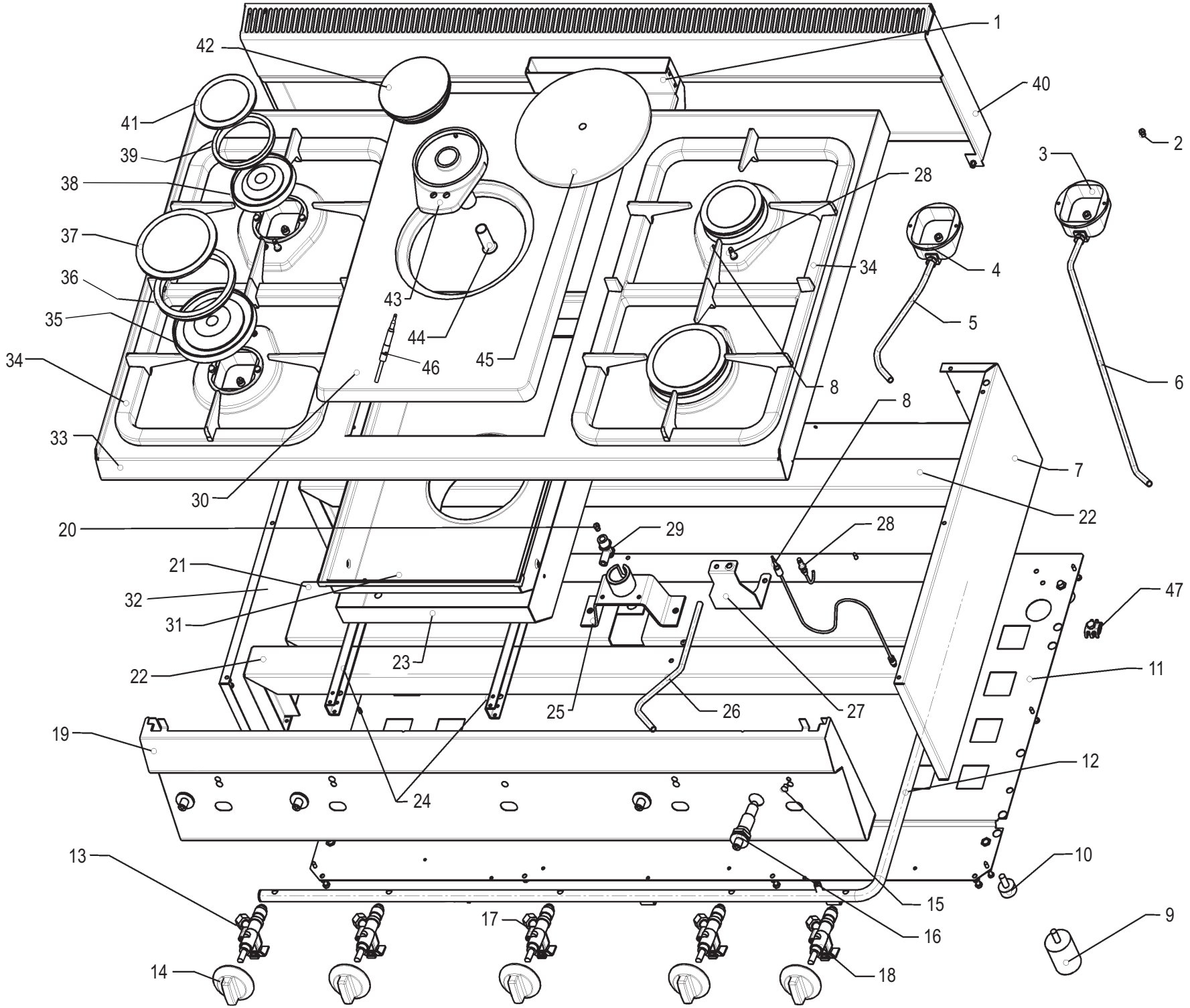

agg. 31.07.15

CODICI RICAMBIO PER FINITO / SPARE PARTS FOR THE FINISHED PRODUCT

Aggiornato al/Updated to 27/11/17

Artic./Item	Descrizione/Description	Modello/Model
123005	**PIANO COTTURA GAS 5 FUOCHI CON PIASTRA RISCALDANTE** **4 BURNERS GAS BOILING TOP WITH HOTPLATE**	**PP5G/0**

Cons./Recom.	Pos./Posit.	Ricambio/Replacement			Prezzo/Price List
	01	RC00992000	ASS. CAMINO INTERNO PP5G/0	INTERNAL FLUE ASSEMBLY PP5G/0	26,84
	03	RC00377000	COPPA BRUCIATORE	BURNER CAP	7,83
	04	RC00378000	VITE SPECIALE PER BRUCIATORE	SPECIAL SCREW FOR BURNER	5,19
	05	RC00370000	TUBETTO BRUCIATORE PCG	BURNER PIPE PCG	14,01
	06	RC00371000	TUBETTO BRUCIATORE PCG	BURNER PIPE PCG	15,11
	07	RC01251000	FIANCO DX SNACK	RIGHT SIDE SNACK	32,77
*	08	RC00367000	TERMOCOPPIA L=600MM	THERMOCOUPLE FOR TOP BURNER	15,56
	10	RC00311000	PIEDINO H=25 MM	FOOT	4,74
	11	RC00799000	FONDO GAS 1050	BASE GAS 1050	40,60
	12	RC00971000	RAMPA PC5G	RAMP PC5G	61,08
	14	RC01884000	MANOPOLA GAS SNACK NERA	BLACK KNOB FOR LINE SNACK	9,47
	14	RC02072000	MANOPOLA GAS SNACK GRIGIA	GREY KNOB	8,79
*	16	RC00128000	ACCENDITORE PIEZO CON DADO	PIEZO IGNITER	16,99
	18	RC00369000	RUBINETTO	GAS COCK	38,28
	19	RC00985000	CRUSCOTTO PP5G	CONTROL PANEL PP5G	
	21	RC00987000	SUPPORTO BRUCIATORE CENTRALE PP5G	CENTRAL BURNER SUPPORT PP5G	35,00
	22	RC00988000	SUPPORTO CAMERA COMB. PP5G	COMBUSTION CHAMBER SUPPORT PP5G	35,37
	23	RC00991000	CONTROCAMERA COMBUSTIONE PP5G	COMBUSTION CHAMBER COVER PP5G	29,86
	24	RC00989000	SUPPORTO INT. CAMERA COMB. PP5G	COMBUSTION CHAMBER INTERNAL SUPPORT PP5G	14,85
	25	RC00976000	SUPPORTO BRUCIATORE 5KW	BURNER SUPPORT 5KW	20,74
	26	RC00986000	TUBETTO CENTRALE PP5G	CENTRAL PIPE PP5G	9,05
	27	RC00977000	SUPP. GRUPPO ACCENDITORE 5kW	SUPPORT FOR IGNITER GROUP	21,00
*	28	RC00368000	CANDELETTA D'ACCENSIONE E MOLLA	SPARK PLUG	9,50

L'azienda si riserva il diritto di apportare ulteriori aggiornamenti senza preavviso. / The data may be updated without prior warning

Artic./Item	Descrizione/Description	Modello/Model
123005	**PIANO COTTURA GAS 5 FUOCHI CON PIASTRA RISCALDANTE** **4 BURNERS GAS BOILING TOP WITH HOTPLATE**	**PP5G/0**

Cons./Recom.	Pos./Posit.	Ricambio/Replacement			Prezzo/Price List
	29	RC00423000	PORTAUGELLO	NOZZLE HOLDER	8,06
	30	RC00983000	PIASTRA GHISA CENTRALE	CENTRAL CAST IRON PLATE	229,83
	31	RC00990000	CAMERA COMBUSTIONE PP5G	COMBUSTION CHAMBER PP5G	63,54
	32	RC01252000	FIANCO SX SNACK	LEFT SIDE SNACK	32,77
	33	RC00981000	RIPIANO PP5G/0	SHELF PP5G/0	285,22
	34	RC00376000	SUPPORTO PENTOLE SNACK	PAN GRID	80,98
	35	RC02186000	SUPPORTO SPARTIFIAMMA UR		18,56
	36	RC01832000	SPARTIFIAMMA ULTRARAPIDO SNACK	SNACK ULTRARAPID BURNER COVER	34,58
	37	RC00375000	COPERCHIO BRUCIATORE UR	COVER FOR "ULTRARAPID" BURNER	17,54
	38	RC02263000	SUPPORTO SPARTIFIAMMA RAPIDO SNACK		15,78
	39	RC01833000	SPARTIFIAMMA RAPIDO SNACK	SNACK RAPID BURNER COVER	17,87
	40	RC00813000	CAMINO PER CUCINA 1050	FLUE COOKER 1050	109,34
	41	RC00373000	COPERCHIO BRUCIATORE R	COVER FOR "RAPID" BURNER	7,83
	44	RC00969000	BOCCOLA REGOLAZIONE ARIA	AIR REGULATION BUSHING	9,50
	45	RC00984000	COPERCHIO GHISA PIASTRA CENTRALE	CAST IRON COVER FOR CENTRAL PLATE	42,59
*	46	RC00864000	TERMOCOPPIA L=1400MM	OVEN THERMOCOUPLE	17,43
	47	RC00304000	MORSETTO EQUIPOTENZIALE COMPLETO	EQUIPOTENTIAL CONNECTING BLOCK	6,62

L'azienda si riserva il diritto di apportare ulteriori aggiornamenti senza preavviso. / The data may be updated without prior warning