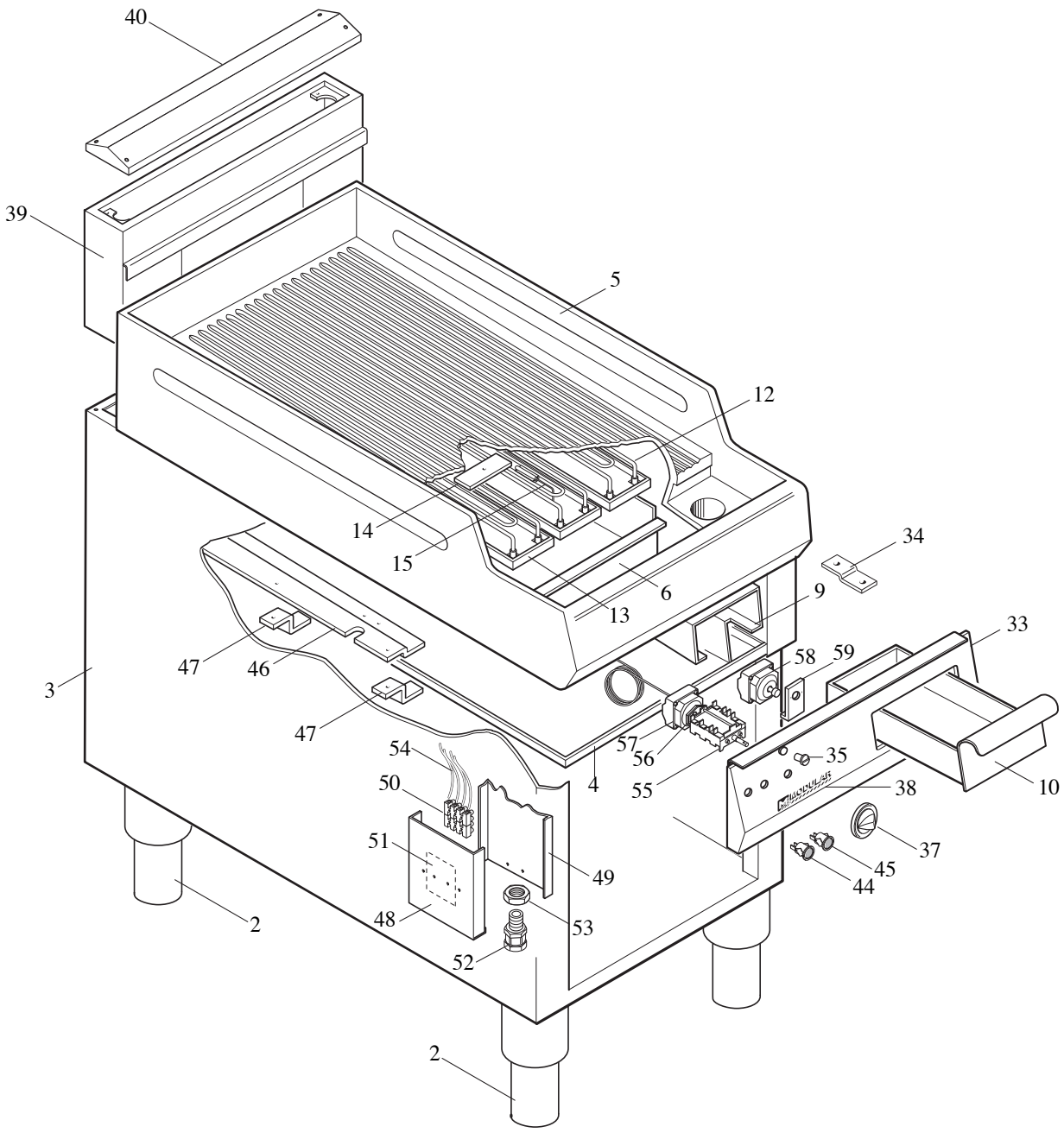
40
39
5
12
14
15
6
13
34
9
33
58
59
47
46
3
47
57
56
55
35
38
10
54
50
4
51
49
37
45
44
48
53
2
52
2

MODULAR
LISTA RICAMBI

cod. 253.172.01

# FRY - TOP
# MOD. 90/40 FTE
# MOD. 90/40 FTRE
# MOD. 90/40 FTE-CR
# MOD. 90/40 FTRE-CR

ED. 01-07

| POS. | CODICE | RIF. MODIFICHE | DENOMINAZIONE | PREZZO |
|---|---|---|---|---|
| 2 | 912.033.00 | | Piede 2" vite M 10 | |
| 3 | 921.000.00 | | Involucro esterno 90/40 | |
| 4 | 922.009.00 | | Fondo top vano 90/40 | |
| 5 | 911.972.00 | sost. il911.032.00 dal 01/07/07 | Assieme piano piastra 90/40 FTE | |
| 5 | 911.976.00 | sost. il911.033.00 dal 01/07/07 | Assieme piano piastra 90/40 FTRE | |
| 5 | 911.973.00 | sost. il911.034.00 dal 01/07/07 | Assieme piano piastra 90/40 FTE-CR | |
| 5 | 911.977.00 | sost. il911.110.00 dal 01/07/07 | Assieme piano piastra 90/40 FTRE-CR | |
| 6 | 922.038.00 | | Protezione resistenze 90/40 FTE | |
| 9 | 922.041.15 | sost. il922.041.00 dal 01/07/07 | Supporto cassetto 90 FT | |
| 10 | 911.040.00 | | Assieme cassetto 90 FT | |
| 12 | 965.000.00 | | Resistenza 90 FTE 2200W-230V | |
| 13 | 922.043.00 | | Piastra fissaggio resistenze 90/40 FTE | |
| 14 | 635.001.00 | | Rinforzo per piastra resistenze 90 FTE | |
| 15 | 623.008.00 | | Fiss. bulbo termostato | |
| 33 | 921.694.00 | sost. il921.046.00 dal 01/07/07 | Cruscotto 90/40 FTE | |
| 34 | 623.002.15 | | Squadretta fissaggio cruscotto | |
| 35 | 682.003.00 | | Placchetta per indice | |
| 37 | 912.045.00 | sost.il 912.005.00 dal01/07/07 | Assieme manopola elettrica 50÷300°C | |
| 38 | 250.389.00 | | Marchio "MODULAR" | |
| 39 | 9111041.00 | sost.il 911.041.00 dal 01/07/07 | Assieme alzatina posteriore | |
| 40 | 9211093.00 | sost. il 911.,020.00 dal 01/07/07 | Cappottina per alzatina 90/40 | |
| 44 | 663.043.00 | | Segnalatore verde 41 F2 + dente | |
| 45 | 663.044.00 | | Segnalatore arancio 41 F2 + dente | |
| 46 | 622.430.00 | sost.922.098.00 dal 01/07/07 | Protezione laterale | |
| 47 | 623.206.00 | | Squadretta fiss. protez. laterale | |
| 48 | 623.113.00 | | Supporto per morsettiera | |
| 49 | 622.152.00 | | Protezione frontale morsettiera | |
| 50 | 663.018.00 | | Morsettiera PA 44 a 4 poli | |
| 51 | 250.074.00 | | Targhetta per morsettiera PA44 | |
| 52 | 663.027.00 | | Pressacavo PG16-Art. V-Tec16 | |
| 53 | 663.017.00 | | Controdado PG16 | |
| 54 | 668.017.00 | | Cablaggio solo fili FTE 40 | |
| 55 | 661.000.00 | | Commutatore ang. 15A-49.41015.300 | |
| 56 | 661.013.00 | | Staffa 617078 | |
| 57 | 661.007.00 | | Termostato trif. 100÷350°C - 553462803 | |
| 58 | 661.045.00 | | Termostato sic. + guaina 350°C - 5532562 | |
| 59 | 623.212.00 | | Supporto termostato di sic. FTE | |
| | | | | |
| | | | | |
| | | | | |
| | | | | |