DESPIECES DEL SERVICIO TECNICO

SERIE 900

Cocinas a Gas - Fourneaux à gaz
Gas Ranges - Gasherde - Cucine a gas

CG9-10 CG9-11

NOVIEMBRE 2000

FAGOR

Fagor Industrial

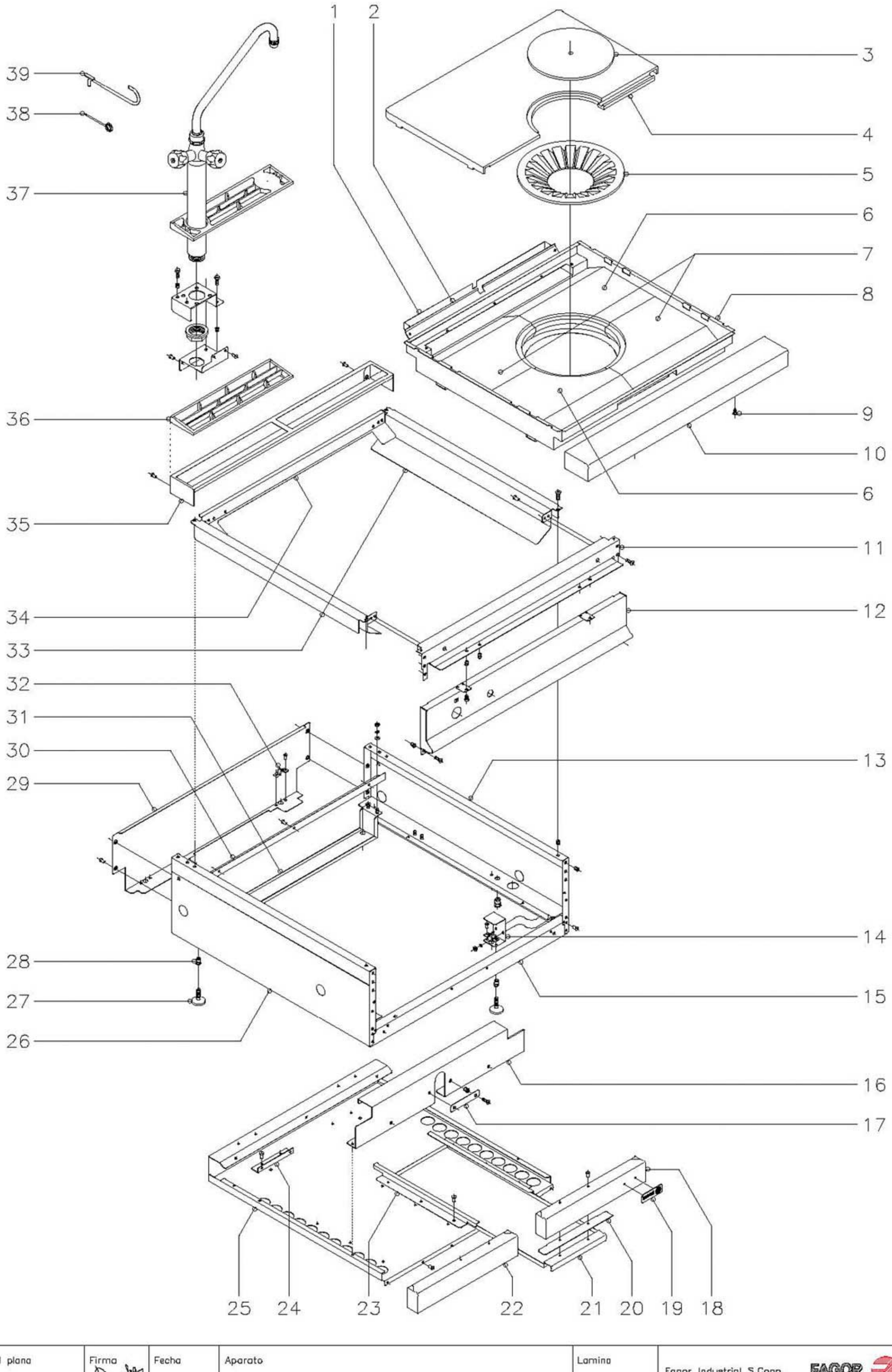

N plano	Firma	Fecha	Aparato	Lamina	
C−905		11−00	COCINA CG9−10	1	Fagor Industrial S.Coop. FAGOR O<ate

MOD.	COCINA	ZONA	MUEBLE	PLANO	C-905

ITEM	CODIGO	DENOMINACION	TEXTO	CG9-10									NOTAS
1	U615456	Posterior de chimenea		1									
2	U615454	Anterior de chimenea		1									
3	U195421	Rodela		1									
4	U615404	Media placa		2									
5	U195420	Rodela difusora		1									
6	U615408	Refractario derecho		2									
7	U615407	Refractario izquierdo		2									
8	U615462	Cajon refractarios		1									
9	Q152004	Tornillo aplastado M-5x13		2									
10	R165431	Anterior de mesa		1									
11	R162613	Escuadra amarre anterior mesa		1									
	Q152004	Tornillo aplastado M-5x13		6									
	Q221342	Remache exagonal M-5		6									
12	U612850	Panel portamandos		1									
	Q152004	Tornillo aplastado M-5x13		4									
	Q221342	Remache exagonal M-5		4									
13	R162810	Panel lateral derecho		1									
14	H012805	Escuadra amarre pata		2									
	Q302022	Arandela plana Ø16xØ6x1,2		4									
	Q162030	Tuerca exagonal M-5		4									
15	H022604	Liston amarre zocalo		1									
	Q419005	Remache tubular Ø4x8		4									
16	U612650	Soporte cajon refractarios		2									
	Q419005	Remache tubular Ø4x8		4									
17	U612602	Chapa soporte quemador		1									
	Q152004	Tornillo aplastado M-5x13		2									
	Q221342	Remahe exagonal M-5		2									
18	H012804	Asa bandeja derecha		1									
	Q419005	Remache tubular Ø4x8		2									

MOD.	COCINA	ZONA	MUEBLE	PLANO	C-905

ITEM	CODIGO	DENOMINACION	TEXTO	CG9-10									NOTAS
19	U262806	Escudo FAGOR		1									
	Q221023	Clips sujecion escudo		2									
20	H012807	Refuerzo asa		2									
21	H012808	Bandeja recogegrasas completa		2									
22	H012806	Asa bandeja izquierda		1									
	Q419005	Remache tubular Ø4x8		2									
23	U562640	Guia bandejas		4									
	Q419005	Remache tubular Ø4x8		12									
24	U325611	Escuadra tope bandejas		2									
	Q419005	Remache tubular Ø4x8		4									
25	U562651	Base de bandejas		1									
	Q419005	Remache tubular Ø4x8		7									
26	R162812	Panel lateral izquierdo		1									
27	Z200105	Pata regulable		4									
28	Q221345	Remache exagonal M-10		4									
29	R162813	Panel posterior		1									
	Q419005	Remache tubular Ø4x8		4									
30	H022603	Escuadra posterior base bandejas		1									
31	H022606	Refuerzo posterior patas		1									
	Q302022	Arandela plana Ø16xØ6x1,2		2									
	Q162030	Tuerca exagonal M-5		2									
32	X010503	Muelle enganche piton		4									
	Q419007	Remache tubular Ø3,2x6		8									
33	U615450	Lateral de mesa		2									
	Q419005	Remache tubular Ø4x8		8									
	Q152004	Tornillo aplastado M-5x13		4									
34	U615452	Posterior interior de mesa		1									
35	R205428	Soporte embellecedor		1									
	Q419005	Remache tubular Ø4x8		2									

MOD.	COCINA	ZONA	MUEBLE	PLANO	C-905

ITEM	CODIGO	DENOMINACION	TEXTO	CG9-10									NOTAS
36	R205425	Embellecedor chimenea		2									
37	1100002703 (KIT GRIFO DE AGUA IZDO.)			-							(Se suministra bajo pedido)		
	U706500	Grifo de agua con tuerca		1									
	R205431	Embellecedor chime. kit izdo.		1									
	E542606	Soporte grifo de agua izdo.		1									
	Q012043	Tornillo exagonal M-6x20		4									
	Q221343	Remache exagonal M-6		4									
	E542601	Union refuerzo grifo agua izdo.		1									
	Q419005	Remache tubular Ø4x8		5									
37	1100002704 (KIT GRIFO DE AGUA DECHO.)			-							(Se suministra bajo pedido)		
	U706500	Grifo de agua con tuerca		1									
	R205432	Embellecedor chime. kit decho.		1									
	E542605	Soporte grifo de agua decho.		1									
	Q012043	Tornillo exagonal M-6x20		4									
	Q221343	Remache exagonal M-6		4									
	E542603	Union refuerzo grifo agua decho.		1									
	Q419005	Remache tubular Ø4x8		5									
38	0623500	Aguja limpieza quemadores		1									
39	0623600	Palanca levanta placas		1									

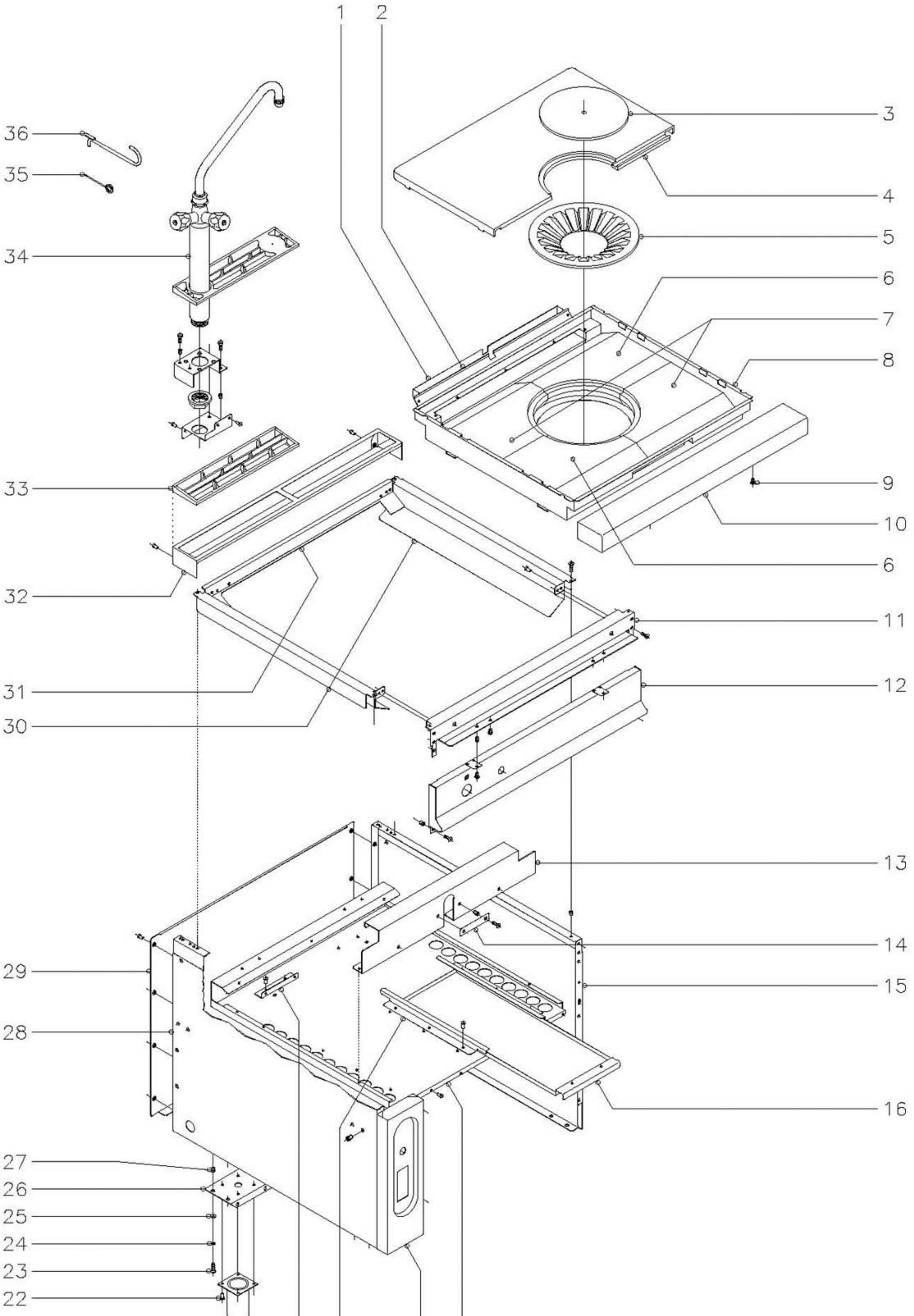

N plano	Firma	Fecha	Aparato	Lamina	
C–906		11–00	COCINA CG9–11	2	Fagor Industrial S.Coop. D<ate

MOD.	COCINA	ZONA	MUEBLE	PLANO	C-906

ITEM	CODIGO	DENOMINACION	TEXTO	CG9-11									NOTAS
1	U615456	Posterior de chimenea		1									
2	U615454	Anterior de chimenea		1									
3	U195421	Rodela		1									
4	U615404	Media placa		2									
5	U195420	Rodela difusora		1									
6	U615408	Refractario derecho		2									
7	U615407	Refractario izquierdo		2									
8	U615462	Cajon refractarios		1									
9	Q152004	Tornillo aplastado M-5x13		2									
10	R165431	Anterior de mesa		1									
11	R162613	Escuadra amarre anterior mesa		1									
	Q152004	Tornillo aplastado M-5x13		6									
	Q221342	Remache exagonal M-5		6									
12	U612850	Panel portamandos		1									
	Q152004	Tornillo aplastado M-5x13		4									
	Q221342	Remache exagonal M-5		4									
13	U612650	Soporte cajon refractarios		2									
	Q419005	Remache tubular Ø4x8		4									
14	U612602	Chapa soporte quemador		1									
	Q152004	Tornillo aplastado M-5x13		2									
	Q221342	Remache exagonal M-5		2									
15	U562852	Panel lateral derecho		1									
16	U722604	Bandeja recogegrasas		2									
17	U562651	Base de bandejas		1									
	Q419005	Remache tubular Ø4x8		3									
18	U562854	Portamandos lateral		1									
	Q152004	Tornillo aplastado M-5x13		2									
19	U562640	Guia de bandejas		4									
	Q419005	Remache tubular Ø4x8		12									

MOD.	COCINA	ZONA	MUEBLE	PLANO	C-906

ITEM	CODIGO	DENOMINACION	TEXTO	CG9-11									NOTAS
20	U325611	Escuadra tope bandejas		2									
	Q419005	Remache tubular Ø4x8		4									
21	X260150	Pata regulable		4									
22	Q411304	Remache avibulb Ø4,8		16									
23	Q012043	Tornillo exagonal M-6x20		8									
24	Q262040	Arandela muelle A-6		8									
25	Q302022	Arandela plana Ø16xØ6x1,2		8									
26	X172630	Liston soporte patas		2									
27	Q221343	Remache exagonal M-6		8									
28	X162810	Panel lateral izquierdo		1									
29	U562853	Panel posterior		1									
	Q419005	Remache tubular Ø4x8		8									
30	U615450	Lateral de mesa		2									
	Q419005	Remache tubular Ø4x8		8									
	Q152004	Tornillo aplastado M-5x13		4									
31	U615452	Posterior interior de mesa		1									
32	R205428	Soporte embellecedor		1									
	Q419005	Remache tubular Ø4x8		2									
33	R205425	Embellecedor chimenea		2									
34	1100002703 (KIT GRIFO DE AGUA IZDO.)			-									(Se suministra bajo pedido)
	U706500	Grifo de agua con tuerca		1									
	R205431	Embellecedor chime. kit izdo.		1									
	E542606	Soporte grifo de agua izdo.		1									
	Q012043	Tornillo exagonal M-6x20		4									
	Q221343	Remache exagonal M-6		4									
	E542601	Union refuerzo grifo agua izdo.		1									
	Q419005	Remache tubular Ø4x8		5									

MOD.	COCINA	ZONA	MUEBLE	PLANO	C-906

ITEM	CODIGO	DENOMINACION	TEXTO	CG9-11									NOTAS
34	1100002704 (KIT GRIFO DE AGUA DECHO.)			-							(Se suministra bajo pedido)		
	U706500	Grifo de agua con tuerca		1									
	R205432	Embellecedor chime. kit decho.		1									
	E542605	Soporte grifo de agua decho.		1									
	Q012043	Tornillo exagonal M-6x20		4									
	Q221343	Remache exagonal M-6		4									
	E542603	Union refuerzo grifo agua decho.		1									
	Q419005	Remache tubular Ø4x8		5									
35	0623500	Aguja limpieza quemadores		1									
36	0623600	Palanca levantaplacas		1									

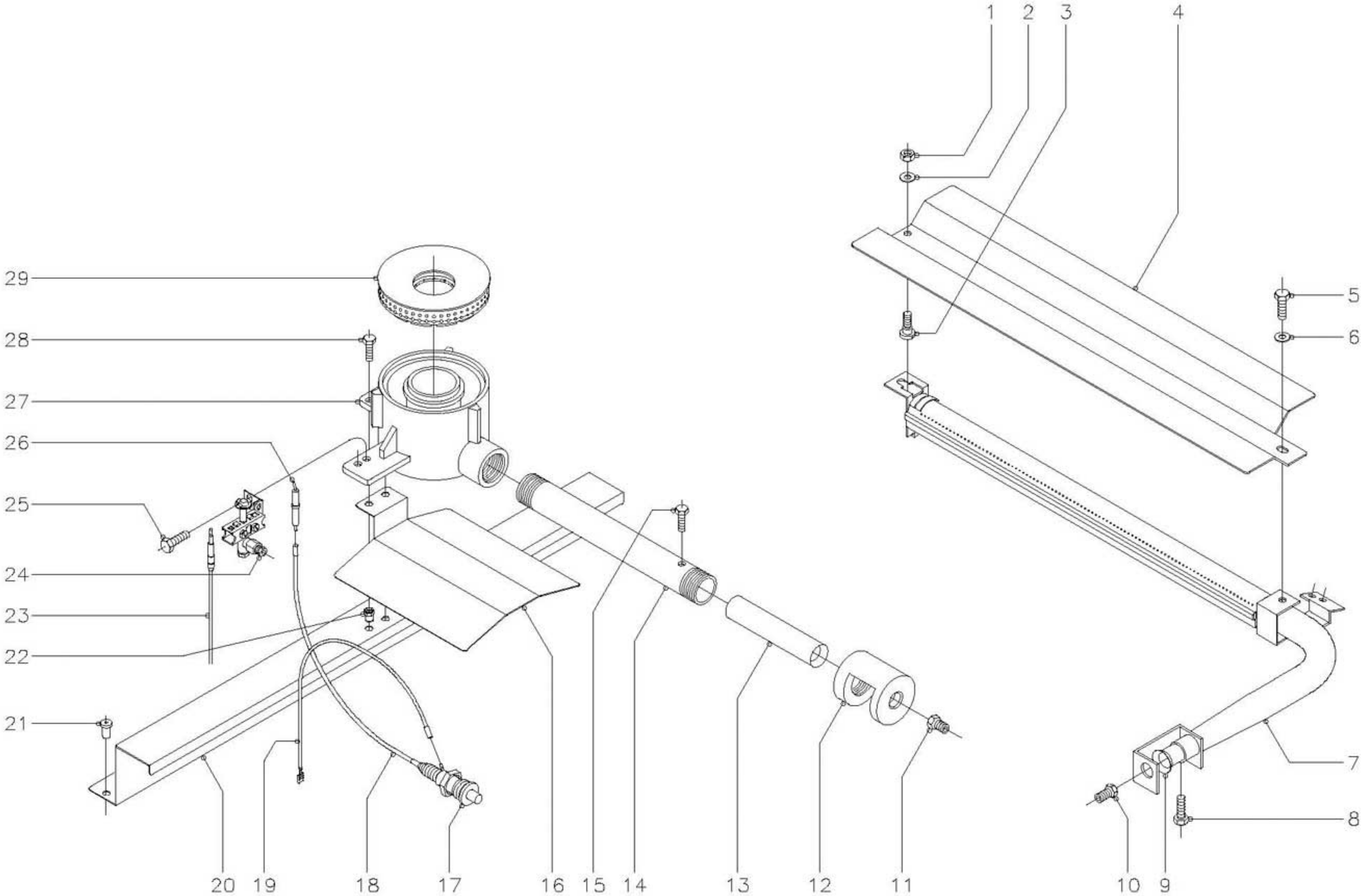

N plano	Firma	Fecha	Aparato	Lamina	
C-907		11-00	COCINAS CG9-10, CG9-11	3	Fagor Industrial S.Coop. FAGOR Oate

MOD.	COCINAS	ZONA	QUEMADORES	PLANO	C-907

ITEM	CODIGO	DENOMINACION	TEXTO	CG9-10	CG9-11								NOTAS
1	Q162040	Tuerca exagonal M-6		-	1								
2	Q302022	Arandela plana Ø16xØ6x1,2		-	1								
3	R252624	Piton soporte		-	1								
4	U745705	Difusor quemador horno		-	1								
5	Q012041	Tornillo exagonal M-6x10		-	1								
6	Q302022	Arandela plana Ø16xØ6x1,2		-	1								
7	U745700	Quemador de horno		-	1								
8	Q012031	Tornillo exagonal M-5x10		-	1								
9	U325707	Regulador de aire		-	1								
10	U052401	Tobera Ø1,45 (B.P.) Horno		-	1								
10	1011600	Tobera Ø2,25 (G.N.) Horno		-	1								
10	9424600	Tobera Ø4,23 (G.V.) Horno		-	1								
11	R302400	Tobera Ø1,65 (B.P.) Mesa		1	1								
11	U054400	Tobera Ø2,50 (G.N.) Mesa		1	1								
11	X102403	Tobera Ø4,58 (G.V.) Mesa		1	1								
12	U615700	Camara de mezcla		1	1								
13	U775701	Venturi		1	1								
14	U195703	Tubo mezclador		1	1								
15	Q012031	Tornillo exagonal M-5x10		1	1								
16	U612603	Tejadillo		1	1								
17	S113034	Piezoelectrico		1	1								
18	U323030	Cable bujia a piezoelectrico		1	1								
19	U333003	Cable masa a piezoelectrico		1	1								
20	U612651	Soporte quemador de mesa		1	1								
21	Q419005	Remache tubular Ø4x8		2	2								
22	Q221342	Remache exagonal M-5		2	2								
23	U222130	Termopar L=600		1	1								
24	U192104	Conjunto soporte piloto		1	1								
	U442138	Inyector piloto Ø0,25 (B.P.y G.V.)		1	1								Regular para G.V.

MOD.	COCINAS	ZONA	QUEMADORES	PLANO	C-907

ITEM	CODIGO	DENOMINACION	TEXTO	CG9-10	CG9-11								NOTAS
	U442137	Inyector piloto Ø0,40 (Gas Natural)		1	1								
25	Q012031	Tornillo exagonal M-5x10		2	2								
26	X012101	Bujia de encendido		1	1								
27	U195702	Cuerpo quemador		1	1								
28	Q012031	Tornillo exagonal M-5x10		2	2								
29	U195701	Quemador (10.850 kcal./ h.)		1	1								

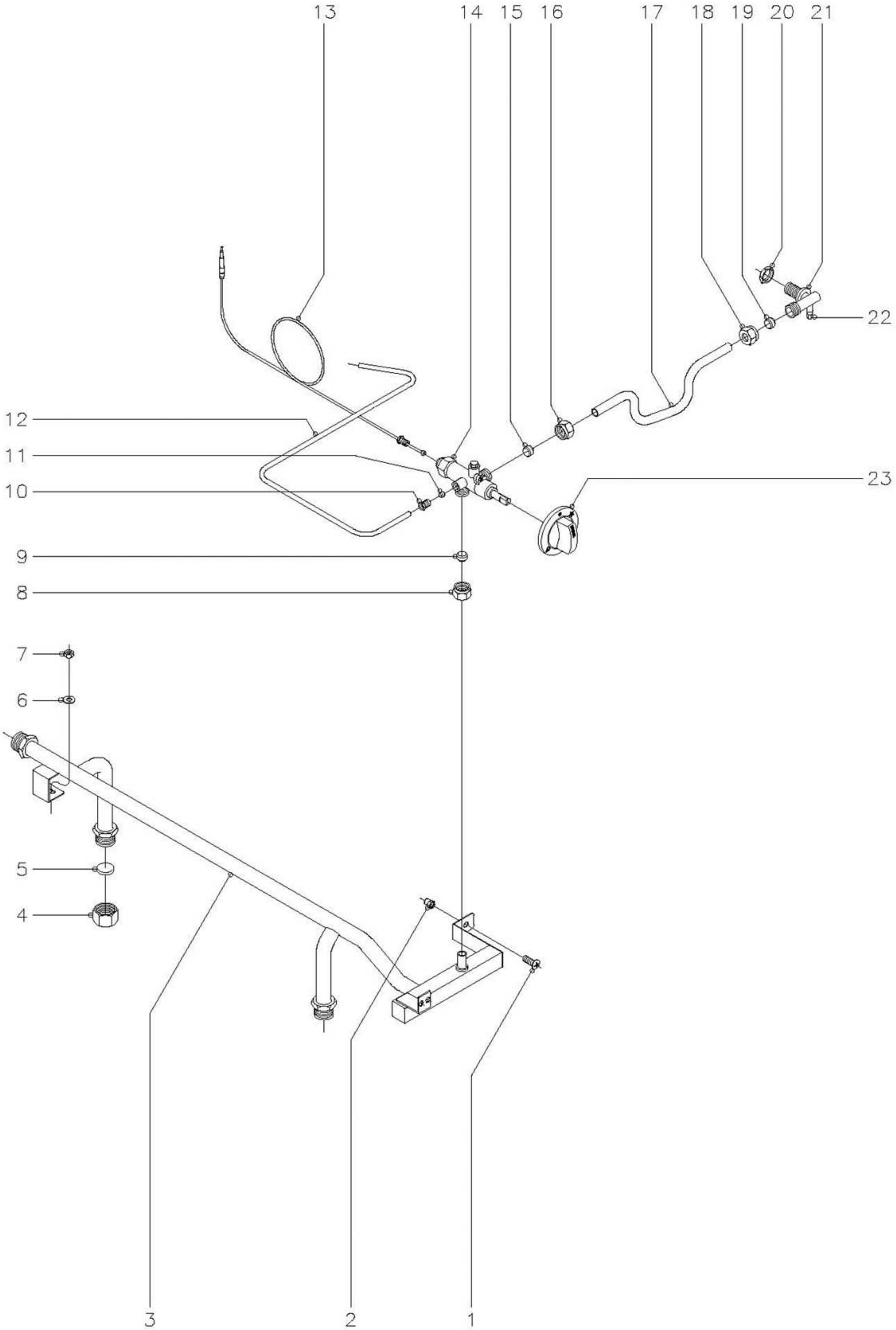

N plano	Firma	Fecha	Aparato	Lamina	
C–908		11–00	COCINA CG9–10	4	Fagor Industrial S.Coop. FAGOR Oate

MOD.	COCINA	ZONA	PARTE FUNCIONAL GAS	PLANO	C-908

ITEM	CODIGO	DENOMINACION	TEXTO	CG9-10									NOTAS
1	Q152004	Tornillo aplastado M-5x13		2									
2	Q221342	Remache exagonal M-5		2									
3	U645001	Tubo distribuidor general		1									
4	U635008	Tuerca ciega 3/4"		2									
5	Q306051	Arandela tapon Ø23,5x4		2									
6	Q302022	Arandela plana Ø16xØ6x1,2		1									
7	Q162030	Tuerca exagonal M-5		1									
8	Q221336	Tuerca M-18x1,5 (Para tubo Ø12)		1									
9	U055043	Bicono Ø12		1									
10	U195009	Manguito empalme (Para tubo Ø6)		1									
11	U205028	Bicono Ø6		1									
12	U615004	Conduccion a piloto de mesa		1									
13	U222130	Termopar L=600		1									
14	U222101	Grifo CAL-3200 (min. 1,20)		1									
15	U055043	Bicono Ø12		1									
16	Q221336	Tuerca M-18x1,5 (Para tubo Ø12)		1									
17	U615053	Tubo grifo a quemador		1									
18	Q221336	Tuerca M-18x1,5 (Para tubo Ø12)		1									
19	U055043	Bicono Ø12		1									
20	Q223019	Tuerca exagonal 3/8"		1									
21	U325019	Portatobera		1									
22	Q153002	Tornillo toma presion		1									
23	U542101	Boton de mando Ø10		1									

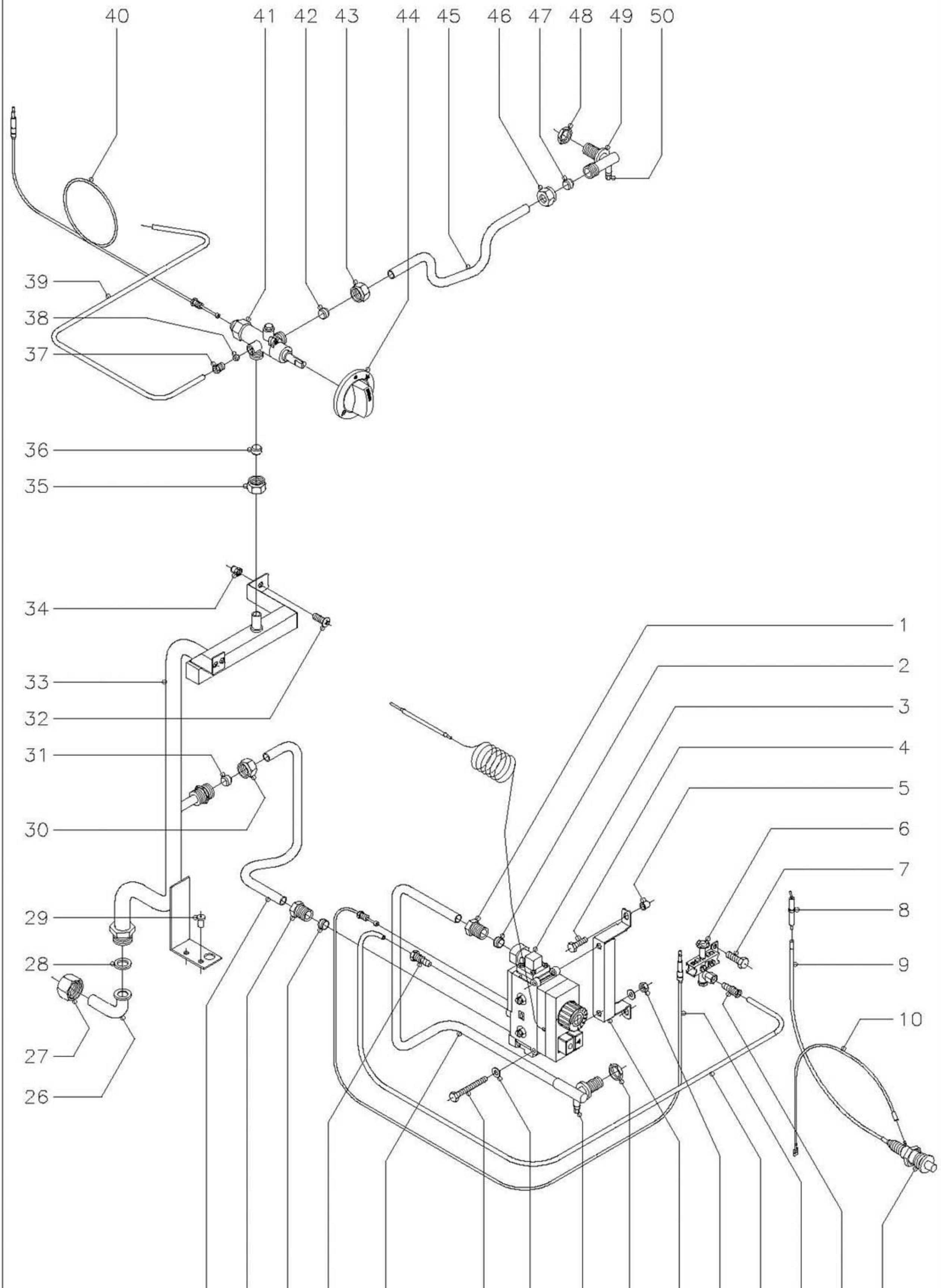

N plano	Firma	Fecha	Aparato	Lamina	
C–909		11–00	COCINA CG9–11	5	Fagor Industrial S.Coop. FAGOR O<ate

MOD.	COCINA	ZONA	PARTE FUNCIONAL GAS	PLANO	C-909

ITEM	CODIGO	DENOMINACION	TEXTO	CG9-11									NOTAS
1	U264310	Manguito 3/8"		1									
2	U055043	Bicono Ø12		1									
3	U264315	Valvula Minisit completa		1									
	U134324	Cuerpo valvula		1									
	U134317	Boton de mando		1									
	U134318	Cubierta		1									
	U264300	Racord 3/8"		2									
	Q031322	Tornillo alomado M-4x15		8									
	Q307041	Junta torica Ø25,4xØ20,2xØ2,6		2									
	U264398	Bulbo termostato horno		1									
	U264399	Grupo electromagnetico		1									
4	Q012032	Tornillo exagonal M-5x15		2									
5	Q221304	Remache redondo M-5		2									
6	U322118	Piloto completo		1									
	U442138	Inyector piloto Ø0,25 (B.P.y G.V.)		1									Regular para G.V.
	U442137	Inyector piloto Ø0,40 (Gas Natural)		1									
7	Q012031	Tornillo exagonal M-5x10		2									
8	X012101	Bujia de encendido		1									
9	U323030	Cable piezoelectrico a bujia		1									
10	U333003	Cable piezoelectrico a masa		1									
11	S113034	Piezoelectrico		1									
12	U134323	Racord con bicono Ø6		1									
13	U562130	Termopar L=850		1									
14	U565036	Conduccion a piloto de horno		1									
15	Q162040	Tuerca exagonal M-6		2									
16	U565620	Soporte valvula Minisit		1									
17	Q223019	Tuerca exagonal 3/8"		1									
18	Q153002	Tornillo toma presion		1									
19	Q302022	Arandela plana Ø16xØ6x1,2		4									

MOD.	COCINA	ZONA	PARTE FUNCIONAL GAS	PLANO	C-909

ITEM	CODIGO	DENOMINACION	TEXTO	CG9-11									NOTAS
20	Q011348	Tornillo exagonal M-6x60		2									
21	U565024	Conduccion a quemador horno		1									
22	U134323	Racord con bicono Ø6		1									
23	U055043	Bicono Ø12		1									
24	U264310	Manguito 3/8"		1									
25	U565023	Tubo entrada a valvula		1									
26	U565007	Codo entrada gas		1									
27	U725006	Tuerca 3/4"		1									
28	Q306052	Arandela junta Ø23,5xØ15,5x3		1									
29	Q411304	Remache avibulb Ø4,8		1									
30	Q221334	Tuerca 1/2"		1									
31	U055043	Bicono Ø12		1									
32	Q152004	Tornillo aplastado M-5x13		2									
33	U615050	Tubo distribuidor general		1									
34	Q221342	Remache exagonal M-5		1									
35	Q221336	Tuerca M-18x1,5 (Para tubo Ø12)		1									
36	U055043	Bicono Ø12		1									
37	U195009	Manguito empalme (Para tubo Ø 6)		1									
38	U205028	Bicono Ø6		1									
39	U615004	Conduccion a piloto de mesa		1									
40	U222130	Termopar L=600		1									
41	U222101	Grifo CAL-3200 (min. 1,20)		1									
42	U055043	Bicono Ø12		1									
43	Q221336	Tuerca M-18x1,5 (Para tubo Ø12)		1									
44	U542101	Boton de mando Ø10		1									
45	U615053	Tubo grifo a quemador		1									
46	Q221336	Tuerca M-18x1,5 (Para tubo Ø12)		1									
47	U055043	Bicono Ø12		1									
48	Q223019	Tuerca exagonal 3/8"		1									

MOD.	COCINA	ZONA	PARTE FUNCIONAL GAS	PLANO	C-909

ITEM	CODIGO	DENOMINACION	TEXTO	CG9-11									NOTAS
49	U325019	Portatobera		1									
50	Q153002	Tornillo toma presion		1									

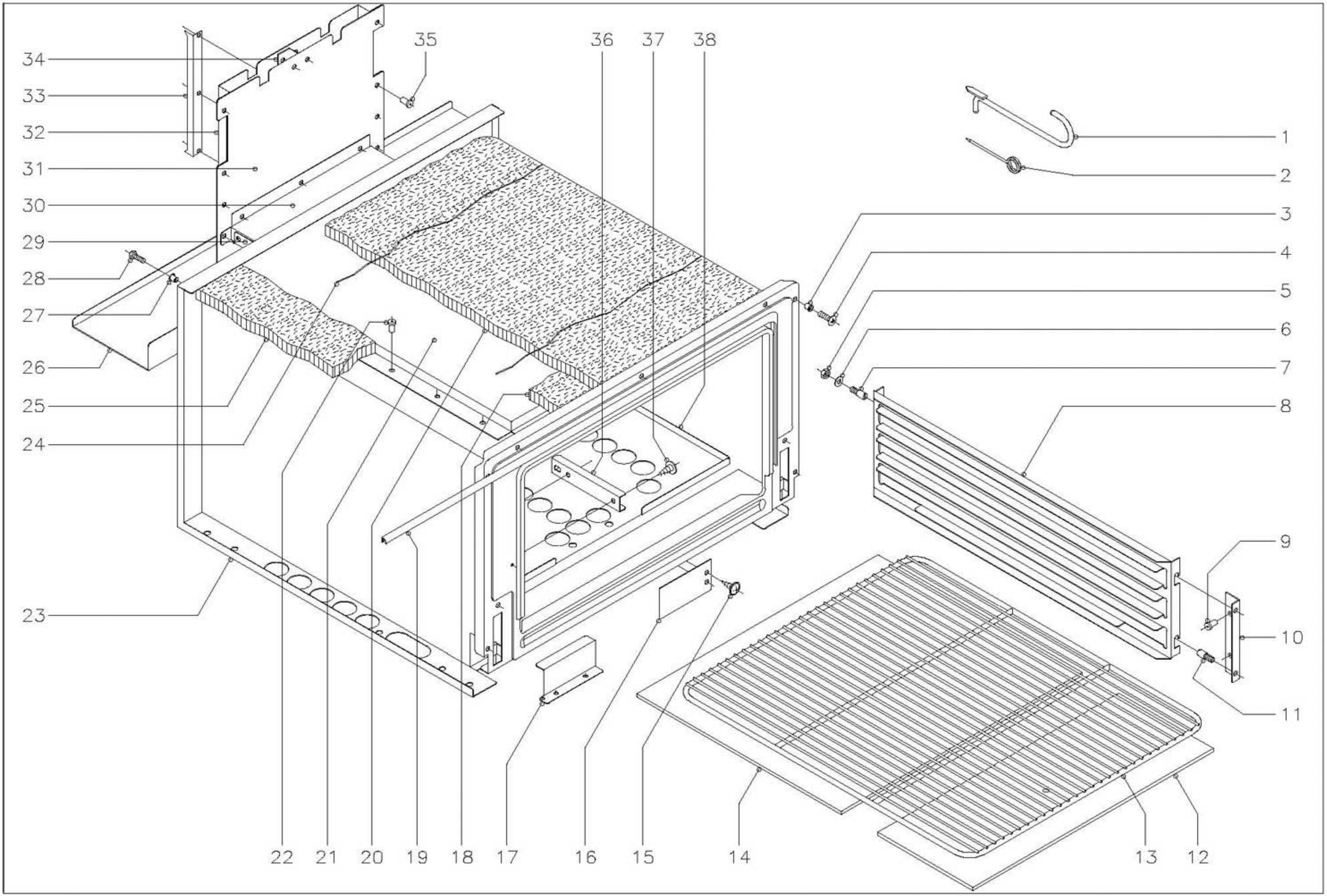

N plano	Firma	Fecha	Aparato	Lamina	
C–910		11–00	COCINA CG9–11	6	Fagor Industrial S.Coop. FAGOR Oñate

MOD.	COCINA	ZONA	HORNO	PLANO	C-910

ITEM	CODIGO	DENOMINACION	TEXTO	CG9-11									NOTAS
1	0623600	Palanca levantaplacas horno		1									
2	0623500	Aguja limpieza quemadores		1									
3	Q221304	Remache redondo M-5		4									
4	Q152004	Tornillo aplastado M-5x13		4									
5	Q162040	Tuerca exagonal M-6		4									
6	Q302022	Arandela plana Ø16xØ6x1,2		4									
7	Q151336	Tornillo soporte guias		4									
8	U325608	Guia de bandejas		2									
9	Q419005	Remache tubular Ø4x8		4									
10	U325611	Escuadra soporte guia bandejas		2									
11	Q151336	Tornillo soporte guias		4									
12	U745630	Cabeza de placa de horno		1									
13	U135642	Parrilla de horno (651x531)		1									
14	U745631	Placa de horno		1									
15	Q151401	Tornillo alomado		2									
16	U325618	Tapa salida humos		1									
17	U742610	Protector quemador horno		1									
18	U745610	Vitrofib 390x70x20		1									
19	U745626	Junta puerta horno		1									
20	U325621	Vitrofib 1455x670x20		1									
21	U745613	Camara conduccion de humos		1									
22	Q419005	Remache tubular Ø4x8		17									
23	U745620	Cuerpo de horno		1									
24	-	Alambre amarre aislante		2									
25	R660530	Vitrofib 680x95x20		2									
26	U562656	Evacuacion calor mesa		1									
27	Q221321	Remache redondo M-6		2									
28	Q012043	Tornillo exagonal M-6x20		2									

MOD.	COCINA	ZONA	HORNO	PLANO	C-910

ITEM	CODIGO	DENOMINACION	TEXTO	CG9-11									NOTAS
29	U565610	Union chimenea inferior		1									
30	U565609	Union chimenea superior		1									
31	U745605	Anterior de chimenea		1									
32	U745606	Posterior de chimenea		1									
33	U565611	Distanciador de chimenea a panel		1									
34	U745607	Distanciador de chimenea		1									
35	Q419005	Remache tubular Ø4x8		18									
36	U055644	Conjunto fijacion bulbo		1									
37	Q151401	Tornillo alomado		2									
38	U565608	Base de horno		1									

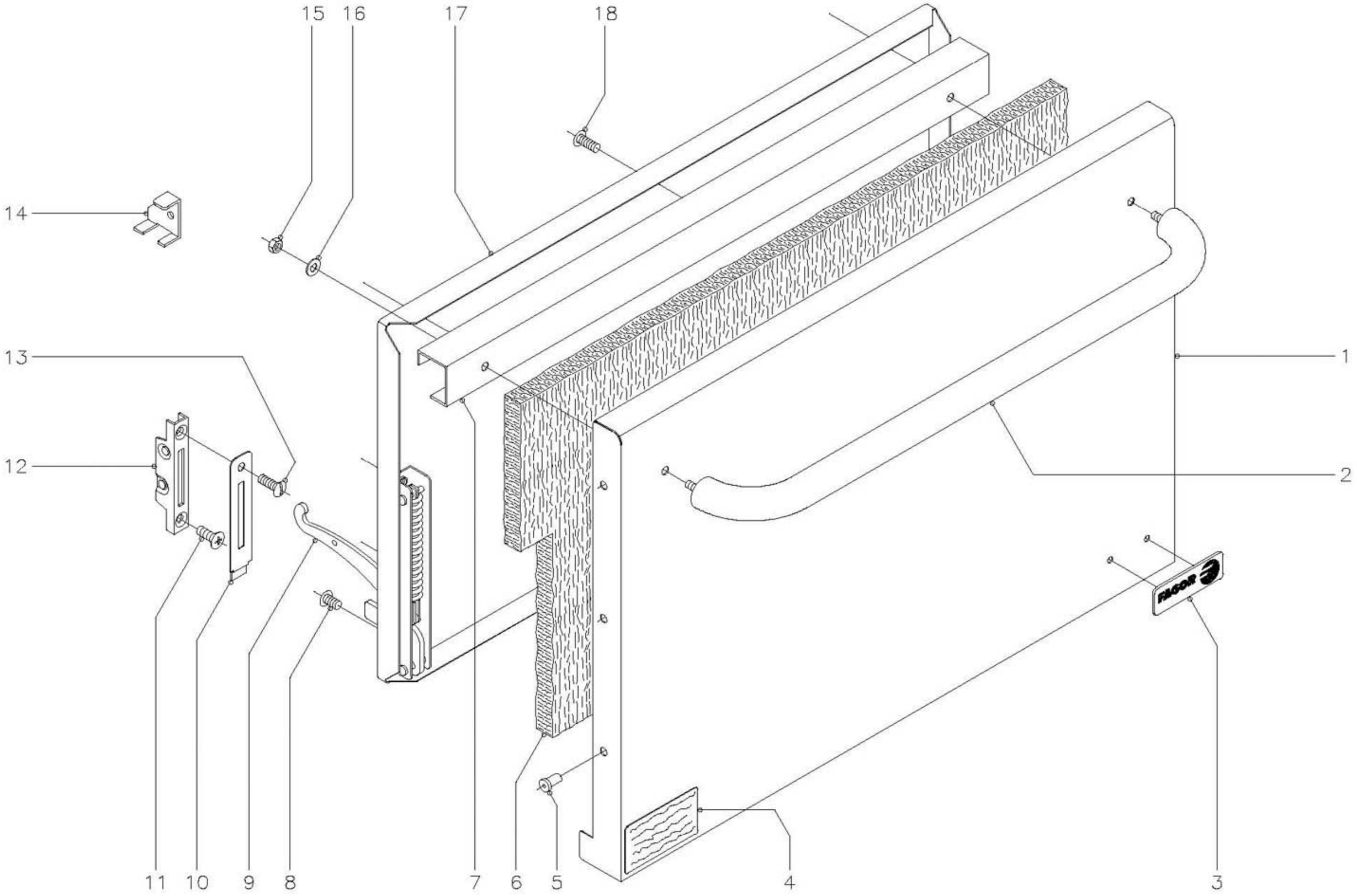

N plano	Firma	Fecha	Aparato	Lamina	
C–911		11–00	COCINA CG9–11	7	Fagor Industrial S.Coop. FAGOR O<ate

MOD.	COCINA	ZONA	PUERTA DE HORNO	PLANO	C-911

ITEM	CODIGO	DENOMINACION	TEXTO	CG9-11									NOTAS
1	U740501	Puerta de horno		1									
2	U560501	Asa puerta de horno		1									
3	U262806	Escudo FAGOR		1									
	Q221023	Clips sujecion escudo		2									
4	S326540	Papel polyester placa matricula		1									
5	Q419005	Remache tubular Ø4x8		6									
6	U260502	Aislante vitrofib 680x380x20		1									
7	U320507	Refuerzo de puerta		1									
8	Q152022	Tornillo amarre M-6x8		6									
9	U010511	Bisagra izquierda		1									
s/n	U010504	Bisagra derecha		1									
10	U010510	Embellecedor guia bisagra		2									
11	Q042043	Tornillo avellanado M-6x20		2									
12	U010512	Guia de bisagra		2									
13	Q152017	Tornillo amarre M-6x13		2									
14	U746501	Escuadra montaje puerta		2									
15	Q162030	Tuerca exagonal M-5		2									
16	Q302022	Arandela plana Ø16xØ6x1,2		2									
17	U260501	Contrapuerta de horno		1									
18	Q152017	Tornillo amarre M-6x13		3									

MOD.	COCINA	ZONA	VARIOS	PLANO	

ITEM	CODIGO	DENOMINACION	TEXTO	CG9-10	CG9-11								NOTAS
	U566553	Folleto de instrucciones		1	1								

MOD.	COCINA	ZONA	PIEZAS ESPECIFICAS PARA LOS DISTINTOS GASES	PLANO	C-907,C-909

ITEM	CODIGO	DENOMINACION	TEXTO	CG9-10	CG9-11								NOTAS
		BUTANO - PROPANO											
6	U442138	Inyector piloto Ø0,25 (Horno)		-	1								C-909
10	U052401	Tobera Ø1,45 (Horno)		-	1								C-907
11	R302400	Tobera Ø1,65 (Mesa)		1	1								C-907
24	U442138	Inyector piloto Ø0,25 (Mesa)		1	1								C-907
s/n	U136501	Indicador (Butano - propano)		1	1								
		GAS NATURAL											
6	U442137	Inyector piloto Ø0,40 (Horno)		-	1								C-909
10	1011600	Tobera Ø2,25 (Horno)		-	1								C-907
11	U054400	Tobera Ø2,50 (Mesa)		1	1								C-907
24	U442137	Inyector piloto Ø0,40 (Mesa)		1	1								C-907
s/n	U134402	Indicador (Gas Natural)		1	1								
		GAS VILLA											
6	U442138	Inyector piloto Ø0,25 (Horno)		-	1								C-909 (Regular)
10	9424600	Tobera Ø4,23 (Horno)		-	1								C-907
11	X102403	Tobera Ø4,58 (Mesa)		1	1								C-907
24	U442138	Inyector piloto Ø0,25 (Mesa)		1	1								C-907 (Regular)
s/n	U134310	Indicador (Gas Villa)		1	1								