MODULAR

MOD. 110/130 CFG

ED. 01-03
TAV. 253.709.01

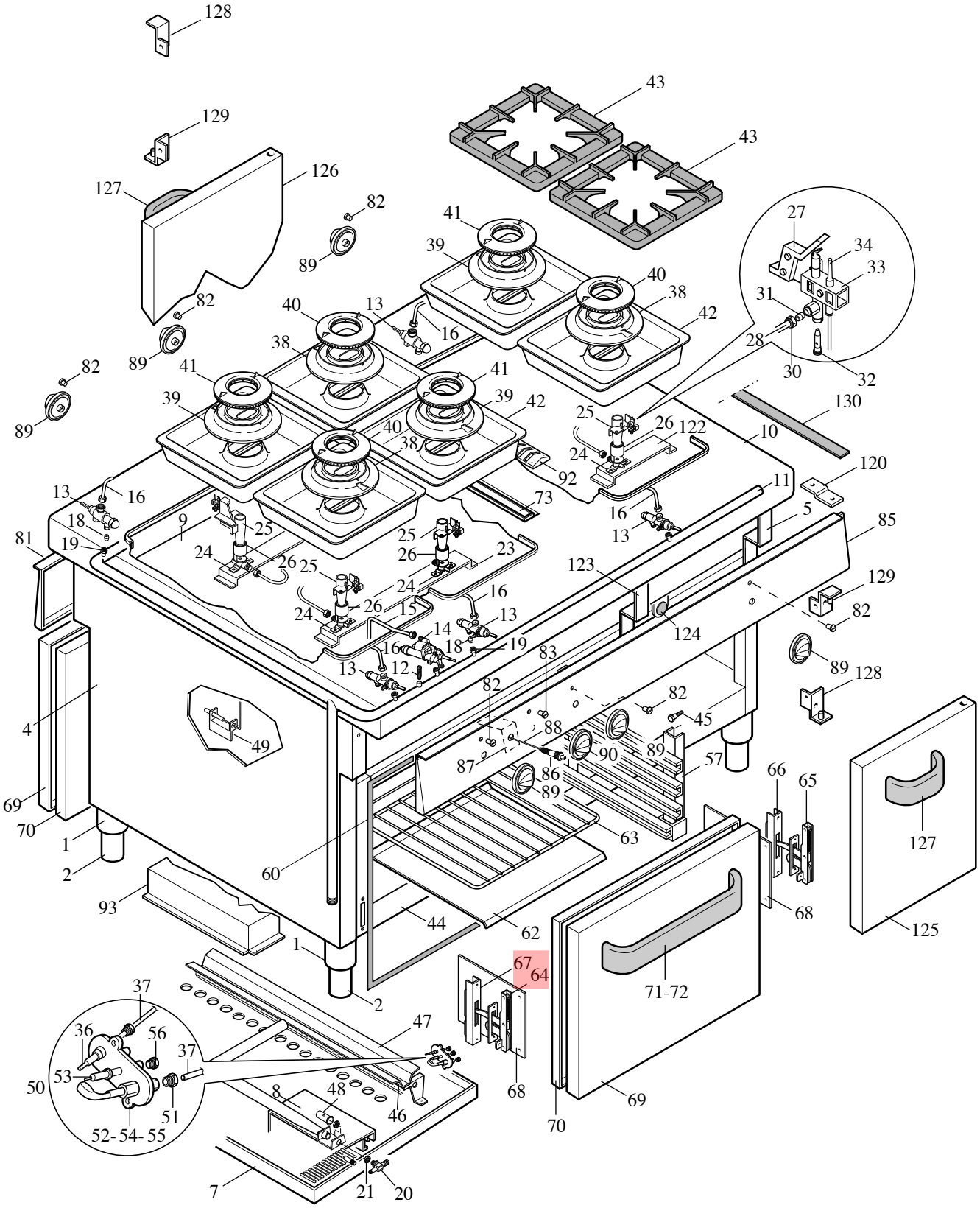

MODULAR

LISTA RICAMBI

cod. 253.710.01A

CUCINA + FORNO PASSANTE ED. 01-03

MOD. 110/130 CFG

POS.	CODICE	RIF. MODIFICHE	DENOMINAZIONE	PREZZO
1	911.258.00		Ass. traversa inf. cucina 110/130 CFG	
2	612.014.00		Assieme piedino 2" gas H145	
4	921.226.00		Fianco stretto cucina pass. 110/90 CFG	
5	921.228.00		Fianco cucina pass. su vano 110/80 CFG	
7	822.085.00		Protezione bruciatore F.P. 1100	
8	922.309.00		Protezione camera misc. forno 1100	
9	922.261.00		Fondo top cucina 110/130 CFG	
10	911.267.00		Assieme piano 110/130 CFG	
11	975.090.00		Assieme rampa 110/130 CFG	
12	641.012.00		Vite M4 per presa pressione	
13	671.001.00		Rubinetto gas in sicurezza SC PEL21S	
14	671.034.00		Rubinetto gas termostato PEL 25ST	
15	975.099.00		Collegam. rub. bruciatore forno 1 pass.	
16	975.100.00		Collegam. rub. bruciatore "D" "E" top.pass.	
18	673.001.00		Bicono D.10	
19	673.011.00		Dado per bicono D.10 - M16x15	
20	673.023.00		Portaugello per tubo D.10	
21	673.024.00		Dado per portaugello M14x1	
23	922.015.00		Supporto bruciatori da 80	
24	673.020.00		Portaugello per bruciatore top	
25	672.010.00		Venturi per bruciatore top	
26	672.016.00		Boccola regolazione aria bruc. top	
27	623.241.00		Supporto pilota bruc. "D"	
28	975.102.00		Collegamento pilota bruc. "D" cucina pass.110	
30	673.013.00		Raccordo bicono D.4-M10x1 - 095813	
31	673.004.00		Bicono pilota D.4	
32	672.094.00		Portaugello con ugello D.0,20 Sit	
33	672.080.00		Pilota regol. deflettore 1 fiamma	
34	672.025.00		Termocoppia M9x1xL.500 G. unificato	
36	672.104.00		Termocoppia Target M9x1xL.1500	
37	975.103.00		Tubo rubinetto-pilota forno pass. 1100	
38	672.077.00		Corpo bruciatore "D" D.150-5,5 kW	
39	672.101.00		Corpo bruciatore "E" D.150-7,5 kW	
40	672.079.00		Spartifiamma bruc. "D" D.109-5,5 kW	
41	672.093.00		Spartifiamma bruc. "E" D.109-7,5 kW	
42	911.011.00		Ass. bacinella smaltata bruc. "D" - "E"	
43	681.019.00		Griglia 1 fuoco 400x400	
44	811.085.13	sost. il 811.085.00 dal 15/01/03	Assieme forno passante a gas 1100	
45	641.013.00		Perno Fissaggio reggigriglie	
46	872.005.00		Ass. bruciatore forno pass. 1100	
47	822.087.00		Parafiamma per bruciatore F.P. 1100	

MODULAR

LISTA RICAMBI

cod. 253.710.01 B

CUCINA + FORNO PASSANTE ED. 01-03

MOD. 110/130 CFG

POS.	CODICE	RIF. MODIFICHE	DENOMINAZIONE	PREZZO
48	672.021.00		Boccola regolazione aria D.18x1	
49	623.034.00		Supp. bulbo termostato forno	
50	672.013.00		Ass.pilota TARGET SIT metano	
50	672.017.00		Ass.pilota TARGET SIT GPL	
51	673.003.00		Bicono D.4	
52	672.014.00		Pilota Target 2 fiamme 014.0011. SIT	
53	672.015.00		Candela M4 Target nuovo 0915024	
54	674.001.00		Ugello Target GPL D.19	
55	674.000.00		Ugello Target Metano D.36	
56	673.014.00		Raccordo fiss. candela 0974037	
57	811.087.00		Ass. reggigriglie forno pass.110	
60	652.013.00	sost. il 652.001.00 dal 15/01/03	Guarnizione porta forno	
62	835.002.00		Suola forno forno pass. 1100	
63	983.018.00		Griglia forno pass. 1100	
64	684.010.00		Cerniera Sx porta forno	
65	684.009.00		Cerniera Dx porta forno	
66	911.147.00		Ass. staffa portarullino Dx porta forno	
67	911.148.00		Ass. staffa portarullino Sx porta forno	
68	623.032.00		Protezione cerniera forno	
69	921.017.00		Porta forno	
70	925.002.00		Controporta forno GN 2/1	
71	922.055.00		Rinforzo maniglia porta GN 2/1	
72	911.057.00		Ass. maniglia porta forno GN 2/1	
73	911.274.00		Ass. camino basso forno pass. 1100	
81	921.250.00		Cruscotto 2 fuochi a Dx-110/130 CFG	
82	682.003.00		Placchetta per indice	
83	682.004.00		Placchetta per indice forno	
85	921.251.00		Cruscotto fuochi +F.P. a sx 110/130 CFG	
86	672.006.00		Accenditore piezoelettrico	
87	623.064.00		Protezione per piezo	
88	666.014.00		Cavo per accensione L.1900	
89	912.003.00		Ass. manopola gas pilota De 82-DP 8	
90	912.004.00		Ass. manopola rubinetto termostato De 82	
92	911.018.00		Ass. griglia per alzatina 90/80	
93	822.089.00		Collettore fumi forno pass. 1100	
120	623.002.00		Squadretta fiss. cruscotto	
122	922.014.00		Supporto bruciatore da 40	
123	921.233.00		Fianco interno vano 110/130 CFG	
124	684.014.00		Magnete senza disco RPV30 +dado	
125	911.443.00	sost. il911.067.00 dal 01/10/02	Ass. portina vano 400	
126	911.068.00		Ass. portina Sx vano 900	

MODULAR

LISTA RICAMBI

cod. 253.710.01 C

CUCINA + FORNO PASSANTE ED. 01-03

MOD. 110/130 CFG

POS.	CODICE	RIF. MODIFICHE	DENOMINAZIONE	PREZZO
127	911.056.00		Ass. maniglia portina vano 900	
128	611.177.00		Ass. cerniera Dx porta SP 35A	
129	611.178.00		Ass. cerniera Sx porta SP 35A	
130	922.104.00		Lama giunzione piani 110	