DESPIECE TECNICO

Lavadoras
Lava-linge
Washing machines
Waschmaschine
Lavatrici
Máquinas de lavar roupa

Modelos:

LA-40 M
LA-60 M

Junio 2009 June
Revisado Febrero 2014 / Revised February 2014

FAGOR

FAGOR INDUSTRIAL

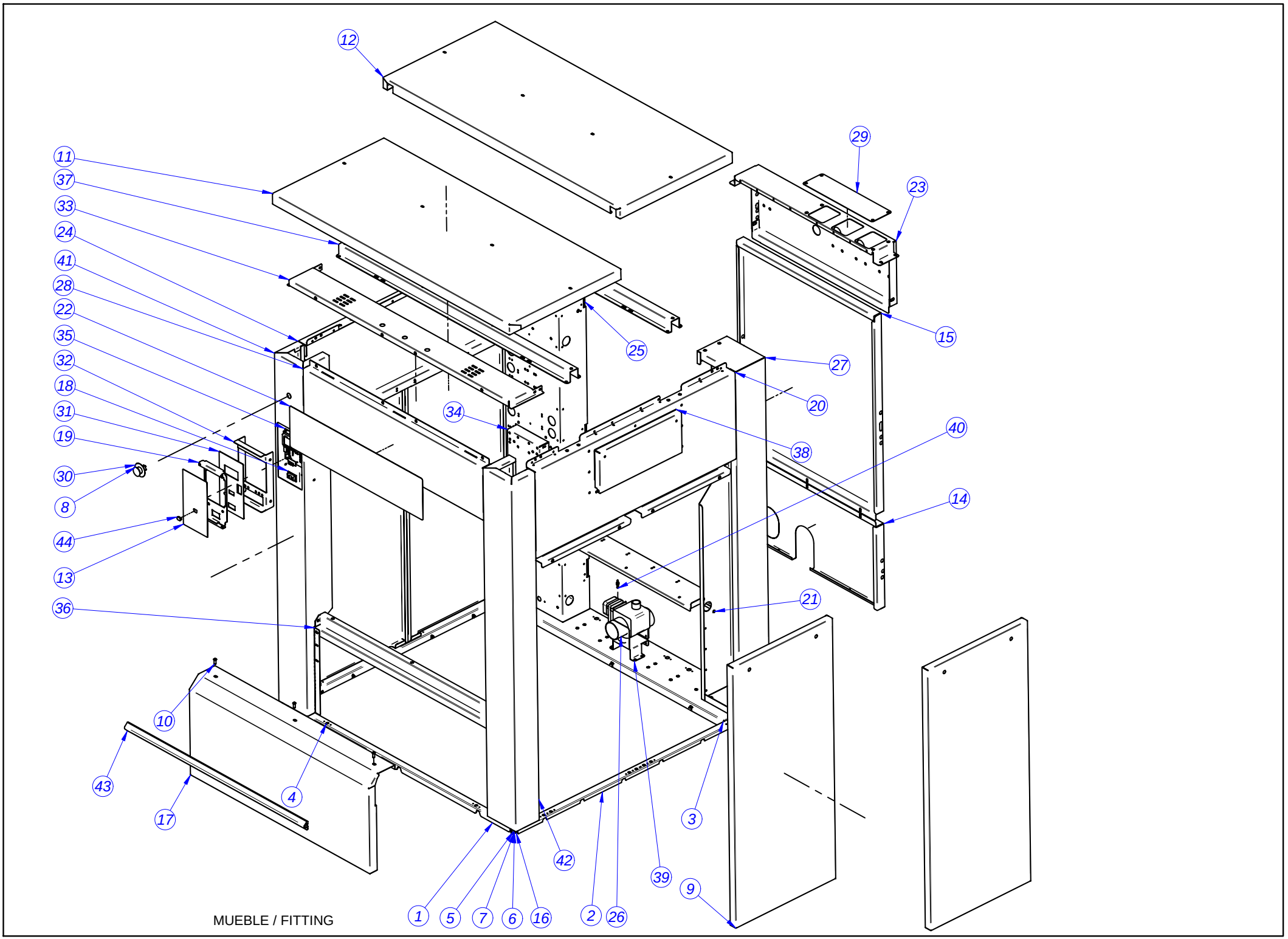

MUEBLE / FITTING

MOD.	LAVAVADORA / WASHING MACHINE	ZONA / ZONE	MUEBLE / FITTING	PLANO DIAGRAM	

ITEM	CODIGO CODE	DENOMINACION	DENOMINATION	LA-40	LA-60						
1	P660319000	LISTON ARMAZON ANTERIOR 60	FRONT LISTON FRAMEWOR. 60	1	1						
2	P650316000	LISTON ARMAZON LATERAL 40	SIDE LISTON FRAMEWORK.40	2	_						
2	P660353000	LISTON ARMAZON LATERAL 60 V2	SIDE LISTON FRAMEWO. 60 V2	_	2						
3	P660317000	LISTON ARMAZON POSTERIOR 60	REAR LISTON FRAMEWORK 60	1	1						
4	Q151323000	TORN.BROCA 4,8X16	BIT SCREW 4,8X16	16	16						
5	Q221344000	REMACHE EXAGONAL M8	HEX. RIVET M8	18	18						
6	Q232050000	ARANDELA A8	WASHER A8	6	6						
7	Q242050000	ARANDELA ABAN. A8 A.304	SPEC. WASHER A8 A.304	6	6						
8	Z513005000	INTERRUPTOR DE SETA ROJO	RED MUSHROOM SWITCH	1	1						
9	P650303000	PANEL LATERAL INFERIOR 40	LOWER SIDE PANEL 40	2	_						
9	P660351000	PANEL LATERAL V2 60	SIDE PANEL V2 60	_	4						
10	Q152065000	TOR. M8X20 ISO 7380 A2	SCREW M8X20 ISO 7380 A2	3	3						
11	P650311000	ENCIMERA ANTERIOR 40	FRONT WORKTOP 40	1	_						
11	P660311000	ENCIMERA ANTERIOR 60	FRONT WORKTOP 60	_	1						
12	P660315000	ENCIMERA POSTERIOR 60	REAR WORKTOP 60	_	1						
13	P540427000	ADHESIVO TECLAS 55 MP	MP BUTTON LABEL 55 MP	1	1						ELIMINADO 01.11.10
13	P660362000	ADHESI. COLUMNAS LA-40-60-120	TALL ADHESIVE LA-40-60-120	1	1						INTRODUCIDO 01.11.10
14	P660304000	PANEL VACIADO 60	DRAIN PANEL 60	1	1						
15	P660305000	PANEL POST. INTERMEDIO 60	REAR MIDDLE PANEL 60	1	1						
16	Q012053000	TORN.EXA. M8X20 A.304	HEX. SCREW M8X20 A.304	6	6						
17	P660352000	ZOCALO V2 60	SKIRTING V2 60	1	1						
18	P623017000	INTERRUPTOR GENERAL C.I.	C.I. POWER SWITCH	1	1						ELIMINADO 04.01.10
18	Z218030000	INTERRUPTOR RELE C.I.	C.I. RELAY SWITCH	1	1						INTRODUCIDO 01.04.10
19	P660344000	PORTA PROGRAMA. COLUMNA 60	PORTA PROGRAM. COLUMN 60	1	1						ELIMINADO 01.02.10
19	P680367000	PORTA PROGRAMA. COLUMNA V2	PORTA PROGRAM. COLUMN V2	1	1						INTRODUCIDO 01.02.10
20	P650328000	PANEL LATERAL CUBETERA C.40	BASIN REAR PANEL COMPL.40	1	_						ELIMINADO 15.07.09
20	P650331000	PANEL LATERAL CUBETERA 40	BASIN REAR PANEL COMPL.40	1	_						INTRODUCIDO 15.07.09
20	P660341000	PANEL LATERAL CUBETERA C. 60	BASIN REAR PANEL COMPL.60	_	1						ELIMINADO 15.07.09
20	P660355000	PANEL LATERAL CUBETERA C. 60	BASIN REAR PANEL COMPL.60	_	1						INTRODUCIDO 15.07.09
21	P660320000	SOPORTE PANELES POST. 60	REAR PANEL SUPPORT 60	1	1						

MOD.	LAVAVADORA / WASHING MACHINE	ZONA / ZONE	MUEBLE / FITTING	PLANO DIAGRAM	

ITEM	CODIGO CODE	DENOMINACION	DENOMINATION	LA-40	LA-60						
22	P540376000	ADHESIVO PORTAMANDOS 55	CONTROL HOLDER ADHESI. 55	1	1						ELIMINADO 01.11.10
22	12007975	ADHESIVO SUPERIOR LA-120	TOP ADHESIVES LA-120	1	1						INTRODUCIDO 01.11.10
23	P660306000	PANEL POST. VALVULAS 60	VALVES REAR PANEL 60	1	1						
24	P650302000	PANEL LATERAL SUPERIOR 40	SIDE TOP PANEL 40	1	_						
24	P660349000	PANEL LATERAL SUPERIOR V2 60	SIDE TOP PANEL V2 60	_	1						
25	P660310000	CUADRO ELECTRICO 60	ELECTRIC PANEL 60	1	1						ELIMINADO 01.04.10
25	P663020000	CUADRO ELECTRICO 60 V2	ELECTRIC PANEL 60 V2	1	1						INTRODUCIDO 01.04.10
26	P532103000	VALVULA VACIADO	DRAIN VALVE	1	1						
27	P660309000	COLUMNA POSTERIOR 60	REAR COLUMN 60	1	1						
28	P660301000	PORTAMANDOS 60	CONTROL HOLDER 60	1	1						
29	P660354000	TAPA VALVULAS 60	VALVES COVER 60	1	1						
30	Z513006000	ETIQUETA CIRCULAR AMARILLO	CIRCULAR YELLOW LABEL	1	1						
31	P660345000	PORTA ADHESIVO COLUMNA 60	COLUMN PORTA ADHESIVE 60	1	1						
32	P660346000	SOPORTE PROGR. INTERIOR 60	INSIDE PROGR. SUPPORT 60	1	1						
33	P660342000	TRAVESAÑO PORTAMANDOS 60	CONTROL HOLDER CROSSBAR (	1	1						
34	P660333000	CAJA VARIADOR 60	INVERTER BOX 60	1	1						
35	P643008000	VISUALIZADOR GRAFICO MP	GRAPH DISPLAY MP	1	1						
36	P660324000	SOPORTE ZOCALO 60	SKIRTING SUPPORT 60	1	1						
37	P660321000	SOPORTE ENCIMERA 60	WORKTOP SUPPORT 60	2	2						
38	P540404000	PUERTA CUBETERA COMPLETA	COMPLETE BASIN DOOR	1	1						
39	P652101000	APOYO VALVULA	VALVE SUPPORT	1	1						
40	X012612000	PITON CIERRE	LOCK SPIKE	1	1						
41	P660347000	COLUMNA ANTERIOR IZDA. V2 60	LEFT FRONT COLUMN V2 60	1	1						
42	P660348000	COLUMNA ANTERIOR DER. V2 60	RIGHT FRONT COLUMN V2 60	1	1						
43	P540370000	PARACHOQUES 55KG	BUMPER 55KG	1	1						
44	P6130140000	TAPON PUERTO SERIE PROG	PROG. SERIES PORT PLUG	1	1						

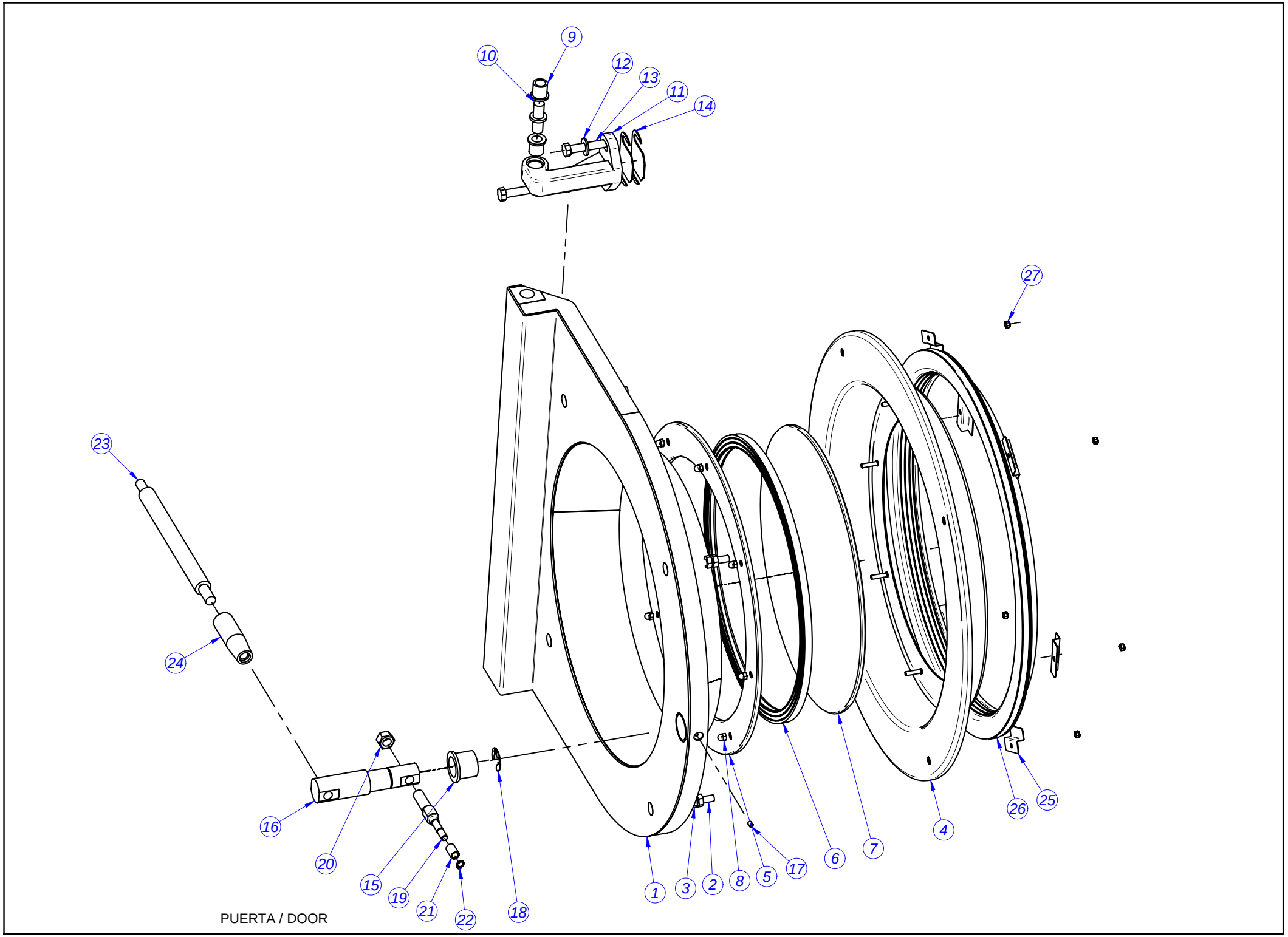

PUERTA / DOOR

MOD.	LAVAVADORA / WASHING MACHINE	ZONA / ZONE	PUERTA / DOOR	PLANO DIAGRAM	

ITEM	CODIGO CODE	DENOMINACION	DENOMINATION	LA-40	LA-60						
1	P660530000	PUERTA COMPLETA 60/40 V3	COMPL. DOOR 60/40 V3	1	1						
2	P680515000	VARILLA ROSCADA PUERTA 120	DOOR THREADED ROD 120	4	4						
3	Q162066000	TUERCA EXAGONAL M10 INOX.	HEXAGONAL NUT M10 INOX.	12	12						
4	P660502000	PUERTA PISADOR COMPLETO 60	COMPL. DOOR HOLD-DOWN 60	1	1						
5	P540502000	EMBELL.MARCO PUERTA	DOOR FRAME TRIM	1	1						ELIMINADO 03.08.09
5	12038666	EMBELL.MARCO PUERTA	DOOR FRAME TRIM	1	1						INTRODUCIDO 03.08.09
6	P540505000	JUNTA MIRILLA 55	INSPECTION WINDOW SEAL 55	1	1						
7	P540503000	MIRILLA PUERTA 55	INSPECTION WINDOW DOOR 55	1	1						
8	Q212040000	TUER.SOMB.M6	CAP NUT M6	8	8						
9	P680511000	CASQUILLO "SELFOIL 16-22-25	SELFOIL BUSHING 16-22-25	4	4						
10	P680548000	EJE BISAGRA	HINGE SHAFT	2	2						
11	P660527000	BISAGRA PUERTA 60	DOOR HINGE 60	2	2						
12	Q301010000	ARAND 27X12,5X2,5HIER	WASHER 27X12,5X2,5HIER	4	4						
13	Q011376000	TOR.EX.M12X40 H.ZINCADO	HEX.SCREW.M12X40 H.ZINC	4	4						
14	P660529000	CALZO BISAGRA 60,40	HINGE WEDGE 60,40	4	4						
15	P680526000	CASQUILLO SELFOIL DE VALONA	VALONA SELFOIL BUSHING	1	1						
16	P660528000	EJE PUERTA 40/60	DOOR SHAFT 40/60	1	1						
17	Q132041100	VARILL. ROSC. EXTR. CON. M6X	THREAD. ROD CON. END M6X	1	1						
18	Q272072000	ARAND. SEG. A24 DIN6799 INOX	SAFETY WASHER A24 DIN6799 I	1	1						
19	P660521000	EJE LEVA PUERTA 60/40	DOOR CAM SHAFT 40/60	1	1						
S/Nº	P660537000	SUPLEMENTO EJE LEVA 60/40	DOOR CAM SHAFT 40/60	1	1						INTRODUCIDO 03.05.10
20	Q162090000	TUER.EXA.M16	HEX NUT M16	1	1						
21	P540516000	CASQUILLO ENGANCHE	HOOK BUSHING	1	1						
22	Q302060000	ANILLO SEG. A10 DIN471	SAF. RING A10 DIN471	1	1						ELIMINADO 01.02.10
23	P680528000	PALANCA LEVA 120	CAM LEVER 120	1	1						
24	P680531000	MANGO PUERTA 120	DOOR HANDLE 120	1	1						
25	P680530000	SOPORTE GOMA 120	RUBBER SUPPORT 120	6	6						
26	P660535000	JUNTA PUERTA 60	DOOR SEAL 60	1	1						
27	Q222012000	TUER.AUTOB.M6	SELF-LOCK.NUT.M6	6	6						
28	P540519000	SEPARADOR CRISTAL	GLASS SEPARATOR	8	8						
29	P540520000	PISADOR CRISTAL	GLASS HOLD-DOWN	8	8						

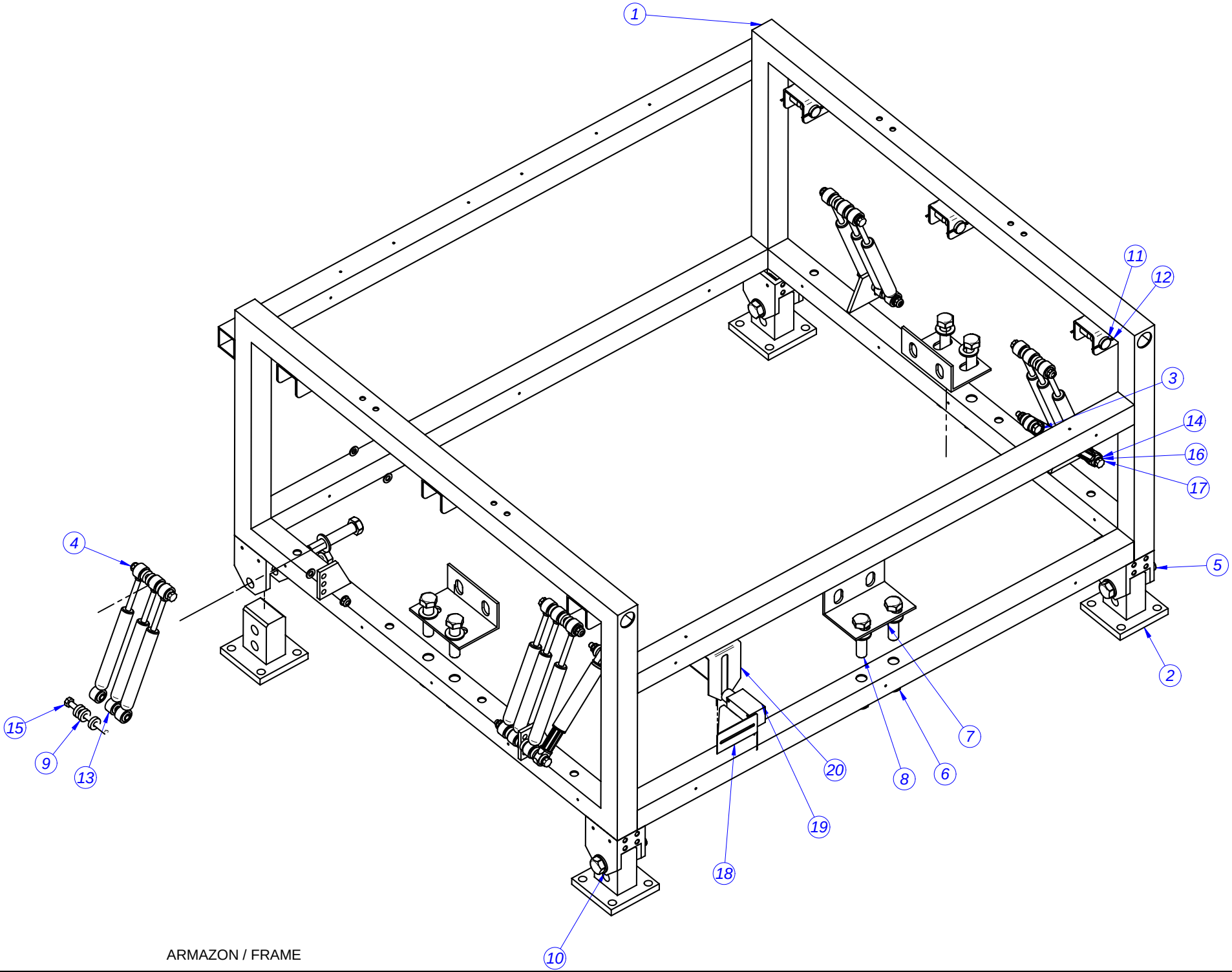

ARMAZON / FRAME

MOD.	LAVAVADORA / WASHING MACHINE	ZONA / ZONE	ARMAZON / FRAME	PLANO	DIAGRAM	

ITEM	CODIGO CODE	DENOMINACION	DENOMINATION	LA-40	LA-60						ELIMINADO ELIMINATED	INTRODUCIDO INTRODUCED
1	P650101000	ARMAZON 40	FRAME 40	1	_							
1	P660101000	ARMAZON 60	FRAME 60	_	1							
2	P660107000	PATA RIGIDA 60	RIGID LEG	4	4							
3	Q151326000	TOR.EX.M10X55 H.ZINCADO	HEX.SCREW.M10X55 H.ZINC	2	2							
4	Q221306000	TUE.EX.AUT.M10 8.8 ZIN	HEX. SCREW. AUT. M10 8.8 ZIN	10	10							
5	Q151302000	TORNILLO EXAG.M.20x110	HEXAGONAL SCREW M.20x110	4	4							
6	Q221348000	TUERCA EXAG.AUTOBL.M.20	HEX.SCREW.AUT.M20	10	10							
7	P650103000	ANCLAJE LATERAL 40	SIDE ANCHORAGE 40	3	_							
7	P660106000	ANCLAJE LATERAL 60	SIDE ANCHORAGE 60	_	3							
8	Q151354000	TORNILLO EXAG.M.20x80	HEXAGONAL SCREW M.20x80	6	6							
9	12023467	CASQUILLO AMORTIGUADORES	SHOCK ABSORBER BUSHING	24	24						30/04/2013	
9	12023467	CASQUILLO AMORTIGUADORES	SHOCK ABSORBER BUSHING	12	12							30/04/2013
10	Q231311000	ARANDELA A21	WASHER A21	20	20							
11	P540203000	PASADOR MUELLE 55Kg.	SPRING SAFETY 55Kg.	6	6							
12	Q352017000	PASADOR DE ALETAS 3 X 50	FIN SAFETY 3 X 50	12	12							
13	P680220000	AMORTIGUADOR LF-120	SHOCK ABSORB. LF-120	16	14						14/03/2013	
13	12049230	AMORTIG. HIDRAULIC LAV40-60-120	HIDRAULIC SHOCK ABSORB.	8	8							14/03/2013
14	P630110000	AMORTIGUADOR 250N SUSPA	SHOCK ABSORB. 250N SUSPA	_	2							
15	Q151356000	TORN.EXAG.M10X110	HEXAGONAL SCREW M.10x110	6	6							
16	Q232060000	ARANDELA A10	WASHER A10	19	19							
17	Q151525000	EXAG. M10X150(8.8) DIN931	HEXAG. M10X150(8.8) DIN931	2	2							
18	P663012000	SOPORTE MICRO DESEQ. V2	UNBALANCE MICRO SUPPORT. V	1	1							
19	P543051000	FINAL DE CARRERA VARILLA	FIN DE CARRERA DIPSTICK	1	1							
20	P663013000	RANURA MICRO DESEQUILIBRIO	UNBALANCE MICRO HOLE	1	1							
21	12025207	CABLE MICRO DESEQUILIBRIO	UNBALANCE MICRO WIRE	1	1							

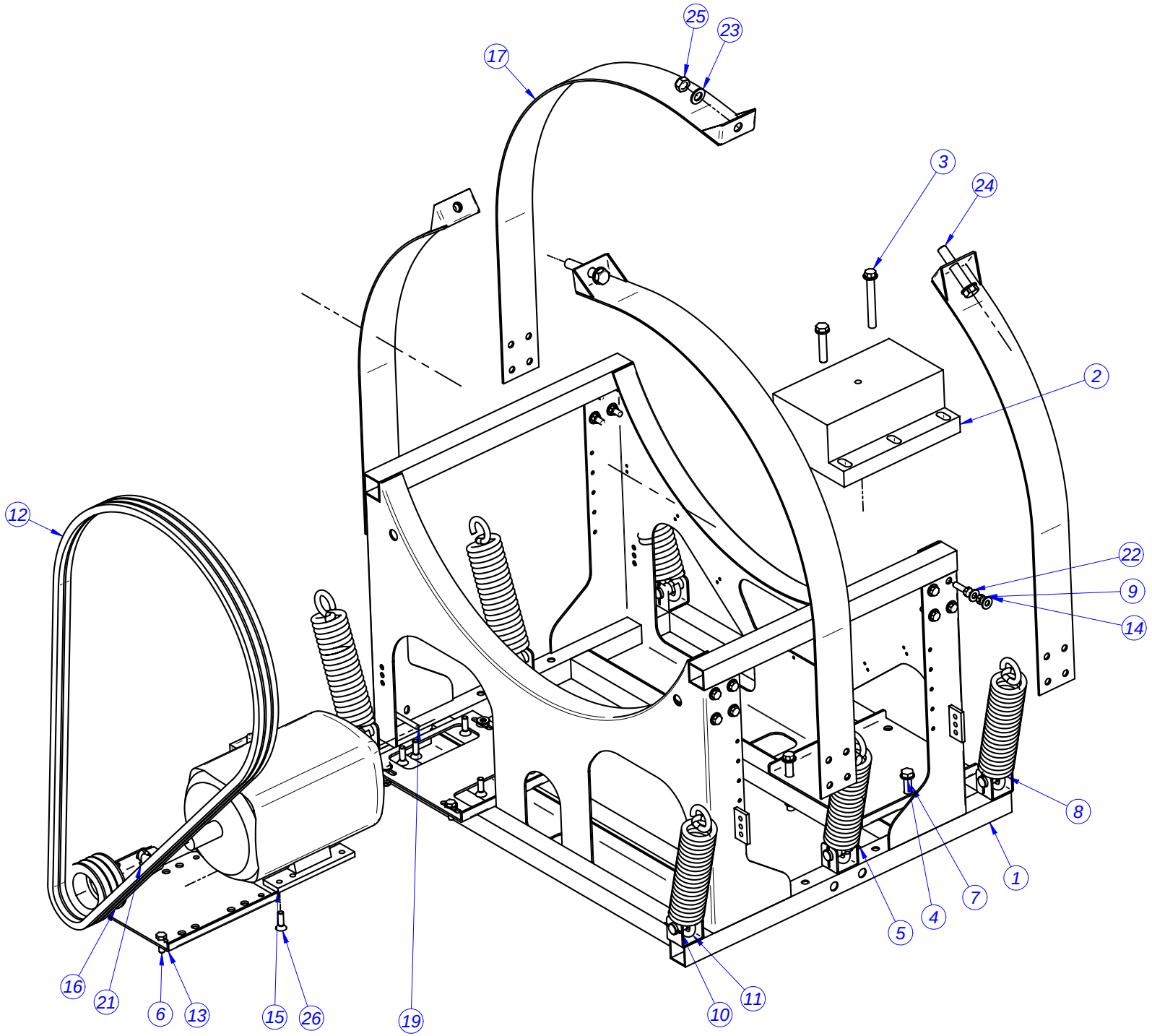

CUNA / CRADLE

MOD.	LAVAVADORA / WASHING MACHINE	ZONA / ZONE	CUNA / CRADLE	PLANO DIAGRAM	

ITEM	CODIGO CODE	DENOMINACION	DENOMINATION	LA-40	LA-60						
1	P650206000	CUNA COMPLETA 40	COMPLETE CRADLE 40	1	_						
1	P660203000	CUNA COMPLETA 60	COMPLETE CRADLE 60	_	1						
2	P650201000	CONTRAPESO MOTOR 40	MOTOR COUNTERWEIGHT 40	1	_						
2	P660201000	CONTRAPESO MOTOR 60	MOTOR COUNTERWEIGHT 60	_	1						
3	Q151592000	TORN.EXA. M16x130	HEX. SCREW M16x130	4	4						
4	Q232061000	ARANDELA A16 DIN 125	WASHER A16 DIN 125	12	12						
5	Q221347000	TUERCA EXAG.AUTOBL.M.16	HEX. BOLT.AUTOBL.M.16	6	6						
6	Q151341000	TOR.EX.M12X35 H.ZINCADO	HEX. SCREW M12X35 H.ZINCADO	3	3						
7	Q151399000	TORN. EXAG.M.16X80 DIN 933	HEX SCREW M.16X80 DIN 933	2	2						
8	P540203000	PASADOR MUELLE 55Kg.	SPRING PIN 55Kg.	6	6						
9	Q221307000	TUE.EX.AUT.M12 H.ZINCADA	HEX. BOLT AUT.M12 H.ZINCADA	22	22						
10	Q352017000	PASADOR DE ALETAS 3 X 50	COTTER PIN 3 X 50	12	12						
11	P650211000	MUELLE LF-40	SRING LF-40	6	_						
11	P660202000	MUELLE LF-60	SRING LF-60	_	6						
12	P655902000	CORREA 40 SPB 2840	BELT 40 SPB 2840	3	_						
12	P665903000	CORREA SPB 3000	BELT SPB 3000	_	3						
13	P660205000	PLACA SOPORTE MOTOR 60	MOTOR SUPPORT PLATE 60	1	1						
14	Q301010000	ARANDELA 27X12,5X2,5HIER	WASHER 27X12,5X2,5 IRON	40	40						
15	P655903000	MOTOR 7,15KW	MOTOR 7,15KW	1	_						
15	P665902000	MOTOR 11KW	MOTOR 11KW	_	1						
S/Nº	12040959	KIT PATAS MOTOR QS132	LEGS KIT MOTOR QS132	1	1						
16	P545922000	POLEA MOTOR SPB/B 118-3	MOTOR PULLEY SPB/B 118-3	1	1						
17	P650205000	CINTA SOPORTE CUBA 40	TUB SUPPORT TAPE 40	4	_						
17	P660209000	CINTA LARGA SOPORTE CUBA 60	TUB SUPPORT LONG TAPE 60	_	2						
18	P660210000	CINTA CORTA SOPORTE CUBA 60	TUB SUPPOR. SHORT TAPE 60	_	2						
19	Q011360000	TORNILLO EXAGONAL M10X80	HEX SCREW M10X80	1	1						
21	P545917000	TAPER BUSH MOTOR	TAPER BUSH MOTOR	1	1						
22	Q011376000	TORNILLO EX.M12X40 H.ZINCADO	HEX. SCREW M12X40 H.ZINCADO	16	16						
23	Q231311000	ARANDELA A21	WASHER A21	4	4						
24	Q151302000	TORNILLO EXAG.M.20x110	HEX. SCREW M.20x110	2	2						
25	Q221348000	TUERCA EXAG.AUTOBL.M.20	HEX. BOLT AUTOBL.M.20	2	2						

MOD.	LAVAVADORA / WASHING MACHINE	ZONA / ZONE	CUNA / CRADLE	PLANO DIAGRAM	

ITEM	CODIGO CODE	DENOMINACION	DENOMINATION	LA-40	LA-60						
26	Q151595000	TOR. AVELLANADO M12x40	COUNTERSU. SCREW M12x40	6	6						

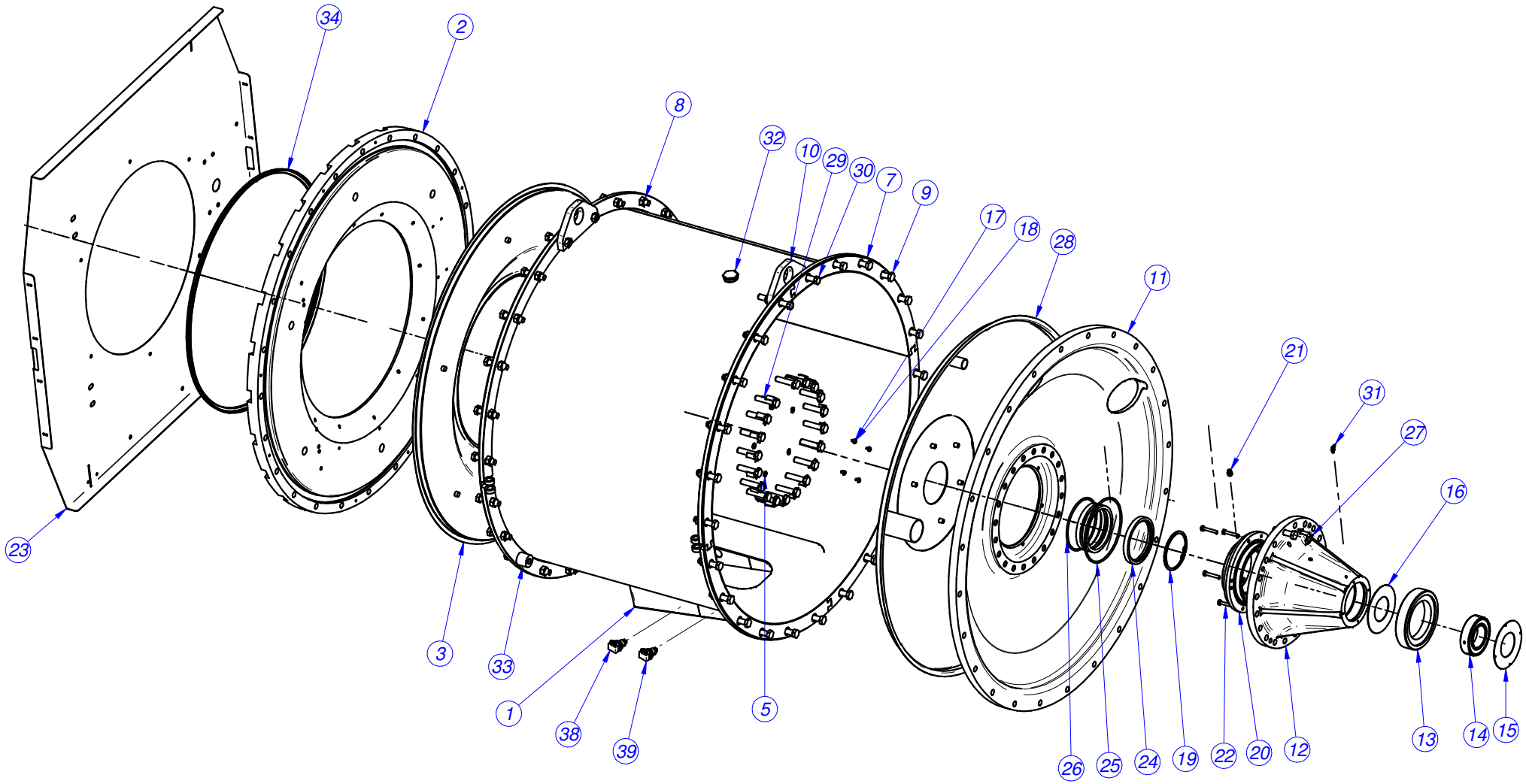
34
2
8
32
10
29
30
7
9
17
18
28
11
21
31
27
16
23
3
33
1
38
39
5
26
25
24
19
22
20
12
13
14
15

CUBA / TUB

MOD.	LAVAVADORA / WASHING MACHINE	ZONA / ZONE	CUBA / TUB	PLANO DIAGRAM	

ITEM	CODIGO CODE	DENOMINACION	DENOMINATION	LA-40	LA-60						ELIMINADO ELIMINATED	INTRODUCIDO INTRODUCED
1	P656007000	CUBA COMPLETA 40	COMPLETE TUB 40	1	_						02/11/2009	
1	P656112000	CUBA COMPLETA 40 V3	COMPLETE TUB 40 V3	1	_							02/11/2009
1	P666113000	CUBA COMPLETA 60 V2	COMPLETE TUB 60 V2	_	1						02/11/2009	
1	P666119000	CUBA COMPLETA 60 V3	COMPLETE TUB 60 V3	_	1							02/11/2009
2	P656003000	CONTRAPESO ANTERIOR 40	FRONT COUNTERWEIGHT 40	1	_							
2	P666008000	CONTRAPESO ANTERIOR 60	FRONT COUNTERWEIGHT 60	_	1							
3	P656008000	FRENTE CUBA 40 COMPL.	COMPLETE TUB FRONT 40	1	_							
3	P666007000	FRENTE CUBA 60 COMPL.	COMPLETE TUB FRONT 60	_	1							
4	Q232050000	ARANDELA A8	WASHER A8	6	6							
5	Q242050000	ARAND.ABAN. A8 A.304	SPEC. WASHER A8 A.304	12	12							
6	Q012056000	TOR.EX.M8X40	HEX. SCREW M8X40	6	6							
7	P656013000	ANILLO CUBA 40 COMPL.	COMPLETE TUB RING 40	4	_							
7	P666012000	ANILLO CUBA 60 COMPL.	COMPLETE TUB RING 60	_	4							
8	Q221347000	TUERCA EXAG.AUTOBL.M.16	HEX. BOLT AUTOBL. M16	50	50							
9	Q011399000	TORNILLO EXAG.M.16X70	HEX. SCREW M16X70	67	67							
10	P656111000	GANCHO CUBA 40	TUB HOOK 40	2	_							
10	P666015000	GANCHO CUBA 60	TUB HOOK 60	_	2							
11	P656004000	SOPORTE FONDO CUBA 40	TUB BASE SUPPORT40	1	_							
11	P666004000	SOPORTE FONDO CUBA 60	TUB BASE SUPPORT60	_	1							
12	P656009000	SOPORTE RODAMIENTOS 40	BEARING SUPPORT 40	1	_						01/12/2013	
12	12093549	SOP. RODAMIENTOS 40 MECANIZ.	BEARING SUPPORT 40	1	_							01/12/2013
12	12023190	SOP. RODAMIENTOS 60 MECANIZ.	BEARING SUPPORT 60	_	1						01/09/2013	
12	12093640	SOP. RODAMIENTOS 60 MECANIZ.	BEARING SUPPORT 60	_	1							01/09/2013
13	P656103000	RODAMIENTO 100/55/25	BEARING 100/55/25	1	_							
13	P666101000	RODAMIENTO 190/105/36	BEARING 190/105/36	_	1							
14	P656102000	RODAMIENTO 160/90/30	BEARING 160/90/30	1	_							
14	P666102000	RODAMIENTO 125/70/31	BEARING 125/70/31	_	1							
15	P656025000	TAPA RODAMIENTOS 40	BEARING COVERS 40	1	_							
15	P666108000	TAPA RODAMIENTOS 60	BEARING COVERS 60	_	1							
16	Q232030000	ARANDELA A5	WASHER A5	4	4							
17	Q242030000	ARAND.ABAN. A5 A.304	SPEC. WASHER A5 A.304	4	4							

MOD.	LAVAVADORA / WASHING MACHINE	ZONA / ZONE	CUBA / TUB	PLANO DIAGRAM	

ITEM	CODIGO CODE	DENOMINACION	DENOMINATION	LA-40	LA-60						
18	Q012031000	TORN.EXA. M5X10 A.304	HEX SCREW M5X10 A.304	4	4						
19	P656016000	ANILLO SEGURIDAD 100 DIN 472	SECURITY RING 100 DIN 472	1	_						
19	P666013000	ANILLO SEGURIDAD 125 DIN 472	SECURITY RING 125 DIN 472	_	1						
20	P656005000	CASQUILLO RETENES 40	COUNTER RETAINER BUSHING 4	1	_						
20	P666005000	CASQUILLO RETENES 60	COUNTER RETAINER BUSHING 6	_	1						
21	P683017000	ENCHUFE RAP. M5- DIAM. 4	QUICK PLUG M5- DIAM. 4	1	1						ELIMINADO 01.02.10
21	P683044000	RACOR RAPIDO 1/4 - 6	QUICK CONNECTOR 1 / 4 - 6	1	1						ELIMINADO 02.05.11
22	Q012057000	TORN. EXAG. M8X50 AISI 304	HEX. SCREW M8X50 AISI 304	5	5						
23	P650320000	PANEL FRONTAL 40	FRONT PANEL 40	1	_						
23	P660331000	PANEL FRONTAL 60	FRONT PANEL 60	_	1						
24	P656011000	RETEN RADIAL 110/130/12	SEAL BAUMX7 110/130/12	2	_						ELIMINADO 10,12,12
24	12023474	RETEN RADIAL 110/130/12 VITON	SEAL BAUMX7 110/130/12 VITON	3	_						INTRODUCIDO 10,12,12
24	P666014000	RETEN RADIAL BAUMX7	SEAL BAUMX7	_	2						ELIMINADO 10,12,12
24	P666021000	RETEN RADIAL BAUMX7 VITON	SEAL BAUMX7 VITON	_	1						ELIMINADO 10,12,12
24	12023457	RETEN RADIAL BAUMX7 VITON	SEAL BAUMX7 VITON	_	3						INTRODUCIDO 10,12,12
25	P656107000	JUNTA TORICA Ø. INT 170X5	O-RING Ø INT 170X5	1	_						
25	P666106000	JUNTA TORICA Ø. INT 200X5	O-RING Ø INT 200X5	_	1						
26	P656108000	JUNTA TORICA Ø. INT 140X5	O-RING Ø INT 140X5	1	_						
26	P666105000	JUNTA TORICA Ø. INT 160X5	O-RING Ø INT 160X5	_	1						
27	P686032000	ARANDELA SEGURIDAD M16	SECURITY WASHER M16	20	20						
28	P656104000	FONDO CUBA 40 COMPL.	COMPLETE TUB BASE 40	1	_						
28	P666104000	FONDO CUBA 60 COMPL.	COMPLETE TUB BASE 60	_	1						
29	Q012055000	TORN.EXA. M8X30 A.304	HEX. SCREW M8X30 A.304	1	1						
30	Q151002000	TORN.EXA. M16x110 DIN 931	HEX. SCREW M16x110 DIN 931	2	2						
31	P686029000	ENGRASADOR SOP. ROD.	BEARING SUPPORT NIPPLE	1	1						ELIMINADO 28,06,11
32	T305052000	TAPÓN DESAGÜE	DRAIN PLUG	1	1						
33	P666018000	CASQUILLO POSICION CUBA 60	POSITION BUSHING TUB 60	2	_						ELIMINADO 01.07.10
33	P656027000	CASQUILLO POSICION CUBA 40	POSITION BUSHING TUB 40	2	_						INTRODUCIDO 01.07.10
33	P666018000	CASQUILLO POSICION CUBA 60	POSITION BUSHING TUB 60	_	2						
34	P636108000	JUNTA CUBA 18	TUB JOINT 18	1	1						ELIMINADO 09,09,12
34	11000420	PERFIL A1 010 9X6 (PVC)	PROFIL A1 010 9X6 (PVC)	1	1						INTRODUCIDO 09,09,12

MOD.	LAVAVADORA / WASHING MACHINE	ZONA / ZONE	CUBA / TUB	PLANO DIAGRAM	

ITEM	CODIGO CODE	DENOMINACION	DENOMINATION	LA-40	LA-60						ELIMINADO ELIMINATED	INTRODUCIDO INTRODUCED
35	3723100000	PERFIL JUNTA CUBA 120/60/40	TUB JOINT PROFIL 60	5	5							
36	P666020000	GRASA RODAMIENTOS	BEARING GREASE	1	1						02/05/2013	
36	3724100000	GRASA KLUBERSYNTH BH 72-422	KLUBERSYNTH BH 72-422 GRE.	1	1							02/05/2013
37	3723400000	TUBO NEUM.4x2.5	PNEUMATIC TUBE 4X2.5	1	1						01/02/2010	
37	3723500000	TUBO NEUM.6X4	PNEUMATIC TUBE 6X4	1	2						02/05/2011	
38	12023814	SONDA	PROBE	1	1							
S/N	12024049	SOP.TERMOSTATO 1001713	THERMOSTAT SUPPORT 100171	1	1							
39	12047401	TERMOST. SEGURIDAD 115ºC UL	SAFETY THERMOSTAT 115ºC UL	1	1							01/12/2013
S/Nº	12023546	PASAMUROS BULBO	BULB BUSHING	1	1							01/12/2013
S/Nº	12007537	SOPORTE TERMOSTATO SEG.	SAFETY THERMOSTAT SUPP.	1	1							01/12/2013

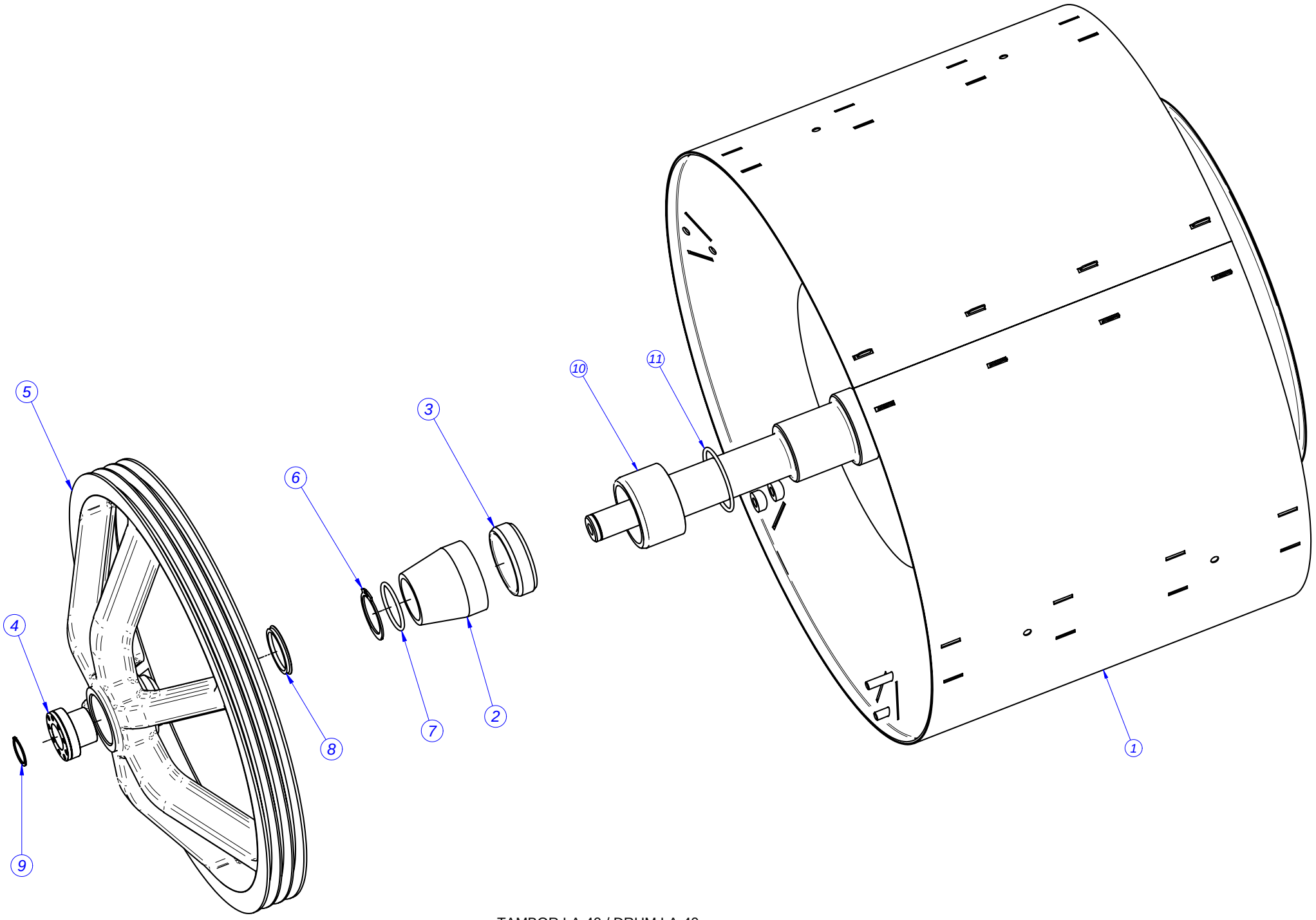

TAMBOR LA-40 / DRUM LA-40

MOD.	LAVAVADORA / WASHING MACHINE	ZONA / ZONE	TAMBOR LA-40 / DRUM LA-40	PLANO DIAGRAM	

ITEM	CODIGO CODE	DENOMINACION	DENOMINATION	LA-40							
1	P654905000	TAMBOR 40 COMPLETO	COMPLETE DRUM 40	1							
2	P654907000	GUIA RODAMIENTO 40	BEARING GUIDE40	1							
3	P656102000	RODAMIENTO 160/90/30	BEARING 160/90/30	1							
4	P656024000	BUJE DE FIJACION 40	FIXING HUB 40	1							
5	P656015000	POLEA TAMBOR 40	DRUM PULLEY 40	1							
6	P654915000	ANILLO SEGURIDAD 65 DIN 471	SAFETY RING 65 DIN 471	1							
7	P654913000	JUNTA TORICA DIAM. INT. 65X5	O-RING GASKET DIAM. INT. 65X5	1							
8	P656109000	RETEN V-RING VA-60 NBR	RETAINER V-RING VA-60 NBR	1							ELIMINADO 01.12.09
8	P666110000	RETEN V-RING VA-75 NBR	RETAINER V-RING VA-75 NBR	1							INTRODUCIDO 01.12.09
9	Q301046000	ANILLO SEGURIDAD EJE 40	SHAFT SAFETY RING 40	1							
10	12007873	CASQUILLO EJE 40	AXIS BUSHING 40	1							
11	12009923	JUNTA TORICA Ø INT 90X5	O-RING SEAL Ø INT. 105X5	1							

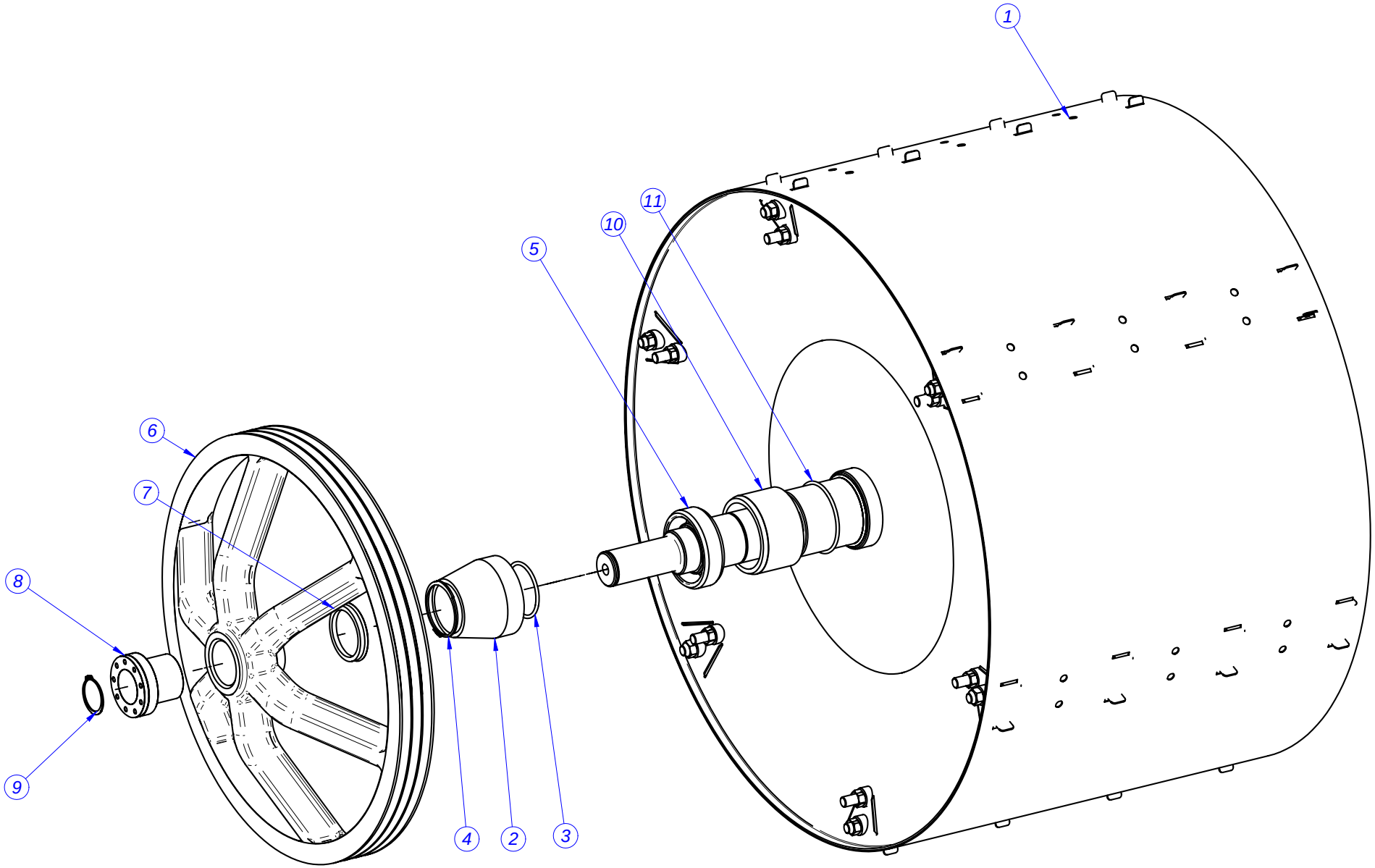

TAMBOR / DRUM

MOD.	LAVAVADORA / WASHING MACHINE	ZONA / ZONE	TAMBOR LA-60 / DRUM LA-60	PLANO DIAGRAM	

ITEM	CODIGO CODE	DENOMINACION	DENOMINATION	LA-60							
1	P664917000	TAMBOR 60 COMPLETO	DRUM 60 COMPLETE	1							
2	P664906000	GUIA RODAMIENTO 60	BEARING GUIDE 60	1							
3	P664911000	JUNTA TORICA Ø INT. 65X5	O-RING SEAL Ø INT. 65X5	1							
4	P664915000	ANILLO SEGURIDAD 80 DIN 471	SAFETY RING 80 DIN 471	1							
S/Nº	P664914000	LENGUETA 16X10 X70 DIN6885	TONGUE 16X10 X70 DIN6885	1							ELIMINADO 01.10.09
5	P666101000	RODAMIENTO 190/105/36	BEARING 190/105/36	1							
6	P666016000	POLEA TAMBOR 60	DRUM PULLEY 60	1							
7	P666110000	RETEN V-RING VA-75 NBR	RETAINER V-RING VA-75 NBR	1							
8	P666022000	BUJE POLEA 60 TLK-110 55x71	PULLEY TAPER BUSH	1							
9	P666024000	ANILLO SEGURIDAD 55 DIN 471	SAFETY RING 55 DIN 471	1							
10	12007924	CASQUILLO EJE 60	AXIS BUSHING 60	1							
11	12009968	JUNTA TORICA Ø INT 105X5	O-RING SEAL Ø INT. 105X5	1							

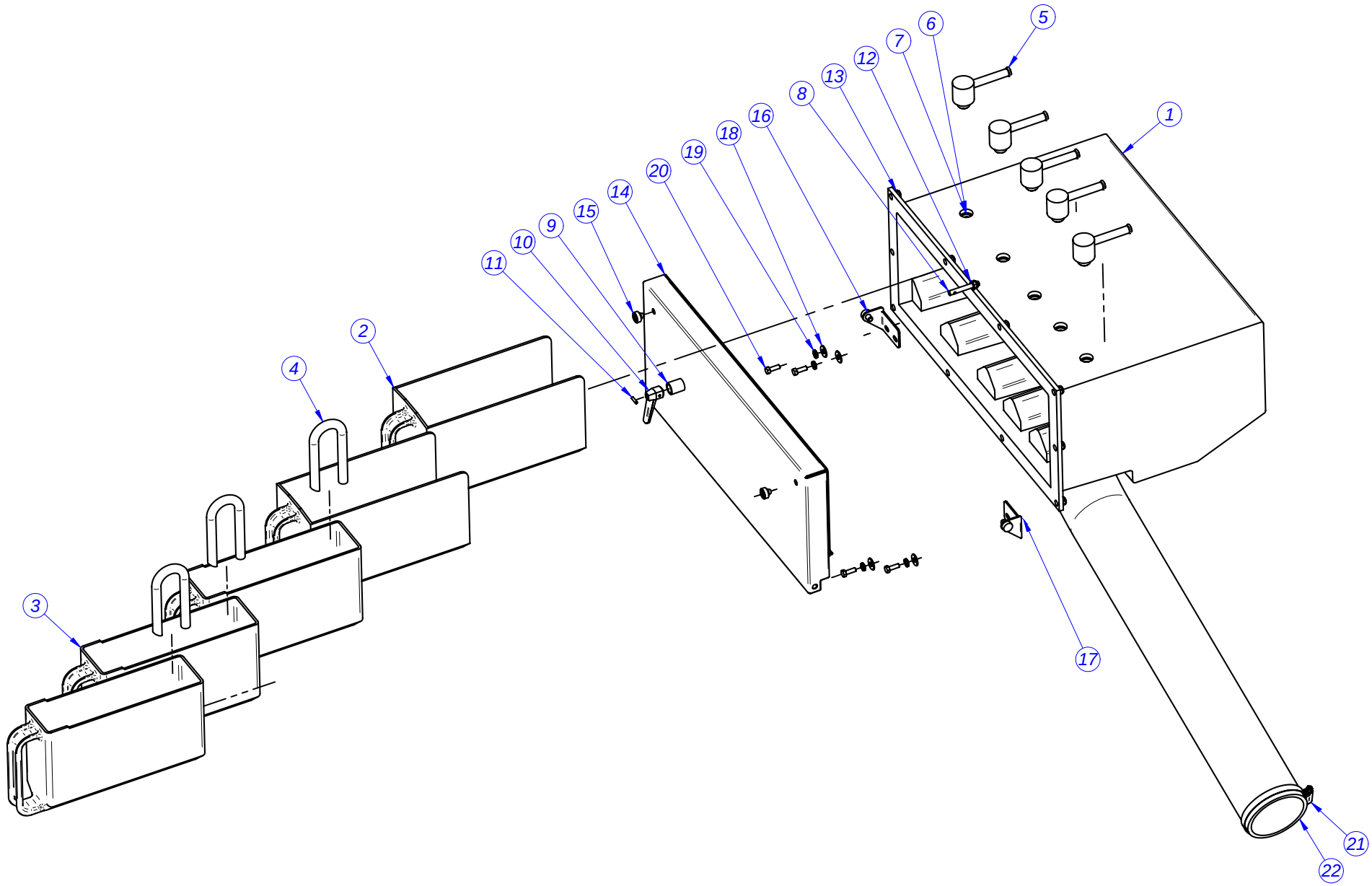

CUBETERA / DETERGENT TRAY

MOD.	LAVAVADORA / WASHING MACHINE	ZONA / ZONE	CUBETERA / DETERGENT TRAY	PLANO DIAGRAM	

ITEM	CODIGO CODE	DENOMINACION	DENOMINATION	LA-40	LA-60						
1	P540702000	CUBETERA LF-55	TRAY LF-55	1	1						
S/Nº	P660358000	TAPA CUBETERA 40-60	TRAY TOP 40-60	1	1						INTRODUCIDO 15.07.09
2	P540704000	CUBETA DETERGENTES LF-55	DETERGENT TRAY LF-55	2	2						
3	P540705000	CUBETA LIQUIDOS LF-55	LIQUID TRAY LF-55	3	3						
4	P440702000	TUBO SIFON	SIPHON PIPE	3	3						
5	P530708000	PASAMUROS COMPLETO	COMPLETE BUSHING	5	5						
6	Q307002000	JUNTA DE GOMA 3031986	RUBBER SEAL 3031986	5	5						
7	Q223018000	TUERCA 16X1,5	NUT 16X1.5	5	5						
8	P540353000	EJE CIERRE CUBETERA	TRAY CLOSURE SHAFT	1	1						
9	P540354000	CASQUILLO SEPARADOR CIERRE	CLOSURE SEPARATOR BUSHIN	1	1						
10	P530714000	MANGO CUBETERA	TRAY HANDLE	1	1						
11	Q372002000	MANGUITO SUJ.3X12 DIN1481	HOSE FAST. 3X12 DIN1481	1	1						
12	Q232030000	ARANDELA A5	WASHER A5	11	11						
13	Q222012000	TUER.AUTOB.M6	SELF-LOCK.NUT.M6	11	11						
14	P540404000	PUERTA CUBETERA COMPLETA	COMPLETE TRAY DOOR	1	1						
S/Nº	P660361000	JUNTA PUERTA CUBETERA	TRAY DOOR SEAL	1	1						INTRODUCIDO 25.02.10
15	R670617000	TOPE CRISTAL INTERIOR	INTERIOR GLASS BUFFER	2	2						
16	P540357000	BISAGRA CUBETERA IZDA. COMPL	LEFT TRAY HINGE COMPL.	1	1						
17	P540356000	BISAGRA CUBETERA DCHA. COMPL	RIGHT TRAY HINGE COMPL.	1	1						
18	Q302022000	ARANDELA 16X6X1.2 A.304	WASHER 16X6X1.2 A.304	4	4						
19	Q242030000	ARAND.ABAN. A5 A.304	WASHER A5 A.304	4	4						
20	Q012032000	TORN.EXA. M5X15 A.304	HEX BOLT M5X15 A.304	4	4						
21	Q881326000	ABRAZADERA 70-90	CLAMP 70-90	2	2						
22	P532119000	CONDUCTO LLENADO LC-LF 25	FILLER PIPE LC-LF 25	1	1						

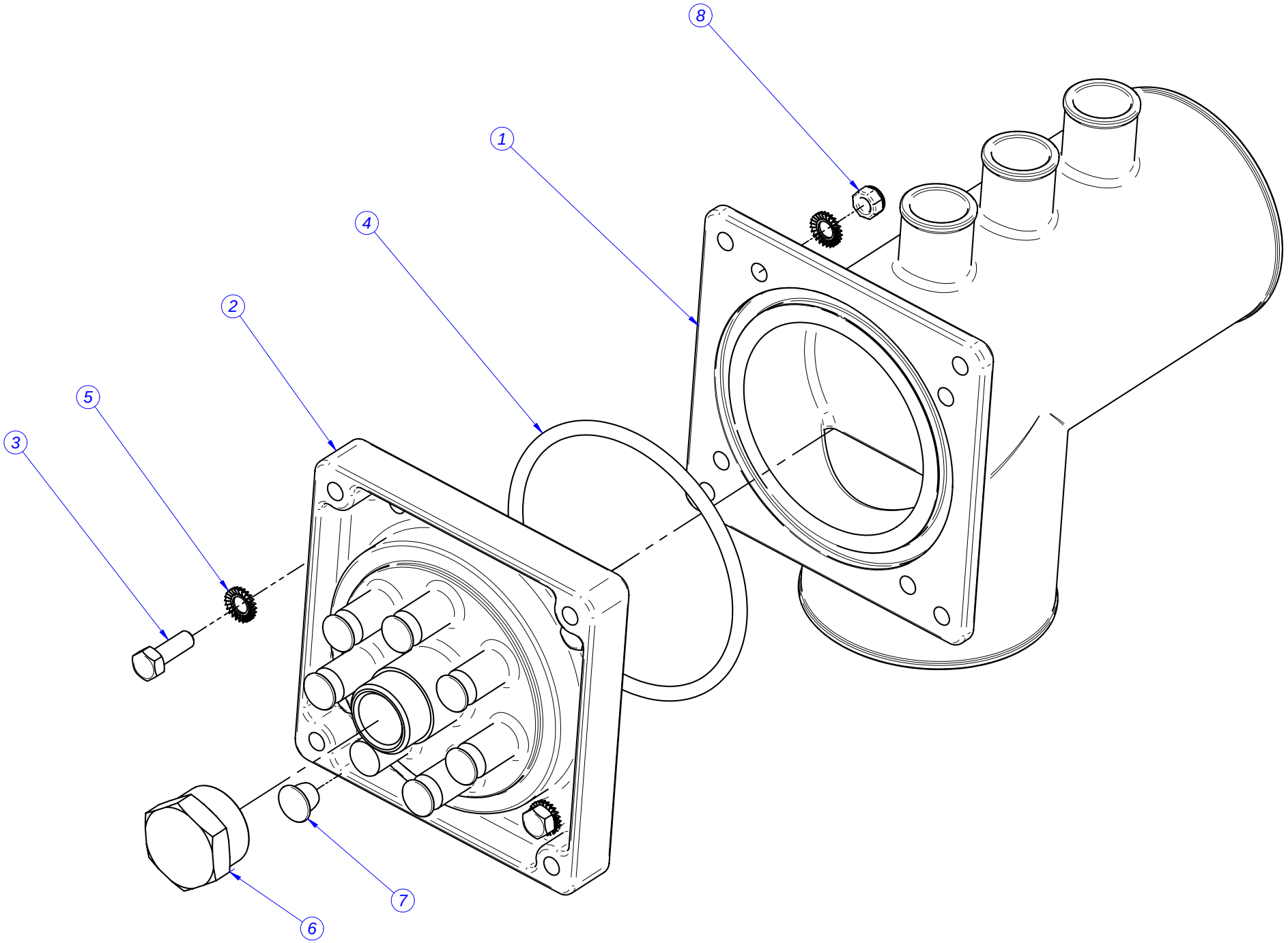

DOSIFICACION / DOSING

MOD.	LAVAVADORA / WASHING MACHINE	ZONA / ZONE	DOSIFICACION / DOSING	PLANO DIAGRAM	

ITEM	CODIGO CODE	DENOMINACION	DENOMINATION	LA-40	LA-60						
1	P530730000	TOMA DOSIFICACION INT. G	INN. DOSING INLET G	1	1						
2	P620706000	TOMA DOSIFICACION EXTERIOR	OUTER DOSING INLET	1	1						
3	Q012032000	TORN.EXA. M5X15 A.304	HEX BOLT M5X15 A.304	4	4						
4	Q307081000	JUNTA TÓRICA 75x4	"O" RING 75x4	1	1						
5	Q242030000	ARANDELA ABAN. A5 A.304	WASHER A5 A.304	8	8						
6	P620710000	TAPA 1/2"	COVER 1/2"	1	1						
7	P620709000	TAPON DOSIFICADORES	DISPENSER PLUG	7	7						
8	Q222030000	TUER. AUTOB. M5	SELF-LOCK.NUT .M5	4	4						

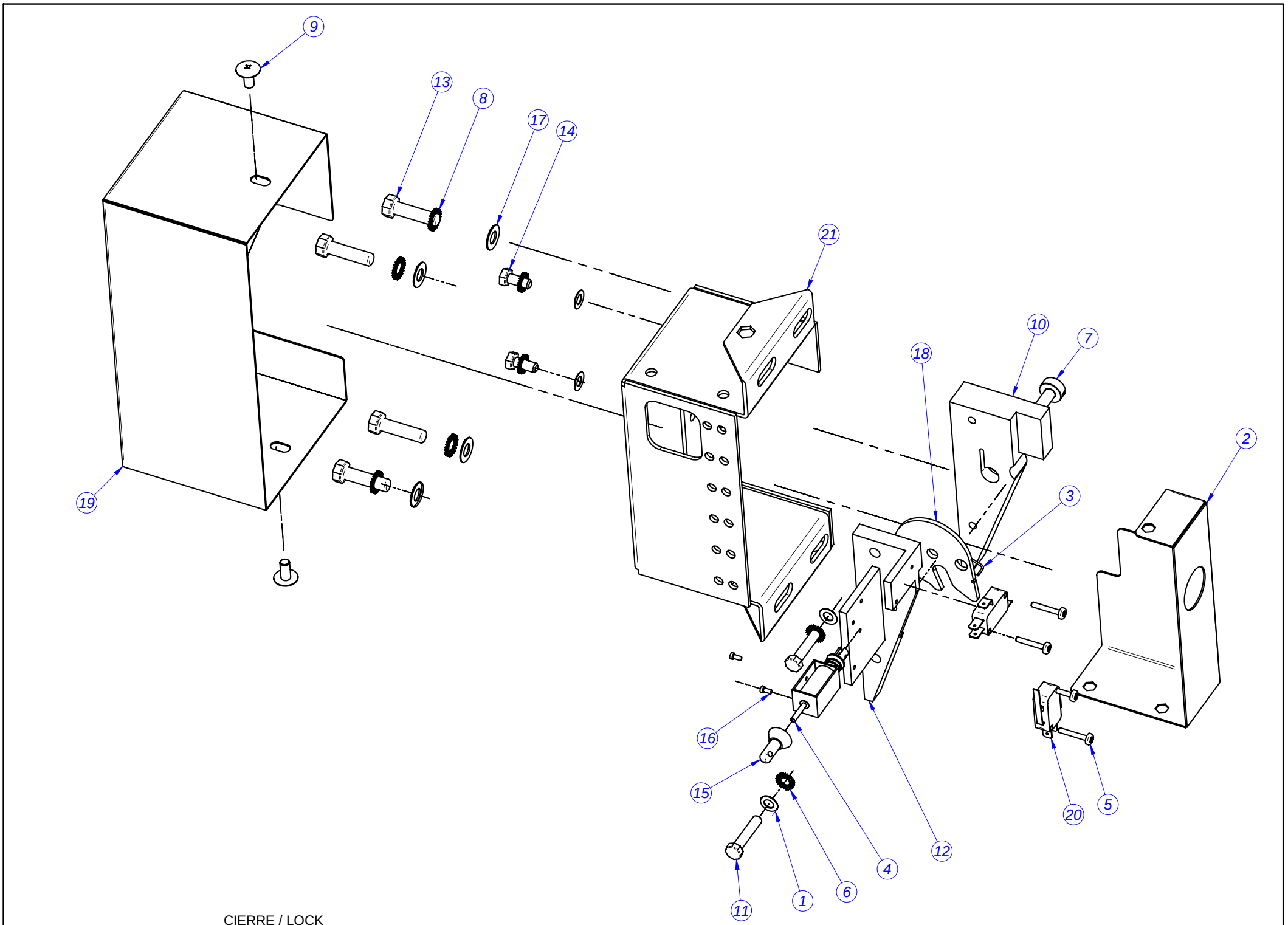

CIERRE / LOCK

MOD.	LAVAVADORA / WASHING MACHINE	ZONA / ZONE	CIERRE / LOCK	PLANO DIAGRAM	

ITEM	CODIGO CODE	DENOMINACION	DENOMINATION	LA-40	LA-60						
	P650507000	**CIERRE COMPLETO**	**COMPLETE LOCK**	**1**	**1**						
1	Q232030000	ARANDELA A5	WASHER A5	4	4						
2	P650508000	PROTECTOR CONEXION. CIERRE	CLOSURE CONNECTIO. GUARD	1	1						
3	P620510000	MUELLE CIERRE	LOCK SPRING	1	1						
4	P613002000	ELECTROIMAN PUERTA	DOOR ELECTROMAGNET	1	1						
5	Q032013000	TORN.ALOM.M3X20	CURVED SCREW.M3X20	4	4						
6	Q242040000	ARANDELA ABAN. A6 A.304	WASHER A6 A.304	4	4						
7	P650506000	EJE BLOQUEO 40,60,120	LOCKING SHAFT 40,60,120	1	1						
8	Q242050000	ARAND.ABAN. A8 A.304	FAN WASHER A8 A.304	4	4						
9	Q152017000	TORN.AMAR.M6X13 A304	FASTENING SCREW M6X13 A304	2	2						
10	P650503000	LEBA CIERRE 40,60,120	LEBA CLOSURE 40,60,120	1	1						
11	Q012045000	TORN.EXA. M6X30 A.304	HEX BOLT M6X30 A.304	2	2						
12	P650502000	BASE CIERRE 40,60,120	CLOSURE BASE 40,60,120	1	1						
13	Q012055000	TORN.EXA. M8X30 A.304	HEX BOLT M8X30 A.304	4	4						
14	Q012042000	TORN.EXA. M6X15	HEX BOLT M6X15	2	2						
15	P620529000	DESBLOQUEO	UNLOCK	1	1						
16	Q151396000	TORN. ALLEN M2.5x5	BOLT, ALLEN M2.5x5	2	2						
17	Q232050000	ARANDELA A8	WASHER A8	4	4						
18	P650504000	BLOQUEO CIERRE 40,60,120	CLOSURE LOCK 40,60,120	1	1						
19	P650505000	TAPA CIERRE 40,60	LOCK COVER 40.60	1	1						
20	P620526000	INTERRUPTOR PUERTA PLANO	FLAT DOOR SWITCH	2	2						
21	P650501000	SOPORTE CIERRE 40,60,120	CLOSURE SUPPORT 40,60,120	1	1						
22	P623010000	CABLEADO PUERTA	DOOR WIRING	1	1						

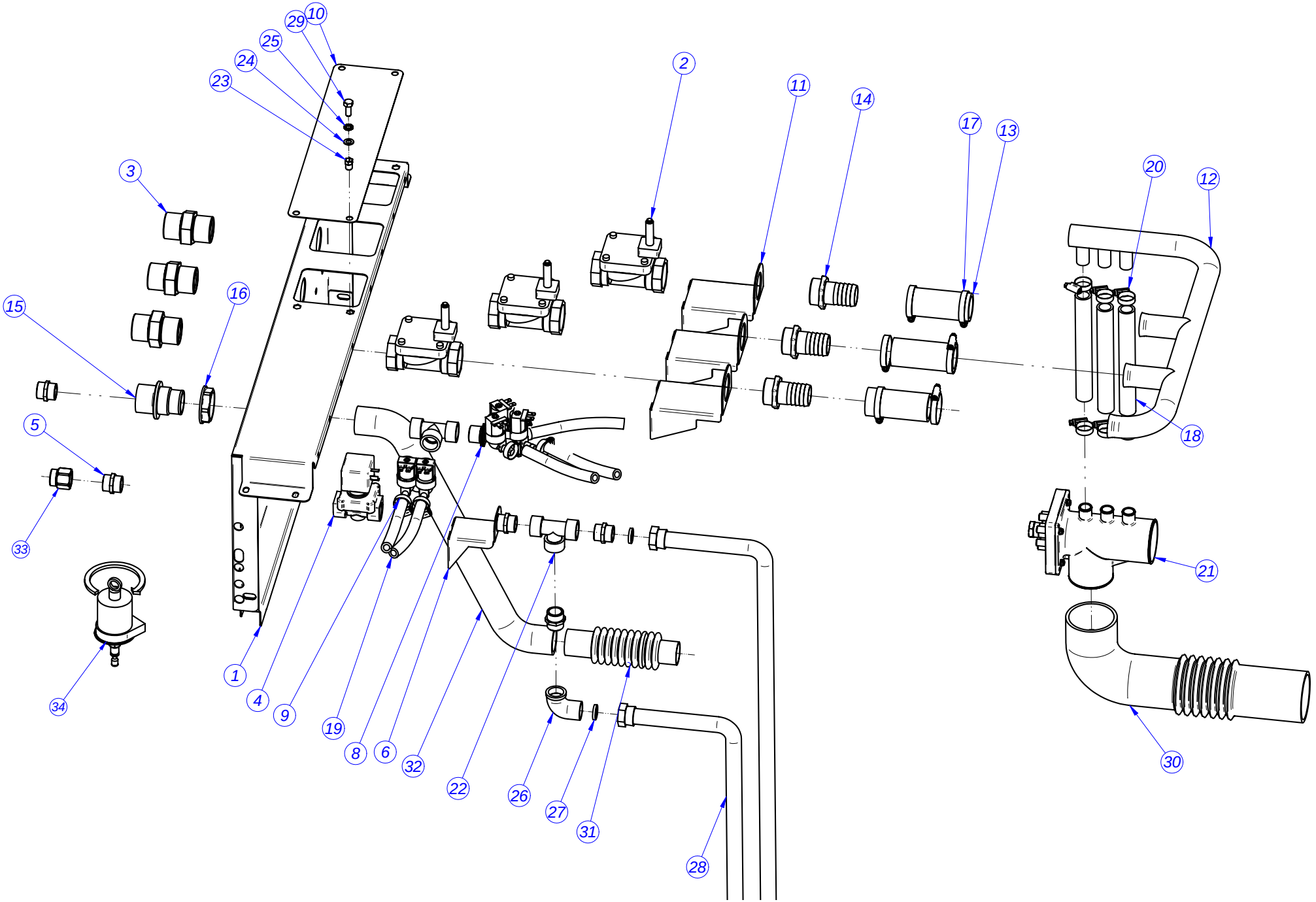

SOPORTE ELECTROVALVULAS
SOLENOID VALVE SUPPORT

MOD.	LAVAVADORA / WASHING MACHINE	ZONA / ZONE	SOPORTE ELECTROVALVULAS SOLENOID VALVE SUPPORT	PLANO DIAGRAM	

ITEM	CODIGO CODE	DENOMINACION	DENOMINATION	LA-40	LA-60						
1	P660306000	PANEL POST. VALVULAS 60	REAR PANEL VALVES 60	1	1						
2	P665001000	VALVULA 1 1/4"	VALVE 1 1/4"	3	3						ELIMINADO 01,06,12
2	12041072	VALVULA 1"	VALVE 1"	3	3						INTRODUCIDO 01,06,12
3	P666505000	GM 2020 UNION GAS 11/4" 11/4	GM 2020 GAS UNION 11/4" 11/4	3	3						ELIMINADO 01,06,12
3	12041075	GM 1616 UNION GAS 1"-1"	GM 1616 UNION GAS 1"-1"	3	3						INTRODUCIDO 01,06,12
4	P535023000	VALVULA VAPOR 1/2" 50HZ	STEAM VALVE 3/4" 50-60HZ	1	1						
5	Z102301000	MANGUITO 3/4"	HOSE 3/4"	5	5						
6	P665009000	SOPORTE VALVULA VAPOR 3/4	STEAM VALVE SUPPORT 3/4	1	1						
8	Z611123000	E.V. TRIPLE COD.255.641	E.V. TRIPLE COD.255.641	1	1						
9	P255001000	ELECTROVALVULA DOBLE	DOUBLE SOLENOID VALVE	1	1						
10	P660354000	TAPA VALVULAS 60	VALVE COVER 60	1	1						
11	P665010000	SOPORTE VALVULA 1 1/4	VALVE SUPPORT 1 1/4"	3	3						ELIMINADO 01,06,12
11	12041161	SOPORTE VALVULA 1	VALVE SUPPORT 1	3	3						INTRODUCIDO 01,06,12
12	P665011000	TUBO ENTRADAS DE AGUA 1 1/4	WATER INTAKE PIPE 1 1/4	1	1						ELIMINADO 01,06,12
12	12041719	TUBO ENTRADAS DE AGUA 1 V2	WATER INTAKE PIPE 1 V2	1	1						INTRODUCIDO 01,06,12
13	P502106000	TUBO REBOSADERO	OVERFLOW HOSE	3	3						ELIMINADO 15,07,12
13	11000410	TUBO GOMA NEGRA Ø 30x37	BLACK RUBBER PIPE Ø 30x37	3	3						INTRODUCIDO 15,07,12
14	P665012000	RACOR-MANGUERA 1"1/4	CONNECTION-HOSE 1"1/4	3	3						ELIMINADO 01,06,12
14	12041073	RACOR-MANGUERA 1"	CONNECTION-HOSE 1"	3	3						INTRODUCIDO 01,06,12
15	Z740701000	PASAMUROS ARBOL LAVADO	WASHING SHAFT WALL BUSHING	1	1						
16	Z710708000	TUERCA PASAMUROS	WALL BUSHING NUT	1	1						
17	Q881306000	ABRAZADERA 32-50L	CLAMP 32-50L	6	6						
18	3714800000	TUBO GOMA NEGRA D 26*19	BLACK RUBBER PIPE 26*19	3	3						
19	3676900000	TUBO GOMA NEGRA D 17*10	BLACK RUBBER PIPE 17*10	5	5						
20	Q881336000	ABRAZADERA 16-27	CLAMP 16-27	11	11						
21		TOMA DOSIFICACIÓN	COMPLETE DOSING INLET	1	1						
22	P535020000	TE A 90º-3/4"	T AT 90º-3/4"	1	1						
23	Q221344000	REMACHE EXAGONAL M8	HEXAGONAL RIVET M8	1	1						
24	Q232050000	ARANDELA A8	WASHER A8	1	1						
25	Q242050000	ARAND.ABAN. A8 A.304	FAN WASHER A8 A.304	1	1						
26	Z718421000	CODO M-H 3/4" LATON	L-BEND M-H 3/4" BRASS	1	1						

MOD.	LAVAVADORA / WASHING MACHINE	ZONA / ZONE	SOPORTE ELECTROVALVULAS SOLENOID VALVE SUPPORT	PLANO DIAGRAM	

ITEM	CODIGO CODE	DENOMINACION	DENOMINATION	LA-40	LA-60						
27	P535024000	ARANDELA TEFLON 24X15X4	WASHER TEFLON 24X15X4	2	2						
28	P665007000	LATIGUILLO VAPOR 60	STEAM LINE 60	2	2						ELIMINADO 02.11.09
29	Q012053000	TORN.EXA. M8X20 A.304	HEX BOLT M8X20 A.304	1	1						
30	P630701000	CONDUCTO DOSIFICAD. CUBA 18	TUB DISPENSER PIPE 18	1	1						ELIMINADO 03.10.11
30	P660703000	CONDUCTO DOSIF-CUBA 40-60	TUB DISPENSER PIPE 40-60	1	1						INTRODUCIDO 03.10.11
31	P620708000	CONDUCTO SALIDA VAPOR	STEAM OUTLET PIPE	1	1						ELIMINADO 01.06.11
31	P660701000	CONDUCTO SALIDA VAPOR	STEAM OUTLET PIPE	1	1						INTRODUCIDO 01.06.11
32	12023270	COND. REBOSADERO INF. LF-55	LOWER OVERFLOW COND. LF-	1	1						ELIMINADO 01.06.11
32	12007751	COND. REBOSADERO 40-60	LOWER OVERFLOW CO. 40-60	2	2						INTRODUCIDO 01.06.11
S/Nº	Z701132000	FILTRO DE JUNTA N-3	SEAL FILTER N-3	1	1						INTRODUCIDO 01.04.11
S/Nº	12009699	TUERCA TAPON 1	NUT PLUG 1	1	1						INTRODUCIDO 03,07,12
34	P666029000	CONJ. ENGRASADOR RETENES	RETAINER OILER	1	1						ELIMINADO 02.05.11

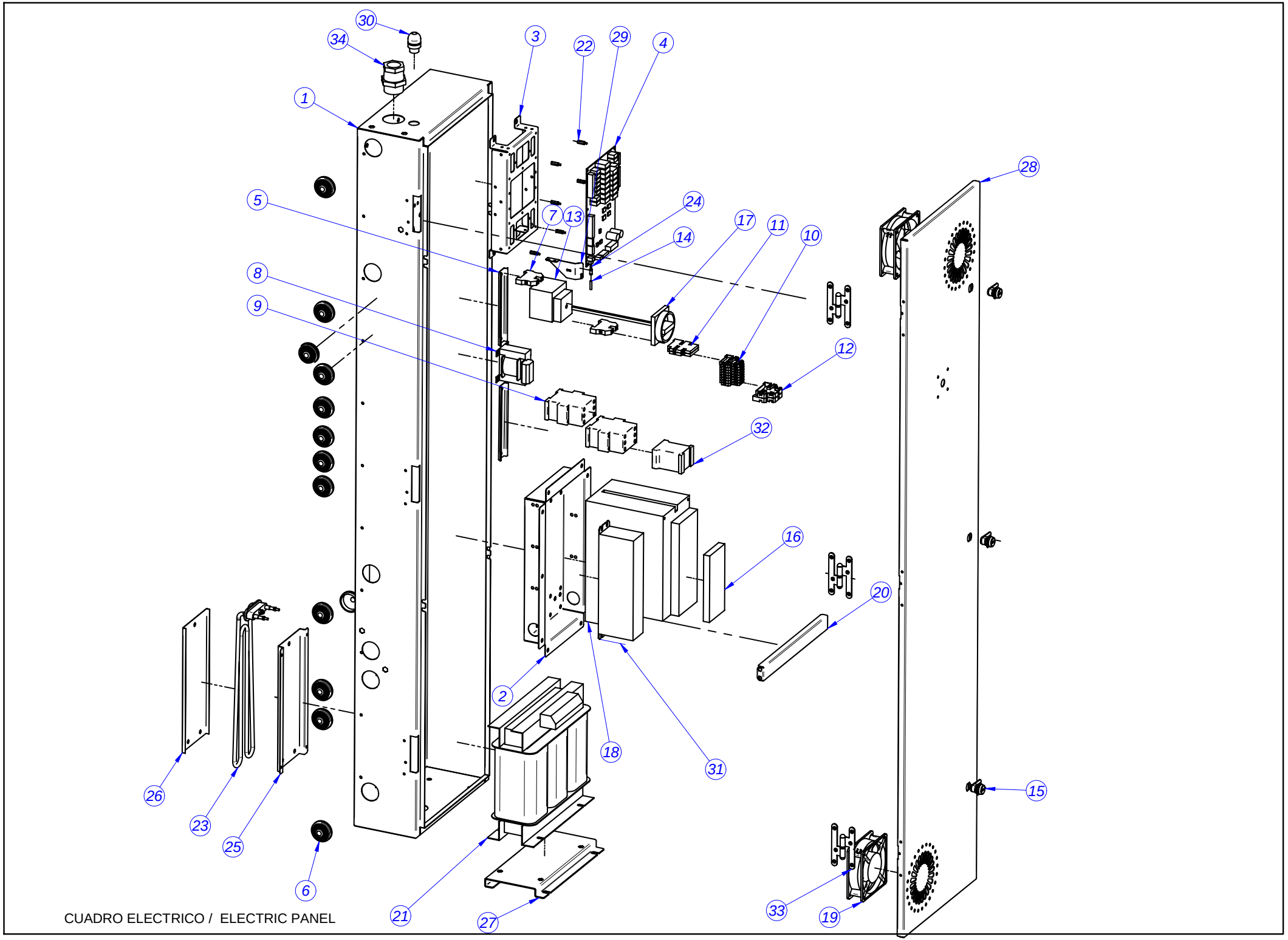

CUADRO ELECTRICO / ELECTRIC PANEL

MOD.	LAVAVADORA / WASHING MACHINE	ZONA / ZONE	CUADRO ELECTRICO / ELECTRIC PANEL	PLANO DIAGRAM	

ITEM	CODIGO CODE	DENOMINACION	DENOMINATION	LA-40 MP E	LA-40 MP AC	LA-40 MP V	LA-60 MP E	LA-60 MP AC	LA-60 MP V		
1	P660310000	CUADRO ELECTRICO 60	ELECTRIC PANEL 60	1	1	1	1	1	1		ELIMINADO 01.04.10
1	P663020000	CUADRO ELECTRICO 60 V2	ELECTRIC PANEL 60 V2	1	1	1	1	1	1		INTRODUCIDO 01.04.10
2	P660333000	CAJA VARIADOR 60	VARIATOR BOX 60	1	1	1	1	1	1		
3	P643009000	SOPORTE VISUALIZADOR MP	MP DISPLAY SUPPORT	1	1	1	1	1	1		ELIMINADO 20-10-13
4	P613005000	PLACA ENTRADAS-SALIDAS	INLET-OUTLET PLATE	1	1	1	1	1	1		
5	Z123019000	GUIA CONTACTOR L-175	CONTACTOR GUIDE L-175	2	2	2	2	2	2		
6	N103013000	PASA CABLES	CABLE PROTECTOR	13	13	13	13	13	13		
7	P453026000	BORNE TIER 10 WPE-10103.O	TERMINAL TIER 10 WPE-10103.O	2	2	2	2	2	2		
8	P623028000	TRANSFORMADOR 0-20-0-230	TRANSFORMER 0-20-0-230	1	1	1	1	1	1		
9	12024075	CON.3RT1024-1AN20 230V 50H	CON.3RT1024-1AN20 230V 50H	2	2	2	2	2	2		
9	12024075	CON.3RT1024-1AN20 230V 50H	CON.3RT1024-1AN20 230V 50H	1	1	1	1	1	1		ELIMINADO 01.11.10
9	12024196	CONTAC. 230V AC 50/60Hz 60A 3via	CONTACT. 230V AC 50/60Hz 60A	2	_	_	2	_	_		INTRODUCIDO 01.11.10
10	P623006000	REGLETA BORNAJE 2 PISOS	TERMINAL STRIP 2 PISOS	8	8	8	8	8	8		
11	R073005000	BORNAS PORTA FUSIBLES	FUSE HOLDER TERMINALS	2	2	2	2	2	2		
12	Z263303000	TOPE FINAL	END STOP	2	2	2	2	2	2		
13	12023477	INTERRUPTOR 63A 4V 2pos Sec.UL	SWITCH 63A 4V 2pos Sec.UL	1	1	1	1	1	1		
13	12023352	INTERRUPTOR 125A 3V 2pos Se.UL	SWITCH 125A 3V 2pos Se.UL	1	_	_	1	_	_		
14	3721910000	TUBO CRISTAL 4	GLASS PIPE 4	1	1	1	1	1	1		
15	P620351000	CERRADURA 0185	LOCK 0185	3	3	3	3	3	3		
16	P663009000	DISPLAY KEB 00.75.060-1000	DISPLAY KEB 00.75.060-1000	1	1	1	1	1	1		ELIMINADO 03.08.09
18	12045264	REP VARIADOR LA-40 (KEB) PROG.	VARIATOR LA-40 (KEB) PROG.	1	1	1	_	_	_		
18	12040696	REP VARIADOR LA-60 (KEB) PROG.	VARIATOR LA-60 (KEB) PROG.	_	_	_	1	1	1		
19	Z103066000	VENTILADOR 230V.50-60HZ	FAN 230V.50-60HZ	2	2	2	2	2	2		
20	P660312000	NERVIO CUADRO ELECTRICO 60	RIB ELECTRIC PANEL 60	1	1	1	1	1	1		ELIMINADO 01.01.10
21	12023283	AUTOTR III 220/380V 11KVA 230V	AUTOTR III 220/380V 11KVA 230V	1	1	1	1	1	1		
22	T133007000	DISTANCIADOR M3	SPACER M3	6	6	6	6	6	6		
23	Z203601000	RESISTENCIA TANQUE	TANK RESISTOR	1	1	1	1	1	1		
24	P613021000	REDUCCION PRESOSTATO	PRESSURE SWITCH REDUCTI.	1	1	1	1	1	1		
25	P683010000	BASE RESISTENCIA VARIADOR	VARIATOR RESISTOR BASE	1	1	1	1	1	1		
26	P683011000	TAPA RESIST. VARIADOR	VARIATOR RESIST. COVER	1	1	1	1	1	1		
27	12001525	SOP. TRAFO 220/380V 11kw 230V	TRAFO SUP. 220/380V 11kw 230V	1	1	1	1	1	1		

MOD.	LAVAVADORA / WASHING MACHINE	ZONA / ZONE	CUADRO ELECTRICO / ELECTRIC PANEL	PLANO DIAGRAM	

ITEM	CODIGO CODE	DENOMINACION	DENOMINATION	LA-40 MP E	LA-40 MP AC	LA-40 MP V	LA-60 MP E	LA-60 MP AC	LA-60 MP V		
28	P660314000	PUERTA CUADRO ELECTRICO 60	DOOR ELECTRIC PANEL 60	1	1	1	1	1	1		ELIMINADO 01.04.10
28	P660360000	PUERTA CUADRO ELECTRI. 40-60	DOOR ELECTRIC PANEL 40-60	1	1	1	1	1	1		INTRODUCIDO 01.04.10
S/Nº	12040995	ADHS. APERTURA PUERTA 40/60/12	OPENING DOOR STICKER 40/60	1	1	1	1	1	1		INTRODUCIDO 03.10.11
29	P620359000	SUJECION MANGUERA PRESOSTAT	PRESSOSTAT HOSE SUPPORT	1	1	1	1	1	1		
30	R033002000	PRENSA ESTOPAS	STUFFING BOX	1	1	1	1	1	1		
31	P663005000	FILTRO 60/40 (15.E4.T60-3A01)	FILTER 60/40(15.E4.T60-3A01)	1	1	1	1	1	1		
32	12024040	CONTACTOR 230V AC 50/60H	CONTAC.230V AC 50/60H	_	2	_	_	2	_		
33	P680328000	BISAGRA AUTOSERVICIO	SELF-SERVICE HINGE	3	3	3	3	3	3		
34	R143010000	PRENSA ESTOPA PG-36	STUFFING BOX PG-36	1	1	1	1	1	1		
35	P643018000	CABLE DE VENTILADOR	FAN CABLE	1	1	1	1	1	1		ELIMINADO 02.07.13
36	P663004000	INSTALACIÓN ELECT. 60-40	ELEC. INSTALLATION: 60-40	1	1	1	1	1	1		ELIMINADO 01.04.10
36	P663023000	INSTALACIÓN ELECT. 60-40	ELEC. INSTALLATION: 60-40	1	1	1	1	1	1		INTRODUCIDO 01.04.10
37	12024862	CABLEADO MOTOR 60-40	ENGINE WIRING 60-40	1	1	1	1	1	1		
38	P663007000	CABLE RESISTENCIAS 60-40	RESISTOR CABLES 60KG 40KG	1	1	1	1	1	1		ELIMINADO 02.11.09
38	12007984	CABLE CALENT. 40-60 V. ELECT.	HEATING CABLES 60-40 ELCTR.	1	_	_	1	_	1		INTRODUCIDO 01.04.10
38	12009646	CABLE RESISTENCI. 60-40 V. A-C	RESISTO. CABLES 60-40 V.A-C	_	1	_	_	1	_		INTRODUCIDO 01.04.10
38	12025067	CABLEADO ELECTR.VALV.VAPOR	ELECTR.VALV.VAPOR WIRING	_	_	1	_	_	1		
39	P184011000	CARTUCHO FUSIBLE 4.A	FUSE CARTRIDGE 4.A	2	2	2	2	2	2		
40	12025061	PTC+PUENTE RECTIFICADOR EL.	PTC+ELECTR. RECTIFIER BRIDG	1	1	1	1	1	1		
41	12025144	CABLE DE VENTILADOR	FAN CABLE	1	1	1	1	1	1		
42	P683027000	CABLEADO PROGR. TECLADO 120	PROGRAM KEYBOARD WIRING1	1	1	1	1	1	1		ELIMINADO 01.07.10
42	12025047	CABLE PROGR-TECLADO CORTO	PROGRAM KEYBOARD WIRING	1	1	1	1	1	1		INTRODUCIDO 01.07.10
S/Nº	12023704	BLOQ. AUX. 3RH1921-1CA10	AUXIL. BLOCK 3RH1921-1CA10	1	1	1	1	1	1		INTRODUCIDO 01.03.11
S/Nº	12025118	CABLEADO INTERRUP. GENERAL	POWER SWITCH WIRING	1	1	1	1	1	1		INTRODUCIDO 04.01.10

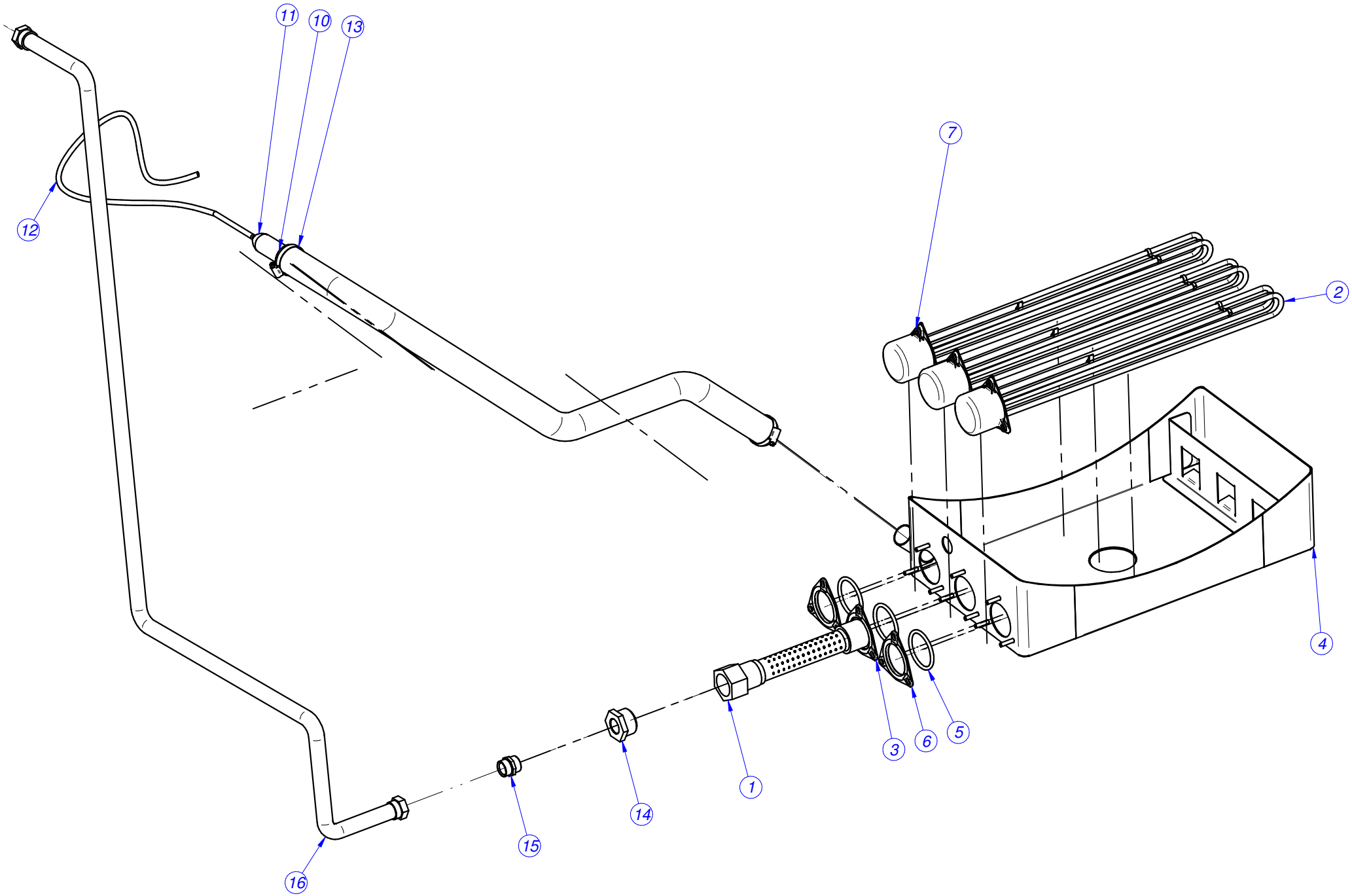

CALENTAMIENTO / HEATING

MOD.	LAVAVADORA / WASHING MACHINE	ZONA / ZONE	CALENTAMIENTO / HEATING	PLANO DIAGRAM	

ITEM	CODIGO CODE	DENOMINACION	DENOMINATION	LA-40 MP E	LA-40 MP AC	LA-40 MP V	LA-60 MP E	LA-60 MP AC	LA-60 MP V		
1	P655001000	INYECTOR VAPOR 40	STEAM INJECTOR 40	_	_	1	_	_	_		ELIMINADO 30,11,12
1	12021528	INYECTOR VAPOR 120	STEAM INJECTOR 120	_	_	1	_	_	_		INTRODUCIDO 30,11,12
1	12021528	INYECTOR VAPOR 120	STEAM INJECTOR 120	_	_	_	_	_	1		
2	P633002000	RESISTENCIA LF-18 VER. ELECTR.	RESISTOR LF-18 ELECTRIC VE.	6	6	6	_	_	_		ELIMINADO 02.11.09
2	P623005000	RESISTENCIA LF-13 VERSION AC	RESISTOR LF-13 AC VERSION	3	3	_	_	_	_		ELIMINADO 02.11.09
2	P533001000	RESISTENCIA 6000 W VER. ELECT.	RESISTOR 6000 W ELECTRIC V.	_	_	_	6	_	_		ELIMINADO 02.11.09
2	P183002000	RESISTENCIA 4000 W VERSIO. AC	RESISTOR 4000 W AC VERSION	_	_	_	3	_	_		ELIMINADO 02.11.09
2	12024645	RESISTENCIA 230V 2.800KW 370	RESISTOR 230V 2.800KW 370	1	1	1	1	1	1		INTRODUCIDO 02.11.09
2	12024214	RESISTENCIA 230 W. VER. ELECT.	RESISTOR 230 W ELECTRIC VE.	3	1	_	_	_	_		INTRODUCIDO 02.11.09
2	12024721	RESISTENCIA 220/240 VER. ELEC.	RESISTOR 220/240 ELECTRIC V	_	_	_	3	1	_		INTRODUCIDO 02.11.09
S/Nº	12003769	BRIDA-ROSCA INYECTOR (VAPOR)	BRIDLE-THREAD INJECTOR ST.	_	_	1	_	_	1		INTRODUCIDO 02.11.09
4	P656007000	CUBA COMPLETA 40	COMPLETE TUB 40	1	1	1	_	_	_		ELIMINAR 02.11.09.
4	P656112000	CUBA COMPLETA 40 V3	COMPLETE TUB 40 V3	1	1	1	_	_	_		INTRODUCIR 02.11.09.
4	P666113000	CUBA COMPLETA 60 V2	COMPLETE TUB 60 V2	_	_	_	1	1	1		ELIMINAR 02.11.09.
4	P666119000	CUBA COMPLETA 60 V3	COMPLETE TUB 60 V3	_	_	_	1	1	1		INTRODUCIR 02.11.09.
5	12010040	JUNTA TORICA 67.18x56.25x5,3	O-RING 67.18x56.25x5,3	3	3	3	3	3	3		
6	12024823	BRIDA-CIEGA (VERSI. AC Y VAPOR)	BRIDLE-BLINDE (VE. AC/STEAM)	_	2	2	_	2	2		
7	12024282	CAPERUZA RESISTENCIA	RESISTOR HOOD	3	1	_	3	1	_		
10	12024833	CONDUCTO REBOSADERO 25	OVERFLOW PIPE 25	2	2	2	2	2	2		
11	12024073	CAMARA PRESOSTATO	PRESSURE SWITCH	1	1	1	1	1	1		
12	11000066	TUBO GOMA NEGRO Ø 8*4	BLACK RUBBER PIPE Ø 8*4	3	3	3	3	3	3		
13	12009986	ABRAZADERA 32-50L	CLAMP 32-50L	6	6	6	6	6	6		
14	12025034	ADAPTADOR 1 1/4 - 3/4	ADAPTTING 1 1/4 - 3/4	_	_	1	_	_	1		
15	12025164	MANGUITO 3/4" CONICO (VAPOR)	HOSE 3/4" 3/4" CONE (STEAM9	_	_	3	_	_	3		ELIMINAR 18.06.13
16	12023892	MANGUERA VAPOR CONICA 40-60	STEAM HOSE CONE 40-60	_	_	1	_	_	1		

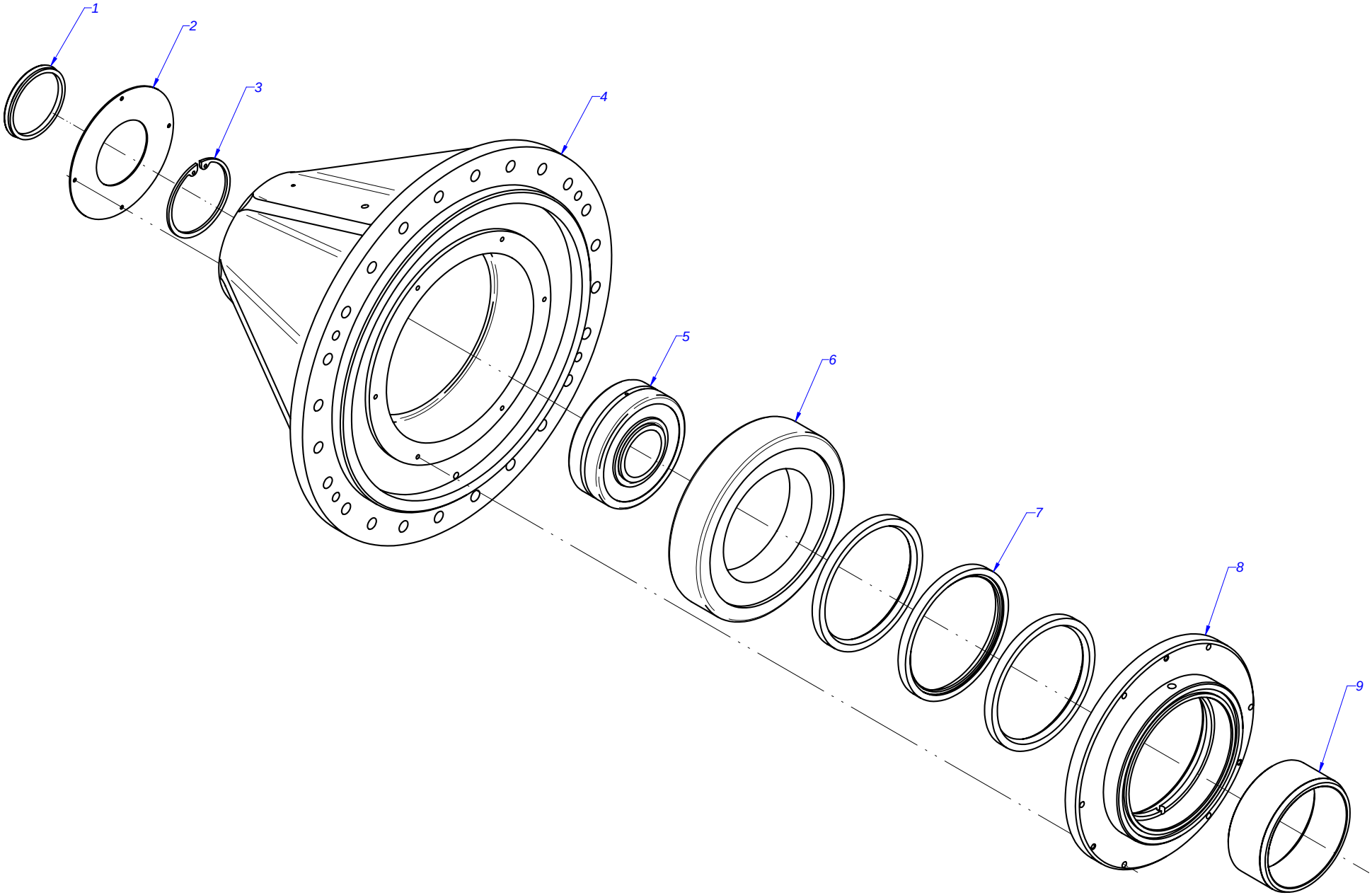

KIT RODAMIENTOS / BEARING KIT

MOD.	LAVAVADORA / WASHING MACHINE	ZONA / ZONE	KIT RODAMIENTOS / BEARING KIT	PLANO DIAGRAM	

ITEM	CODIGO CODE	DENOMINACION	DENOMINATION	LA-40	LA-60						
	12010901	**KIT RODAMIENTOS 40**	**BEARING KIT 40**	**1**	_						
	12000234	**KIT RODAMIENTOS 60**	**BEARING KIT 60**	_	**1**						
1	12009891	RETEN V-RING VA-60 NBR	RETAINER V-RING VA-60 NBR	1	_						
1	12025220	RETEN V-RING VA-75 NBR	RETAINER V-RING VA-75 NBR	_	1						
2	12021880	TAPA RODAMIENTOS 40 V2	BEARING SUPPORT CAP 40 V2	1	_						
2	12021797	TAPA RODAMIENTOS 60	BEARING SUPPORT CAP 60	_	1						
3	12024621	ANILLO SEGURIDAD 100 DIN 472	SAFETY RING 100 DIN 472	1	_						
3	12024901	ANILLO SEGURIDAD 125 DIN 472	SAFETY RING 125 DIN 472	_	1						
4	_____	SOPORTE RODAMIENTOS	BEARING SUPPORT	1	1						
5	12023378	RODAMIENTO 100/55/25	BEARING 100/55/25	1	_						
5	12023360	RODAMIENTO 125/70/31	BEARING 125/70/31	_	1						
6	12023358	RODAMIENTO 160/90/30	BEARING 160/90/30	1	_						
6	12023334	RODAMIENTO 190/105/36	BEARING 190/105/36	_	1						
7	12023474	RETEN BAUMX7 110/130/12 VITON	RETAINER BAUMX7 110/130/12 VI	3	_						
7	12023457	RETEN RADIAL BAUMX7 VITON	RADIAL RETAINER BAUMX7 VIT.	_	3						
8	_____	CASQUILLO RETENES	RETAINER BUSHING	1	1						
9	12007873	CASQUILLO EJE 40	AXIS BUSHING 40	1	_						
9	12007924	CASQUILLO EJE 60	AXIS BUSHING 60	_	1						
S/Nº	12009923	JUNTA TORICA Ø. INT 90X5	O-RING Ø 90X5	1	_						
S/Nº	12025279	JUNTA TORICA Ø INT. 65X5	O-RING Ø 65X5	2	_						
S/Nº	12009968	JUNTA TORICA Ø INT 105X5	O-RING Ø 105X5	_	1						
S/Nº	12025275	JUNTA TORICA Ø INT. 80X5	O-RING Ø 80X5	_	2						
S/Nº	12024888	GRASA AMBLYGON TA 15/2	GREASEAMBLYGON TA 15/2	1	1						
S/Nº	12024898	GRASA RODAMIENTOS 60,120	BEARING GREASE 60,120	1	1						
S/Nº	12025246	JUNTA TORICA Ø INT 140X5	O-RING Ø 140X5	1	_						
S/Nº	12025232	JUNTA TORICA Ø INT 170X5	O-RING Ø 170X5	1	_						
S/Nº	12025243	JUNTA TORICA Ø INT 160X5	O-RING Ø 160X5	_	1						
S/Nº	12025230	JUNTA TORICA Ø INT 200X5	O-RING Ø 200X5	_	1						
S/Nº	12025268	ANILLO SEGURIDAD 65 DIN 471	SAFETY RING 65 DIN 471	1							
S/Nº	12025237	ANILLO SEGURIDAD 80 DIN 471	SAFETY RING 80 DIN 471	_	1						
S/Nº	12010072	ARAND. SEG. 16 DIN 463	SAFETY WASHER 16 DIN 463	20	20						

MOD.	LAVAVADORA / WASHING MACHINE	ZONA / ZONE	KIT RODAMIENTOS / BEARING KIT	PLANO DIAGRAM	

ITEM	CODIGO CODE	DENOMINACION	DENOMINATION	LA-40	LA-60						
S/Nº	12009874	ARANDELA 21 DIN 432	WASHER 21 DIN 432	_	1						

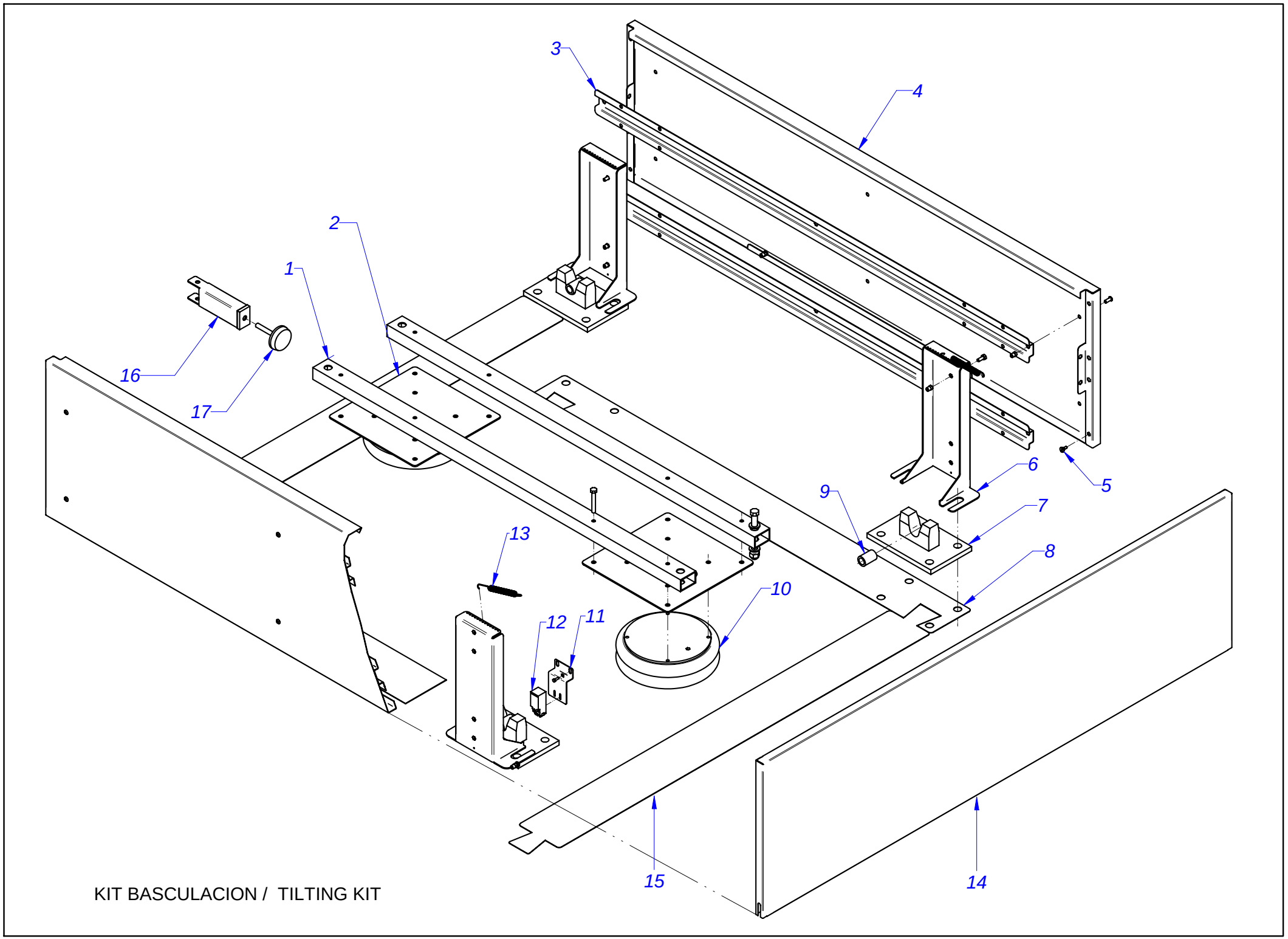

KIT BASCULACION / TILTING KIT

MOD.	LAVAVADORA / WASHING MACHINE	ZONA / ZONE	KIT BASCULACION / TILTING KIT	PLANO DIAGRAM	

ITEM	CODIGO CODE	DENOMINACION	DENOMINATION	LA-60							
	19005593	**KIT BASCULACION**	**TILTING KIT**								
1	12023438	TUBO AMARRE ACTUADOR 60	SWITCH FASTENING PIPE 60	2							
	12010064	REMACHE EXAGONAL INOX M8	HEXAGONAL RIVET INOX M8	29							
2	12039051	PLACA COJIN 60 SUB	PAD PLATE 60 SUB	2							
3	12021773	LISTON MUEBLE LAT.60	SIDE UNIT STRIP 60	4							
	12010268	ARANDELA PLANA INOX 8MM DIN12	FLAT WASHER INOX 8MM DIN125	16							
	12010076	TUERCA EXAGONAL INOX M8X20MM	HEXAGONAL NUT INOX M8X20MI	16							
4	12021563	PROT. LATERAL MUEBLE 60	SIDE UNIT FRONT. 60	2							
	12010070	TORNILLO M8X20 ISO 7380 A2	BOLT M8X20 ISO 7380 A2	12							
5	12008826	PITON SOPORTE	SPIKE SUPPORT	2							
6	12001350	SOP. TRAVESAÑOS BASCULACION	SUPPORT TILTING CROSSBARS	4							
7	12023217	BASE ARMAZON 120	FRAME BASE 120	4							
8	12046945	LATERAL PLANTILLA BASCULA.60	TILTING TEMPLATE SIDE 60	2							
9	12025088	CASQUILLO SELFOIL ARMAZON120	FRAME SELFOIL BUSHING 120	4							
10	12023305	AMORTIGUADOR 2 ONDAS 60	2 WAVE DAMPER 60	2							
11	12007483	SOP. MICRO BASCULACION 120	TILTING MICRO SUPPORT 120	2							
12	12024834	FINAL DE CARRERA	LIMIT SWITCH	2							
13	12024238	RESOR.TENSOR MOTOR VF-6A000E	MOTOR TENSOR SPRING VF-6A0	2							
14	12021566	PROTECTOR FRONTAL 60	FRONT PROTECTOR 60	1							
15	12046943	FRONTAL PLANTILLA BASCUL. 60	TILTING TEMPLATE FRONT 60	2							
16	12009618	TOPE TRASERO BASCULACION	TILTING BUFFER	2							
17	12024963	PATA LAVADORAS 10,13,18,25	WASHERS LEG 10,13,18,25	2							
S/Nº	12009713	QSF-1/4-6-BRACOR RÁP.ROSC	QSF-1/4-6-B THREADED RAPID C	1							

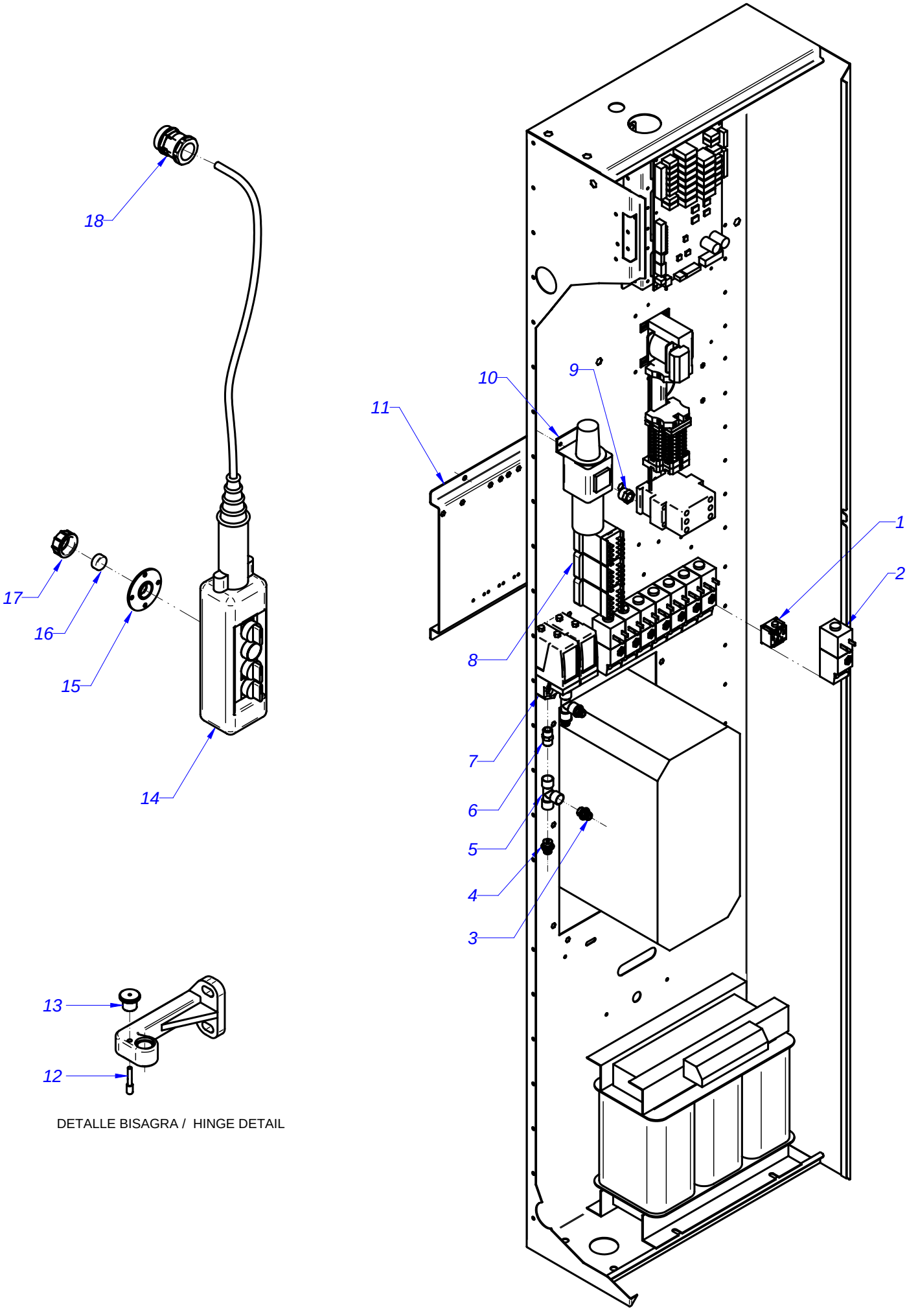

DETALLE BISAGRA / HINGE DETAIL

KIT BASCULACION / TILTING KIT
CUADRO ELECTRICO / ELECTRIC PANEL

MOD.	LAVAVADORA / WASHING MACHINE	ZONA / ZONE	KIT BASCULACION / TILTING KIT	PLANO DIAGRAM	

ITEM	CODIGO CODE	DENOMINACION	DENOMINATION	LA-60							
		CUADRO ELECTRICO	**ELECTRIC PANEL**								
1	12023482	LOTE EXTREMOS 6MM 3530071	LOT ENDS 6MM 3530071	1							
2	12023376	ELECTROVALVULA 230V AC 50Hz 1V	SOLENOID VALVE 230V AC 50Hz	2							
3	12009778	RACOR RAPIDO 1/4 - 6	RAPID CONNECTION 1/4 - 6	4							
4	12009776	RACOR RAPIDO 1/4 - 4	RAPID CONNECTION 1/4 - 4	2							
5	12009749	RACOR T HEMBRA 1/4	FEMALE T CONNECTION 1/4	2							
6	12009835	UNION MM 1/4	JOINT MM 1/4	3							
7	12007901	PRESOSTATO 400-4.000,00bar Simpl	PRESSURE SWITCH 400-4000 ba	2							
8	12024012	CONTACTOR 230V AC 50/60Hz 16A 4	CONTACTOR 230V AC 50/60Hz 16	3							
9	12009811	REDUCCION RC1/4-3/8	REDUCTION RC1/4-3/8	2							
10	12023385	FILTRO REGULADOR DE AIRE	AIR FILTER REGULATOR	1							
11	12001613	SOPORTE KIT BASCULACION	TILTING KIT SUPPORT	1							
12	12009702	EJE TOPE PUERTA BASCULACION	TILTING DOOR BUFFER SHAFT	1							
13	12008955	POMO M6 (ELESA-REF. 23901)	KNOB M6 (ELESA-REF. 23901)	1							
14	12003365	BOTONERA COMPLETA	COMPLETE BUTTON CONTROL P	1							
15	12009652	SOPORTE IMAN BASCULACION	TILTING MAGNET SUPPORT	1							
16	12007740	IMAN MANDO BASCULACION	TILT CONTROL MAGNET	1							
17	12009783	TAPON PLASTICO HEMBRA M30X2	FEMALE PLASTIC PLUG M30X2	1							
18	12009851	PRENSAESTOPA PG 29 D38	PACKING GLAND PG 29 D38	2							
S/Nº	11000163	TUBO NEUM. 4X2.5 (P685023)	PNEUM. PIPE 4X2.5 (P685023)	1							
S/Nº	11000112	TUBO NEUM. 6X4 (P685021)	PNEUM. PIPE 6X4 (P685021)	5							
	12009647	CABLEADO BASCULACION-L40,60,1	TILT WIRING -L40,60,120	1							
	12004195	PLANO MONTAJE 40,60	ASSEMBLY PLAN 40,60	1							
	12007477	ESQUEMA TEORICO 40,60,120	THEORETICAL DIAGRAM 40,60,1	1							
	12007631	MANUAL INSTALACION TILTING SYS	MANUAL INSTALLATION TILTING	1							

REPUESTOS RECOMENDADOS-RECOMMENDED SPARE PARTS-PIECES RECOMMANDEES

MODELO MAQUINA: MODEL MACHINE	***LA- 40 MP E***

REFERENCIA REFERENCE	*DENOMINACION*	*DENOMINATION*	*DENOMINATION*	*CANTIDAD QUANTITY*
P655903	MOTOR 7,5 KW LA-40 MP 230/400 V	MOTOR 7,5 KW LA-40 MP 230/400	MOTEUR 7,5 KW LA-40 MP 230/400 V	1
P665903	CORREA 40 SPB 2840	BELT SPB 2840	COURROIE SPB 2840	3
12038435	CIERRE PUERTA COMPLETO	COMPLETE LOCKING DOOR	FERMETURE DE PORTE COMPL.	1
P613002	ELECTROIMAN PUERTA	LOCKING DOOR COIL	BOBINE DU PORTE	1
P620526	INTERRUPTOR PUERTA	DOOR MICROSWITCH	MICRO DU PORTE	1
P532103	VALVULA DE VACIADO	DRAIN VALVE	VANNE DE VIDANGE	1
P255001	ELECTROVALVULA DOBLE	DOUBLE ELECTROVALVE	ELECTROVANNE DOUBLE	1
12041072	ELECTROVALVULA 1”	ELECTROVALVE 1”	ELECTROVANNE 1”	3
Z218030	INTERRUPTOR CIRCUITO IMPRESO	SWITCH PRINTED CIRCUIT	INTER. ELECTRONIC CARD.	1
12024075	CONTACTOR 3RT 1024 230V 50 H	3RT 1024 230V 50 H CONTACTOR	CONTACTEUR 3RT 1024 230V 50 H	1
12024196	CONTACTOR 230 V CALENTAMIENTO	HEATING CONTACTOR 230V	CHAUFFAGE CONTACTEUR 230V	2
12023814	TERMOSTATO	THERMOSTAT	THERMOSTAT	1
P184011	CARTUCHO FUSIBLE 4ª	FUSE 4ª	FUSSE 4ª	2
P643008	VISUALIZADOR MP	DISPLAY MP	DISPLAY MP	1
P660362	ADHESIVO TECLADO MP	ADHESIVE KEYBOARD MP	ADHESIF POUR CLAVIER MP	1
P613005	PLACA ENTRADAS-SALIDAS MP(P)	INLET-OUTLET CARD MP(P)	ENTRE-SORTIE CARD MP(P)	1
P623028	TRANSFORMADOR 220/20 VAC	TRANSFORMER 220/20 VAC	TRANSFORMATEUR 220/20 VAC	1
12024040	RELE VARIADOR	RELAY OF INVERTER	RELE DU VARIATEUR	1
12045264	VARIADOR DE FRECUENCIA KEB LA 40	SPEED VARIATOR KEB LA-40	VARIATEUR DE VITESSE KEB LA-40	1
Z203601	RESISTENCIA DE FRENADO PARA EL VARIADOR DE FRECUENCIA	SLOW DOWNING HEATING ELEMENT FOR INVERTER	RESISTENCE D,ARRET DU VARIATEUR	1
12023477	SECCIONADOR 380V-III	3 PHASE CIRCUIT BRAKER	DISJONCTEUR TRIPHASÉ 380V-III	1
12024214	RESISTENCIA 220 / 240 V	HEATING ELEMENT 220 / 240 V	RESÍSTENCE 220 / 240 V	3
12024645	RESISTENCIA 230V 2800 V	HEATING ELEMENT 230V 2800 W	RESÍSTENCE 230V 2800 W	1
12049230	AMORTIGUADOR HIDRAULICO	HIDRAULIC SHOCK ABSORBER	HIDRAULIC AMORTISSEUR	3
P543051	SENSOR DESEQUILIBRIO	BALANCE SENSOR	EQUILIBRAGE SENSOR	1

REPUESTOS RECOMENDADOS-RECOMMENDED SPARE PARTS-PIECES RECOMMANDEES

MODELO MAQUINA: MODEL MACHINE	***LA- 40 MP AC***

REFERENCIA REFERENCE	*DENOMINACION*	*DENOMINATION*	*DENOMINATION*	*CANTIDAD QUANTITY*
P655903	MOTOR 7,5 KW LA-40 MP 230/400 V	MOTOR 7,5 KW LA-40 MP 230/400	MOTEUR 7,5 KW LA-40 MP 230/400 V	1
P665903	CORREA 40 SPB 2840	BELT SPB 2840	COURROIE SPB 2840	3
12038435	CIERRE PUERTA COMPLETO	COMPLETE LOCKING DOOR	FERMETURE DE PORTE COMPL.	1
P613002	ELECTROIMAN PUERTA	LOCKING DOOR COIL	BOBINE DU PORTE	1
P620526	INTERRUPTOR PUERTA	DOOR MICROSWITCH	MICRO DU PORTE	1
P532103	VALVULA DE VACIADO	DRAIN VALVE	VANNE DE VIDANGE	1
P255001	ELECTROVALVULA DOBLE	DOUBLE ELECTROVALVE	ELECTROVANNE DOUBLE	1
12041072	ELECTROVALVULA 1”	ELECTROVALVE 1”	ELECTROVANNE 1”	3
Z218030	INTERRUPTOR CIRCUITO IMPRESO	SWITCH PRINTED CIRCUIT	INTER. ELECTRONIC CARD.	1
12024075	CONTACTOR 3RT 1024 230V 50 H	3RT 1024 230V 50 H CONTACTOR	CONTACTEUR 3RT 1024 230V 50 H	1
12023814	TERMOSTATO	THERMOSTAT	THERMOSTAT	1
P184011	CARTUCHO FUSIBLE 4ª	FUSE 4ª	FUSSE 4ª	2
P643008	VISUALIZADOR MP	DISPLAY MP	DISPLAY MP	1
P660362	ADHESIVO TECLADO MP	ADHESIVE KEYBOARD MP	ADHESIF POUR CLAVIER MP	1
P613005	PLACA ENTRADAS-SALIDAS MP(P)	INLET-OUTLET CARD MP(P)	ENTRE-SORTIE CARD MP(P)	1
P623028	TRANSFORMADOR 220/20 VAC	TRANSFORMER 220/20 VAC	TRANSFORMATEUR 220/20 VAC	1
12045264	VARIADOR DE FRECUENCIA KEB LA 40	SPEED VARIATOR KEB LA-40	VARIATEUR DE VITESSE KEB LA-40	1
Z203601	RESISTENCIA DE FRENADO PARA EL VARIADOR DE FRECUENCIA	SLOW DOWNING HEATING ELEMENT FOR INVERTER	RESISTENCE D,ARRET DU VARIATEUR	1
12023477	SECCIONADOR 380V-III	3 PHASE CIRCUIT BRAKER	DISJONCTEUR TRIPHASÉ 380V-III	1
12024214	RESISTENCIA 220 / 240 V	HEATING ELEMENT 220 / 240 V	RESÍSTENCE 220 / 240 V	1
12024645	RESISTENCIA 230V 2800 V	HEATING ELEMENT 230V 2800 W	RESÍSTENCE 230V 2800 W	1
12049230	AMORTIGUADOR HIDRAULICO	HIDRAULIC SHOCK ABSORBER	HIDRAULIC AMORTISSEUR	3
P543051	SENSOR DESEQUILIBRIO	BALANCE SENSOR	EQUILIBRAGE SENSOR	1
P665902	MOTOR 7,5 KW LA-40 MP 230/400 V	MOTOR 7,5 KW LA-40 MP 230/400	MOTEUR 7,5 KW LA-40 MP 230/400 V	1

REPUESTOS RECOMENDADOS-RECOMMENDED SPARE PARTS-PIECES RECOMMANDEES

MODELO MAQUINA: MODEL MACHINE	***LA- 40 MP V***

REFERENCIA REFERENCE	*DENOMINACION*	*DENOMINATION*	*DENOMINATION*	*CANTIDAD QUANTITY*
P655903	MOTOR 7,5 KW LA-40 MP 230/400 V	MOTOR 7,5 KW LA-40 MP 230/400	MOTEUR 7,5 KW LA-40 MP 230/400 V	1
P665903	CORREA 40 SPB 2840	BELT SPB 2840	COURROIE SPB 2840	3
12038435	CIERRE PUERTA COMPLETO	COMPLETE LOCKING DOOR	FERMETURE DE PORTE COMPL.	1
P613002	ELECTROIMAN PUERTA	LOCKING DOOR COIL	BOBINE DU PORTE	1
P620526	INTERRUPTOR PUERTA	DOOR MICROSWITCH	MICRO DU PORTE	1
P532103	VALVULA DE VACIADO	DRAIN VALVE	VANNE DE VIDANGE	1
P255001	ELECTROVALVULA DOBLE	DOUBLE ELECTROVALVE	ELECTROVANNE DOUBLE	1
12041072	ELECTROVALVULA 1”	ELECTROVALVE 1”	ELECTROVANNE 1”	3
Z218030	INTERRUPTOR CIRCUITO IMPRESO	SWITCH PRINTED CIRCUIT	INTER. ELECTRONIC CARD.	1
12024075	CONTACTOR 3RT 1024 230V 50 H	3RT 1024 230V 50 H CONTACTOR	CONTACTEUR 3RT 1024 230V 50 H	1
12023814	TERMOSTATO	THERMOSTAT	THERMOSTAT	1
P184011	CARTUCHO FUSIBLE 4ª	FUSE 4ª	FUSSE 4ª	2
P643008	VISUALIZADOR MP	DISPLAY MP	DISPLAY MP	1
P660362	ADHESIVO TECLADO MP	ADHESIVE KEYBOARD MP	ADHESIF POUR CLAVIER MP	1
P613005	PLACA ENTRADAS-SALIDAS MP(P)	INLET-OUTLET CARD MP(P)	ENTRE-SORTIE CARD MP(P)	1
P623028	TRANSFORMADOR 220/20 VAC	TRANSFORMER 220/20 VAC	TRANSFORMATEUR 220/20 VAC	1
12045264	VARIADOR DE FRECUENCIA KEB LA 40	SPEED VARIATOR KEB LA-40	VARIATEUR DE VITESSE KEB LA-40	1
Z203601	RESISTENCIA DE FRENADO PARA EL VARIADOR DE FRECUENCIA	SLOW DOWNING HEATING ELEMENT FOR INVERTER	RESISTENCE D,ARRET DU VARIATEUR	1
12023477	SECCIONADOR 380V-III	3 PHASE CIRCUIT BRAKER	DISJONCTEUR TRIPHASÉ 380V-III	1
12024645	RESISTENCIA 230V 2800 V	HEATING ELEMENT 230V 2800 W	RESÍSTENCE 230V 2800 W	1
12049230	AMORTIGUADOR HIDRAULICO	HIDRAULIC SHOCK ABSORBER	HIDRAULIC AMORTISSEUR	3
P535023	ELECTROVALVULA VAPOR 3/4 “	STEAM VALVE 3/4 “	VANNE DU VAPEUR 3/4 “	1
P543051	SENSOR DESEQUILIBRIO	BALANCE SENSOR	EQUILIBRAGE SENSOR	1

- Este documento es valido para las máquinas fabricadas a partir de Marzo del 2013. Fagor Industrial se reserva el derecho de realizar modificaciones con el fin de mejorar el producto. En caso de duda, consultar al SAT.
- Ce document est valable pour les machines fabriquées depuis du Mars 2013. Fagor Industrial a le droit de faire des modifications pour améliorer ses produits. En cas de doute, demandez au SAV.
- This document is valid for the machines manufactured after March of 2013. Fagor Industrial has the right to do modifications for improving the product. If you have any doubt, please, ask our service department.

REPUESTOS RECOMENDADOS-RECOMMENDED SPARE PARTS-PIECES RECOMMANDEES

MODELO MAQUINA: MODEL MACHINE	***LA- 60 MP E***

REFERENCIA REFERENCE	*DENOMINACION*	*DENOMINATION*	*DENOMINATION*	*CANTIDAD QUANTITY*
P665902	MOTOR 11 KW LA-60 MP 230/400 V	MOTOR 11 KW LA-60 MP 230/400	MOTEUR 11 KW LA-60 MP 230/400 V	1
P665903	CORREA SPB 3000	BELT SPB 3000	COURROIE SPB 3000	3
12038435	CIERRE PUERTA COMPLETO	COMPLETE LOCKING DOOR	FERMETURE DE PORTE COMPL.	1
P613002	ELECTROIMAN PUERTA	LOCKING DOOR COIL	BOBINE DU PORTE	1
P620526	INTERRUPTOR PUERTA	DOOR MICROSWITCH	MICRO DU PORTE	1
P532103	VALVULA DE VACIADO	DRAIN VALVE	VANNE DE VIDANGE	1
P255001	ELECTROVALVULA DOBLE	DOUBLE ELECTROVALVE	ELECTROVANNE DOUBLE	1
12041072	ELECTROVALVULA 1”	ELECTROVALVE 1”	ELECTROVANNE 1”	3
12024634	INTERRUPTOR CIRCUITO IMPRESO	SWITCH PRINTED CIRCUIT	INTER. ELECTRONIC CARD.	1
12024075	CONTACTOR 3RT 1024 230V 50 H	3RT 1024 230V 50 H CONTACTOR	CONTACTEUR 3RT 1024 230V 50 H	1
12024196	CONTACTOR 230 V CALENTAMIENTO	HEATING CONTACTOR 230V	CHAUFFAGE CONTACTEUR 230V	2
12023814	TERMOSTATO	THERMOSTAT	THERMOSTAT	1
P184011	CARTUCHO FUSIBLE 4A	FUSE 4A	FUSSE 4A	2
P643008	VISUALIZADOR MP	DISPLAY MP	DISPLAY MP	1
P660362	ADHESIVO TECLADO MP	ADHESIVE KEYBOARD MP	ADHESIF POUR CLAVIER MP	1
P613005	PLACA ENTRADAS-SALIDAS MP(P)	INLET-OUTLET CARD MP(P)	ENTRE-SORTIE CARD MP(P)	1
P623028	TRANSFORMADOR 220/20 VAC	TRANSFORMER 220/20 VAC	TRANSFORMATEUR 220/20 VAC	1
12040696	VARIADOR DE FRECUENCIA KEB LA 60	SPEED VARIATOR KEB LA-60	VARIATEUR DE VITESSE KEB LA-60	1
Z203601	RESISTENCIA DE FRENADO PARA EL VARIADOR DE FRECUENCIA	SLOW DOWNING HEATING ELEMENT FOR INVERTER	RESISTENCE D,ARRET DU VARIATEUR	1
P683039	SECCIONADOR 380V-III	3 PHASE CIRCUIT BRAKER	DISJONCTEUR TRIPHASÉ 380V-III	1
12024721	RESISTENCIA 220 / 240 V	HEATING ELEMENT 220 / 240 V	RESÍSTENCE 220 / 240 V	3
12024645	RESISTENCIA 230V 2800 V	HEATING ELEMENT 230V 2800 W	RESÍSTENCE 230V 2800 W	1
12049230	AMORTIGUADOR HIDRAULICO	HIDRAULIC SHOCK ABSORBER	HIDRAULIC AMORTISSEUR	3 (Existen 12)
P630110	AMORTIGUADOR DE FRICCION 240NW	SHOCK ABSORBER 240NW	AMORTISSEUR 240NW	2
P543051	SENSOR DESEQUILIBRIO	BALANCE SENSOR	EQUILIBRAGE SENSOR	1

REPUESTOS RECOMENDADOS-RECOMMENDED SPARE PARTS-PIECES RECOMMANDEES

MODELO MAQUINA: MODEL MACHINE	***LA- 60 MP AC***

REFERENCIA REFERENCE	*DENOMINACION*	*DENOMINATION*	*DENOMINATION*	*CANTIDAD QUANTITY*
P665902	MOTOR 11 KW LA-60 MP 230/400 V	MOTOR 11 KW LA-60 MP 230/400	MOTEUR 11 KW LA-60 MP 230/400 V	1
P665903	CORREA SPB 3000	BELT SPB 3000	COURROIE SPB 3000	3
12038435	CIERRE PUERTA COMPLETO	COMPLETE LOCKING DOOR	FERMETURE DE PORTE COMPL.	1
P613002	ELECTROIMAN PUERTA	LOCKING DOOR COIL	BOBINE DU PORTE	1
P620526	INTERRUPTOR PUERTA	DOOR MICROSWITCH	MICRO DU PORTE	1
P532103	VALVULA DE VACIADO	DRAIN VALVE	VANNE DE VIDANGE	1
P255001	ELECTROVALVULA DOBLE	DOUBLE ELECTROVALVE	ELECTROVANNE DOUBLE	1
12041072	ELECTROVALVULA 1”	ELECTROVALVE 1”	ELECTROVANNE 1”	3
12024634	INTERRUPTOR CIRCUITO IMPRESO	SWITCH PRINTED CIRCUIT	INTER. ELECTRONIC CARD.	1
12024075	CONTACTOR 3RT 1024 230V 50 H	3RT 1024 230V 50 H CONTACTOR	CONTACTEUR 3RT 1024 230V 50 H	1
12023814	TERMOSTATO	THERMOSTAT	THERMOSTAT	1
P184011	CARTUCHO FUSIBLE 4A	FUSE 4A	FUSSE 4A	2
P643008	VISUALIZADOR MP	DISPLAY MP	DISPLAY MP	1
P660362	ADHESIVO TECLADO MP	ADHESIVE KEYBOARD MP	ADHESIF POUR CLAVIER MP	1
P613005	PLACA ENTRADAS-SALIDAS MP(P)	INLET-OUTLET CARD MP(P)	ENTRE-SORTIE CARD MP(P)	1
P623028	TRANSFORMADOR 220/20 VAC	TRANSFORMER 220/20 VAC	TRANSFORMATEUR 220/20 VAC	1
12040696	VARIADOR DE FRECUENCIA KEB LA 60	SPEED VARIATOR KEB LA-60	VARIATEUR DE VITESSE KEB LA-60	1
Z203601	RESISTENCIA DE FRENADO PARA EL VARIADOR DE FRECUENCIA	SLOW DOWNING HEATING ELEMENT FOR INVERTER	RESISTENCE D,ARRET DU VARIATEUR	1
P683039	SECCIONADOR 380V-III	3 PHASE CIRCUIT BRAKER	DISJONCTEUR TRIPHASÉ 380V-III	1
12024721	RESISTENCIA 220 / 240 V	HEATING ELEMENT 220 / 240 V	RESÍSTENCE 220 / 240 V	3
12024645	RESISTENCIA 230V 2800 V	HEATING ELEMENT 230V 2800 W	RESÍSTENCE 230V 2800 W	1
12049230	AMORTIGUADOR HIDRAULICO	HIDRAULIC SHOCK ABSORBER	HIDRAULIC AMORTISSEUR	3 (Existen 12)
P630110	AMORTIGUADOR DE FRICCION 240NW	SHOCK ABSORBER 240NW	AMORTISSEUR 240NW	2
P543051	SENSOR DESEQUILIBRIO	BALANCE SENSOR	EQUILIBRAGE SENSOR	1

REPUESTOS RECOMENDADOS-RECOMMENDED SPARE PARTS-PIECES RECOMMANDEES

MODELO MAQUINA:
MODEL MACHINE

LA- 60 MP V

REFERENCIA REFERENCE	*DENOMINACION*	*DENOMINATION*	*DENOMINATION*	*CANTIDAD QUANTITY*
P665902	MOTOR 11 KW LA-60 MP 230/400 V	MOTOR 11 KW LA-60 MP 230/400	MOTEUR 11 KW LA-60 MP 230/400 V	1
P665903	CORREA SPB 3000	BELT SPB 3000	COURROIE SPB 3000	3
12038435	CIERRE PUERTA COMPLETO	COMPLETE LOCKING DOOR	FERMETURE DE PORTE COMPL.	1
P613002	ELECTROIMAN PUERTA	LOCKING DOOR COIL	BOBINE DU PORTE	1
P620526	INTERRUPTOR PUERTA	DOOR MICROSWITCH	MICRO DU PORTE	1
P532103	VALVULA DE VACIADO	DRAIN VALVE	VANNE DE VIDANGE	1
Z611123	ELECTROVALVULA TRIPLE	TRIPLE ELECTROVALVE	ELECTROVANNE TRIPLE	1
P255001	ELECTROVALVULA DOBLE	DOUBLE ELECTROVALVE	ELECTROVANNE DOUBLE	1
12041072	ELECTROVALVULA 1”	ELECTROVALVE 1”	ELECTROVANNE 1”	3
12024634	INTERRUPTOR CIRCUITO IMPRESO	SWITCH PRINTED CIRCUIT	INTER. ELECTRONIC CARD.	1
12024075	CONTACTOR 3RT 1024 230V 50 H	3RT 1024 230V 50 H CONTACTOR	CONTACTEUR 3RT 1024 230V 50 H	1
12023814	TERMOSTATO	THERMOSTAT	THERMOSTAT	1
P184011	CARTUCHO FUSIBLE 4A	FUSE 4A	FUSSE 4A	2
P643008	VISUALIZADOR MP	DISPLAY MP	DISPLAY MP	1
P660362	ADHESIVO TECLADO MP	ADHESIVE KEYBOARD MP	ADHESIF POUR CLAVIER MP	1
P613005	PLACA ENTRADAS-SALIDAS MP(P)	INLET-OUTLET CARD MP(P)	ENTRE-SORTIE CARD MP(P)	1
P623028	TRANSFORMADOR 220/20 VAC	TRANSFORMER 220/20 VAC	TRANSFORMATEUR 220/20 VAC	1
12040696	VARIADOR DE FRECUENCIA KEB LA 60	SPEED VARIATOR KEB LA-60	VARIATEUR DE VITESSE KEB LA-60	1
Z203601	RESISTENCIA DE FRENADO PARA EL VARIADOR DE FRECUENCIA	SLOW DOWNING HEATING ELEMENT FOR INVERTER	RESISTENCE D,ARRET DU VARIATEUR	1
P683039	SECCIONADOR 380V-III	3 PHASE CIRCUIT BRAKER	DISJONCTEUR TRIPHASÉ 380V-III	1
12024645	RESISTENCIA 230V 2800 V	HEATING ELEMENT 230V 2800 W	RESÍSTENCE 230V 2800 W	1
12049230	AMORTIGUADOR HIDRAULICO	HIDRAULIC SHOCK ABSORBER	HIDRAULIC AMORTISSEUR	3 (Existen 12)
P630110	AMORTIGUADOR DE FRICCION 240NW	SHOCK ABSORBER 240NW	AMORTISSEUR 240NW	2
P543051	SENSOR DESEQUILIBRIO	BALANCE SENSOR	EQUILIBRAGE SENSOR	1

- Este documento es valido para las máquinas fabricadas a partir de Marzo del 2013. Fagor Industrial se reserva el derecho de realizar modificaciones con el fin de mejorar el producto. En caso de duda, consultar al SAT.
- Ce document est valable pour les machines fabriquées depuis du Mars 2013. Fagor Industrial a le droit de faire des modifications pour améliorer ses produits. En cas de doute, demandez au SAV.
- This document is valid for the machines manufactured after March of 2013. Fagor Industrial has the right to do modifications for improving the product. If you have any doubt, please, ask our service department.

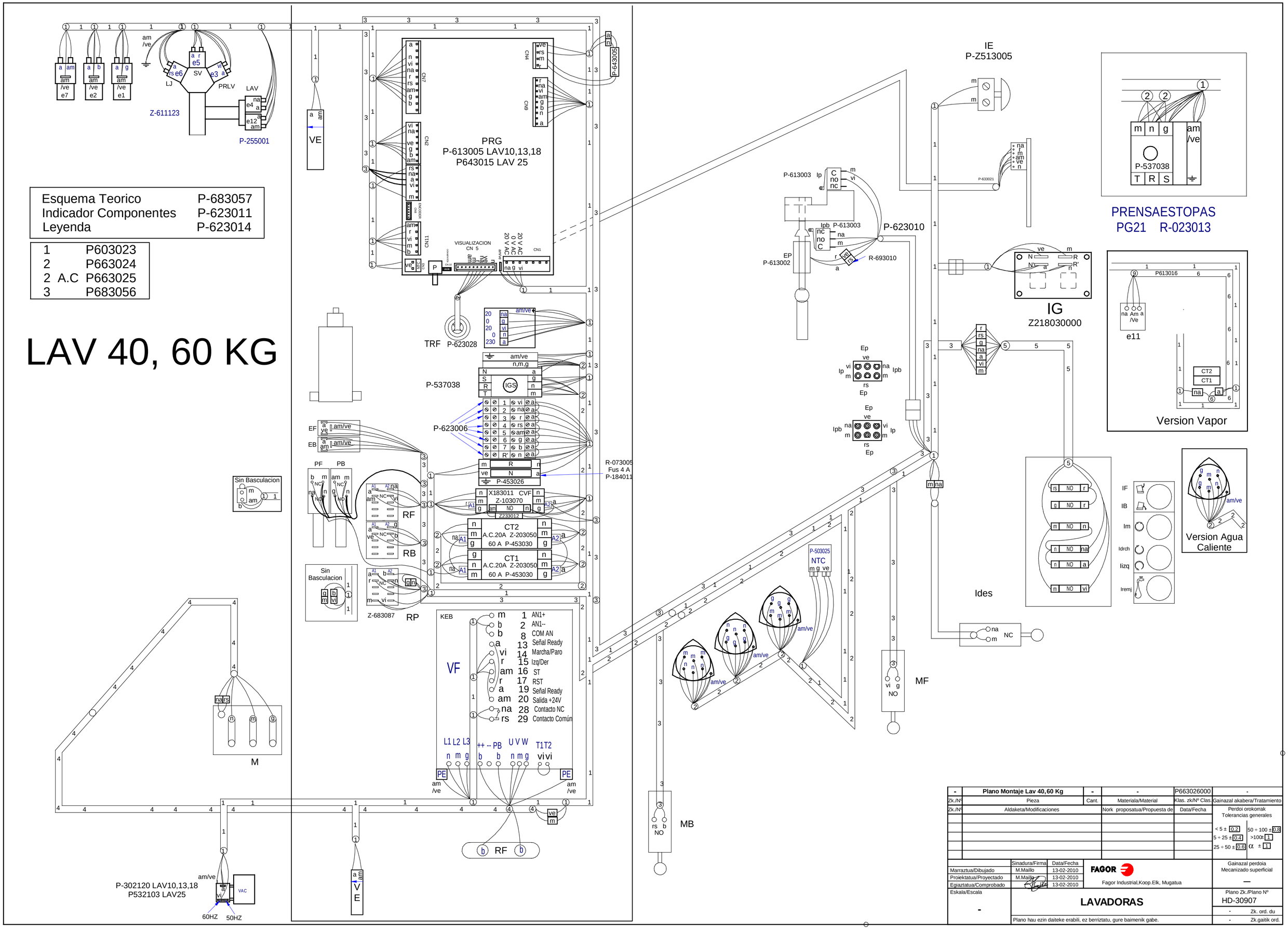

-	Plano Montaje Lav 40,60 Kg	-	-	P663026000	-
Zk./Nº	Pieza	Cant.	Materiala/Material	Klas. zk/Nº Clas.	Gainazal akabera/Tratamiento
Zk./Nº	Aldaketa/Modificaciones		Nork proposatua/Propuesta de	Data/Fecha	Perdoi orokorrak Tolerancias generales

< 5 ± 0.2	50 ÷ 100 ± 0.8	
5 ÷ 25 ± 0.4	>100± 1	
25 ÷ 50 ± 0.6	α ± 1	

	Sinadura/Firma	Data/Fecha
Marraztua/Dibujado	M.Maillo	13-02-2010
Proiektatua/Proyectado	M.Maillo	13-02-2010
Egiaztatua/Comprobado		13-02-2010

FAGOR
Fagor Industrial,Koop.Elk, Mugatua

Gainazal perdoia
Mecanizado superficial
—

Eskala/Escala
-

LAVADORAS

Plano Zk./Plano Nº
HD-30907

- Zk. ord. du
- Zk.gaitik ord.

Plano hau ezin daiteke erabili, ez berriztatu, gure baimenik gabe.

Esquema Teorico	P-683057
Indicador Componentes	P-623011
Leyenda	P-623014

1		P603023
2		P663024
2	A.C	P663025
3		P683056

LAV 40, 60 KG

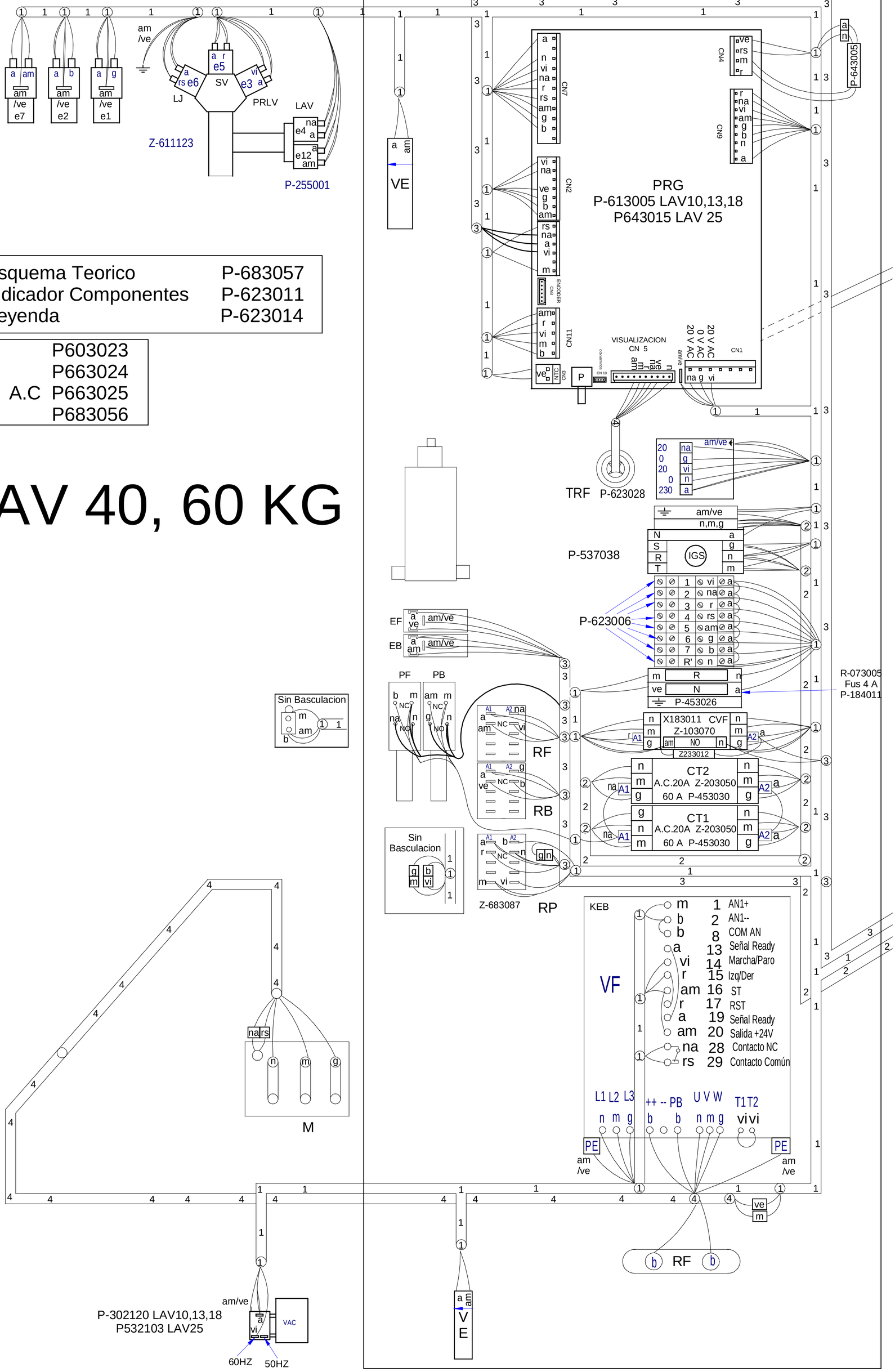

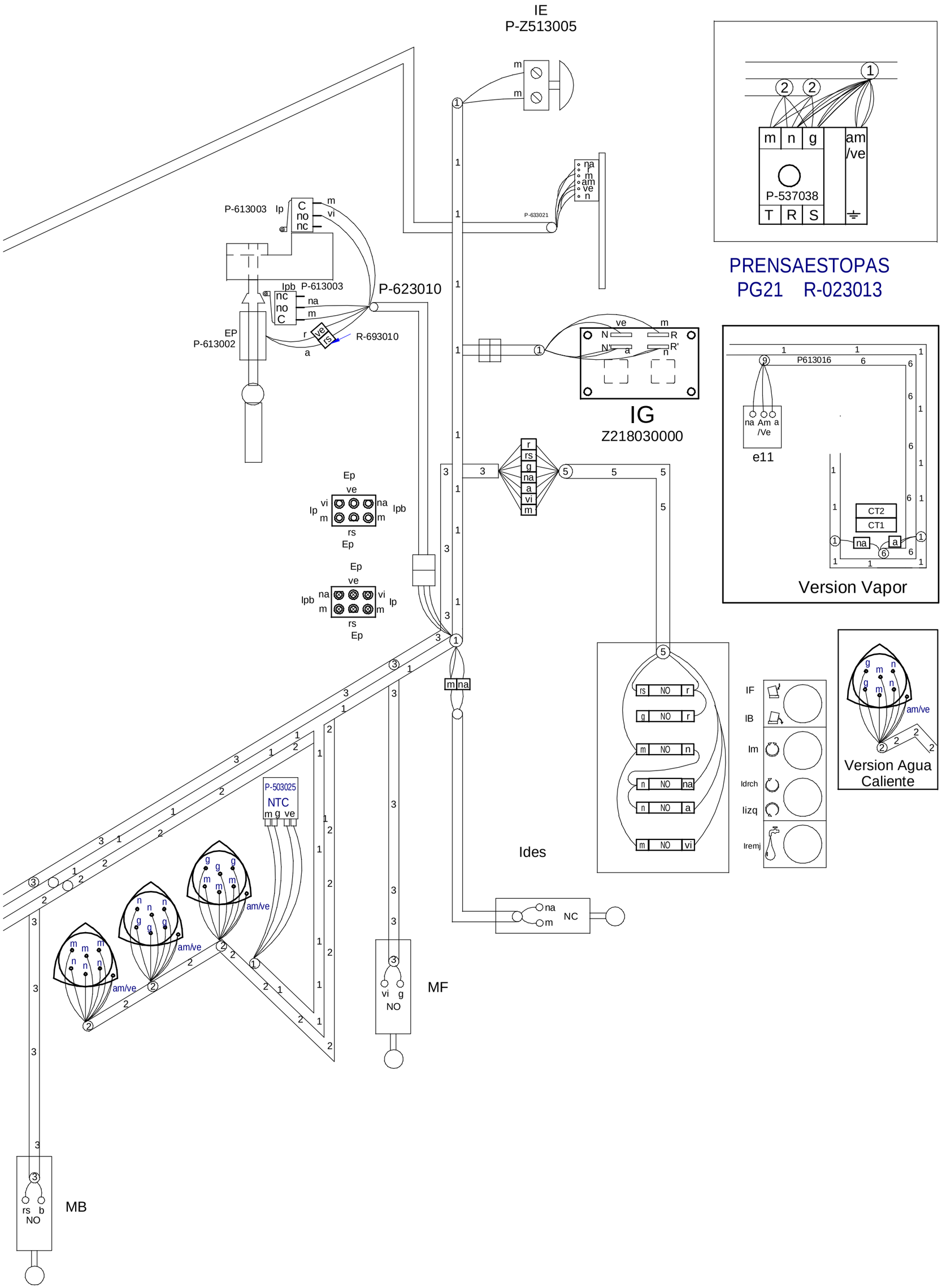
IE
P-Z513005
P-613003
Ip
C
no
nc
m
vi
Ipb
P-613003
nc
no
C
na
m
P-623010
EP
P-613002
r
ve
rs
a
R-693010
P-633021
na
r
m
am
ve
n
IG
Z218030000
ve
m
N
N'
R
R'
a
n
r
rs
g
na
a
vi
m
Ep
ve
Ip
vi
m
na
m
Ipb
rs
Ep
Ep
ve
Ipb
na
m
vi
m
Ip
rs
Ep
m
na
P-503025
NTC
m g ve
am/ve
Ides
na
m
NC
MF
vi
g
NO
MB
rs
b
NO
IF
IB
Im
Idrch
Iizq
Iremj
rs NO r
g NO r
m NO n
n NO na
n NO a
m NO vi
m n g
am
/ve
P-537038
T R S
PRENSAESTOPAS
PG21 R-023013
P613016
na Am a
/Ve
e11
CT2
CT1
na
a
Version Vapor
g m n
g m n
am/ve
Version Agua
Caliente

LAV 120, 60, 40 kg BASCULANTE

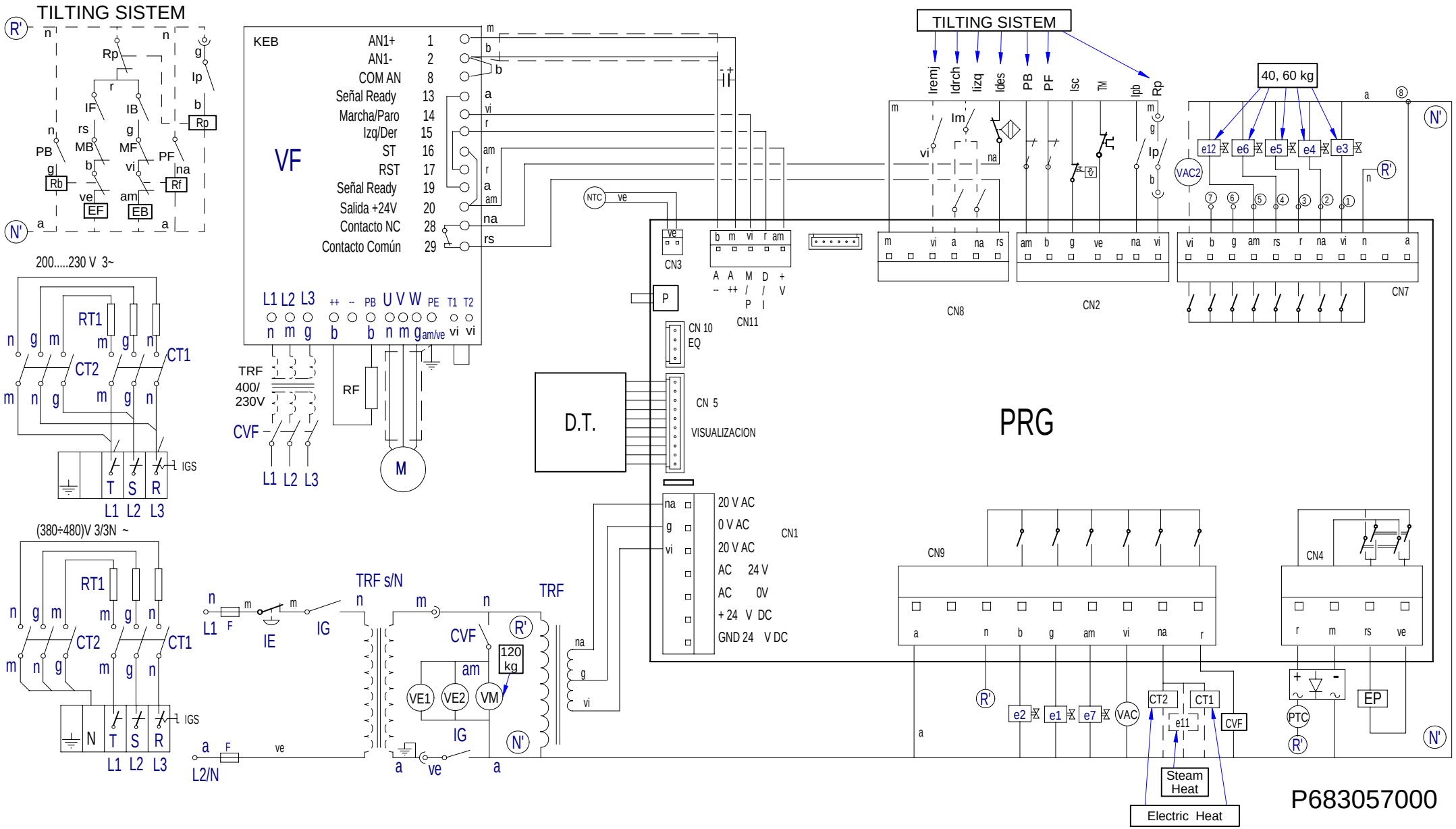

Simb / LENG	ESPAÑOL	FRANÇAIS	ENGLISH	DEUTSCH	ITALIANO
CT =	Contactor Calentamiento	Contacteur Chauffe	Heating Contactor	Heizschütz	Contatore Riscaldamento
DP =	Detector posición.	Détecteur position	Position detector	Stellung Taster	Rilevatore posizione
DS1	Dosificador Neutralizante.	Doseur Neutralisant	Neutralizer feeder	Dosiervorrichtung Neutralspülmittel	Dosatore Neutralizzante
DS2	Dosificador jabon liquido.	Doseur lessive liquide	Liquid soap feeder	Dosiervorrichtung Flüssigseife	Dosatore sapone liquido
DS3	Dosificador aditivos.	Doseur additifs	Additive feeder	Dosiervorrichtung Zusatzmittel	Dosatore additivi
D.T.	Display/Teclado	Écran/Clavier	Display/Keyboard	Display/Tastatur	Display/Tastiera
e1 =	Electro válvula agua Fria.	Électrovanne eau Froide	Cold water electrically operated valve	Elektroventil Kaltwasser	Elettrovalvola acqua Fredda
e2 =	Electro válvula agua Caliente	Électrovanne eau Chaude	Hot water electrically operated valve	Elektroventil Warmwasser	Elettrovalvola acqua Calda
e3 =	Electro válvula Prelavado.	Électrovanne Prélavage	Pre-wash electrically operated valve	Elektroventil Vorwaschen	Elettrovalvola Prelavaggio
e4 =	Electro válvula Lavado.	Électrovanne Lavage	Wash electrically operated valve	Elektroventil Hauptwaschgang	Elettrovalvola Lavaggio
e5 =	Electro válvula Lejía.	Électrovanne Eau de Javel	Bleach electrically operated valve.	Elektroventil Bleiche	Elettrovalvola Candeggina
e6 =	Electro válvula Suavizante.	Électrovanne Assouplissant	Fabric softener electrically operated valve	Elektroventil Weichspüler	Elettrovalvola Ammorbidente
e7 =	Electro válvula agua Descalcificada	Électrovanne eau Adoucie	Delimed water electrically operated valve	Elektroventil entkalktes Wasser	Elettrovalvola acqua Decalcificata
e8 ,9,10 =	Electro válvula Equilibrado	Électrovanne Équilibrage	Balancer electrically operated valve	Elektroventil Gleichgewicht	Elettrovalvola Bilanciamento
e11 =	Electro válvula Vapor.	Électrovanne Vapeur	Steam electrically operated valve	Elektroventil Dampf	Equilibrado Vapore
EP =	Electroimán de Puerta.	Électro-aimant de Porte	Door electric magnet	Elektromagnet Gerätetür	Elettromagnete Porta
FI =	Filtro de Interferencias.	Filtre Anti-parasites	Interference filter	Störungsfilter	Filtro Interferenze
F =	Fusible.	Fusible	Fuse	Sicherung	Fusibile
G1,G2 =	Galga Sensor.	Jauge Capteur	Sensing gage	Meßsensor	Calibro Sensore
IE =	Pulsador Parada de emergencia.	Bouton-poussoir Arrêt d'urgence	Emergency stop push button	Not-Aus-Taster	Pulsante Arresto di emergenza
IG =	Interruptor general.	Interrupteur général	General switch	Hauptschalter	Interruttore generale
IGS =	Interruptor General de seguridad.	interrupteur Général de sécurité	General safety switch	Sicherheitshauptschalter	Interruttore Generale di sicurezza
Ides =	Interruptor de desequilibrio.	Interrupteur de balourd	Unbalance switch	Ungleichgewichtsschalter	Interruttore di squilibrio
IMo =	Interruptor Monedero.	Interrupteur Monnayeur	Coin slote switch	Münzschalter	Interruttore Portamonete
Ip =	Interruptor puerta Cerrada.	Interrupteur porte Fermée	Closed door switch	Schalter Tür geschlossen	Interruttore porta Chiusa
Ipb =	Interruptor puerta bloqueada.	Interrupteur porte verrouillée	Door lock switch	Schalter Tür verriegelt	Interruttore porta bloccata
Isc	Interruptor seguridad Temperatura	Thermostat Limiteur	Hi-limit Thermostat	Grenzthermostat	Termostato Limitatore
M =	Motor.	Moteur	Motor	Motor	Motore
Mo =	Monedero.	Monnayeur	Coin slot	Münzvorrichtung	Portamonete
NTC =	Sensor temperatura..	Capteur température	Temperature sensor	Temperatursensor	Sensore temperatura
RT =	Resistencia Calentamiento.	Résistance Chauffe	Heating Resistors	Widerstand Aufheizung	Resistenza Riscaldamento
Tm =	Térmico de Motor.	Thermique du Moteur	Motor hot-wire	Motorwärmeschalter	Termico del Motore
Trf =	Transformador	Transformateur	Transformer	Transformator	Trasformatore
Trf s/N =	Transformador Versión sin Neutro.	Transformateur Version sans Neutre	Transformer Version without Neutral	Transformator Modell ohne Neutralstellung	Trasformatore Versione senza Neutro
VAC =	Válvula Vaciado	Vanne Vidange	Emptying valve	Ablassventil	Valvola Scarico
Ve =	Ventilador.	Ventilateur	Fan	Ventilator	Ventola
VF =	Convertidor de Frecuencia.	Convertisseur de Fréquence	Frequency converter	Frequenzumwandler	Convertitore di Frequenza
VM =	Ventilador Motor.	Ventilateur Moteur	Fan motor	Ventilator Motor	Ventola Motore
1...8 =	Puntos conexión dosificadores.	Points raccordement doseurs	Feeder connection points	Anschlussstellen Dosiervorrichtungen	Punti connessione dosatori
COLOR	**COLORES**	**COULEURS**	**COLOUR**	**FARBEN**	**COLORE**
a =	Azul	Bleu	Blue	Blau	Blu
am =	Amarillo	Jaune	Yellow	Gelb	Giallo
am/ve =	Amarillo/verde	Jaune / vert	Yellow / green	Gelb/grün	Giallo/verde
b =	Blanco	Blanc	White	Weiß	Bianco
g =	Gris	Gris	Grey	Grau	Grigio
m =	Marrón	Marron	Brown	Braun	Marrone
n =	Negro	Noir	Black	Schwarz	Nero
na =	Naranja	Orange	Orange	Orange	Arancio
r =	Rojo	Rouge	Red	Rot	Rosso
rs =	Rosa	Rose	Pink	Rosa	Roseo
ve =	Verde	Vert	Green	Grün	Verde
vi =	Violeta	Violet	Purple	Violett	Viola