LAVAVAJILLAS

LAVE-VAISSELLES

DISHWASHER

FI-300R

FI-650R

11-89

Hosteleria y Lavanderia Industrial
Grandes Cuisines et Buanderie
Catering and Laundry Equipment

Fagor Industrial S. Coop. Oñate

FAGOR

Características • Caractéristiques			Modelos • Modèle	
			300 R	**650 R**
Capacidad de lavado Capacité de lavage	Platos/hora Ø • Assiettes/heure Ø	270 (mm)	300	640
Presión agua de alimentación • Pression de l'eau d'alimentation		Máximo • Maximum	3 Kg/cm²	3 Kg/cm²
		Mínimo • Minimum	2 Kg/cm²	2 Kg/cm²
Temperatura agua de alimentación • Température de l'eau d'alimentation			15º C	15º C
Temperatura lavado • Température de lavage			55º - 60º C	55º - 60º C
Temperatura aclarado • Température de rinçage			85º C	85º C
Tensión alimentación • Tension d'alimentation			220 V-50 Hz	220/380 V
Potencia (kw) Puissance (kw)	Calderín aclarado • Surchauffeur		2,8	6
	Motobomba lavado • Motopompe lavage		0,575	0,575
	Cuba de lavado • Cuve de lavage		2,8	2,8
Potencia máxima en funcionamiento (kw) • Puissance maximum (kw)			3,375	9,375
Lavado Lavage	Nº toberas superiores • Nombre de buses supérieures		8	8
	Nº toberas inferiores • Nombre de buses inférieures		8	8
	Duración (seg) • Durée (s.)		0 ÷ 240	0 ÷ 240
	Capacidad cuba (lit) • Capacité de cuve (lit)		36	36
Aclarado Rinçage	Nº toberas superiores • Nombre de buses supérieures		6	6
	Nº toberas inferiores • Nombre de buses inférieures		6	6
	Duración (seg) • Durée (s.)		15"	15"
	Consumo (lit) a 2 Kg/cm² • Consommation (lit) à 2 Kg/cm²		3	3
Dimensiones (mm) Dimensions (mm)	Exteriores • Extérieuresr	Alto • Hauteur	850	850
		Ancho • Largeur	600	600
		Profundo • Profondeur	600	600
	Cestillos • Paniers	Alto • Hauteur	*	*
		Ancho • Largeur	500	500
		Profundo • Profondeur	500	500
Peso (kg) Poids (kg)	Neto • Net		62	62
	Bruto • Brut		72	72

* Consultar catálogo de cestas de lavavajillas
* Consulter notre catalogue de paniers pour lave-vaisselle

Cuadro de mandos.
Tableau de commandes.

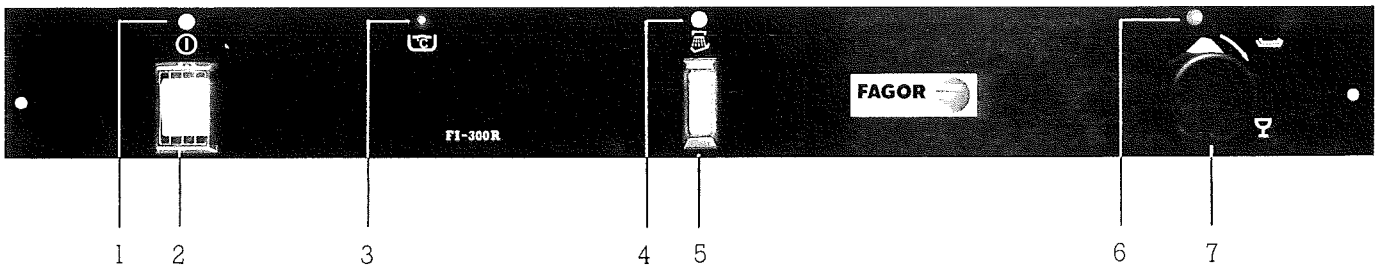

1. Piloto funcionamiento general.
   Témoin de fonctionnement.
2. Interruptor general.
   Interrupteur général.
3. Piloto de calentamiento.
   Témoin de chauffage.
4. Piloto de aclarado en frío.
   Témoin de rincage à froid.
5. Interruptor de aclarado en frío.
   Interrupteur de rinçage à froid.
6. Piloto de inicio del ciclo de lavado.
   Témoin de début de cycle de lavage.
7. Mando del programador.
   Commande programateur.

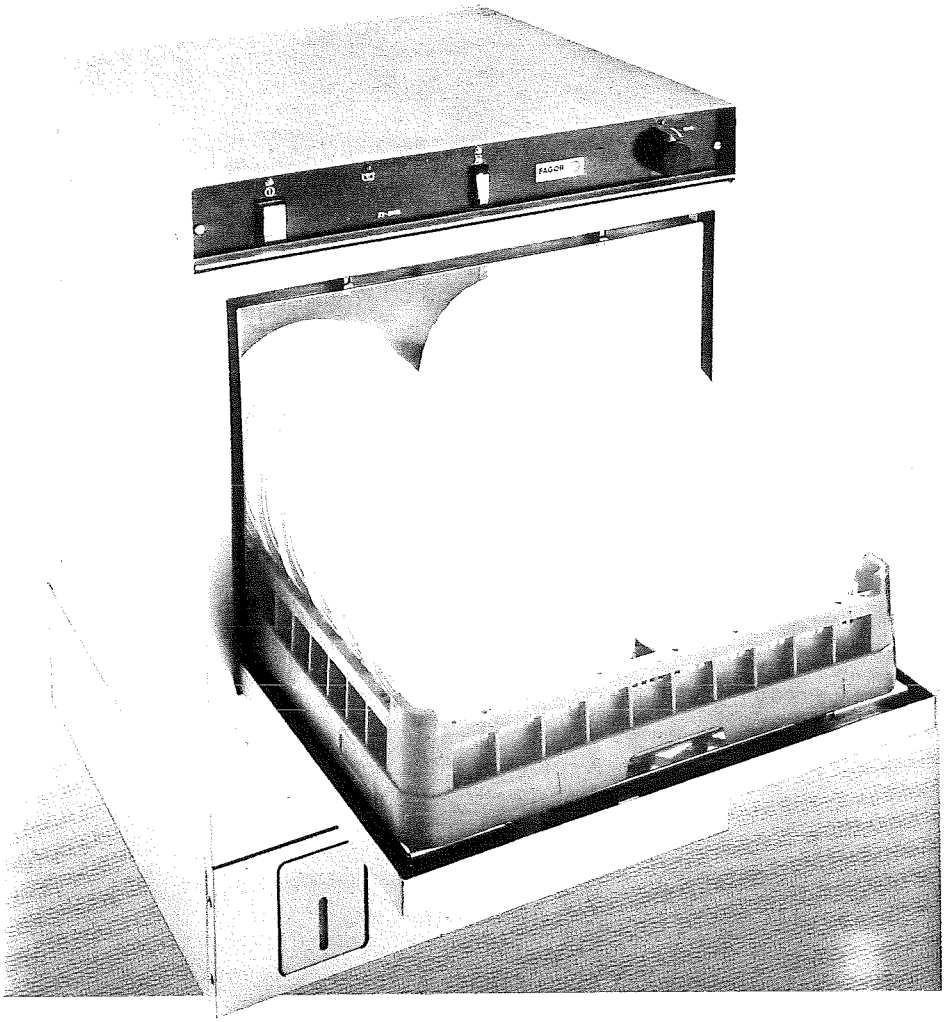

FI-300 R
Producción: 300 platos/h., Ø 270 mm.
Funcionamiento totalmente automático: llenado de la cuba, calentamiento, desarrollo del ciclo de lavado y aclarado.
Regulación termostática de la temperatura.
Dos programas de lavado diferentes, con aclarado en frío o con agua caliente.
Duración del ciclo de lavado: 240 segundos.
Las resistencias de la cuba de lavado y del sobrecalentador del agua de aclarado no comienzan a funcionar hasta que los niveles de agua, controlados por presostado, están convenientemente estabilizados.
Dosificador de producto de secado, incorporado en la máquina y regulable desde la parte frontal.
Depósito de reserva de producto de aclarado con visualizador de nivel.
Protección contra sobrecalentamientos.
Pies regulables para su nivelación.
Micro interruptor que corta el funcionamiento de la máquina en caso de apertura de la puerta durante el desarrollo del ciclo.

FI-300 R
Production: 300 assiettes/h., Ø270 mm.
Fonctionement totalement automatique: remplissage de la cuve, chauffage, déroulement du cycle de lavage et de rinçage.
Réglage thermostatique de la température.
Deux programmes de lavage différents, avec rinçage à froid ou à l'eau chaude.
Durée du cycle de lavage: 240 secondes.
Les résistances de la cuve de lavage et du surchauffeur de l'eau de rinçage ne commencent à fonctionner que lorsque l'eau atteint son niveau.
Doseur de produit de séchage, incorporé et réglable.
Réservoir de produit de séchage à niveau visible.
Sécurité de porte.
Protection contre les surchauffes.
Pieds réglables.

Dotación
1 cestillo de 500 × 500 mm, para tazas y vasos.
1 cestillo de 500 × 500 mm, para platos.
3 cestas especiales para cubiertos de 140 × 240 × 135 mm.
Para una utilización correcta de estas máquinas se aconseja alimentar con agua descalcificada.

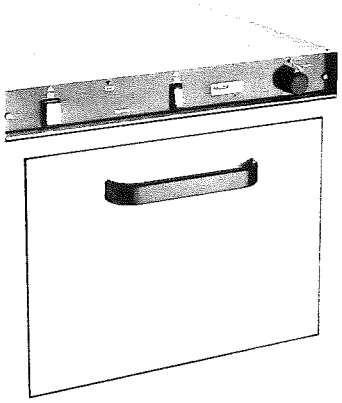

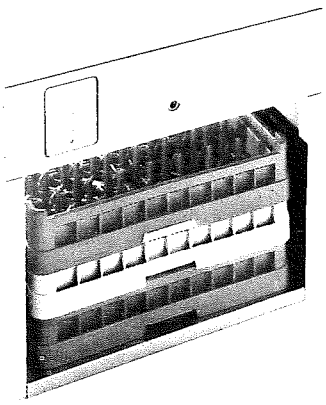

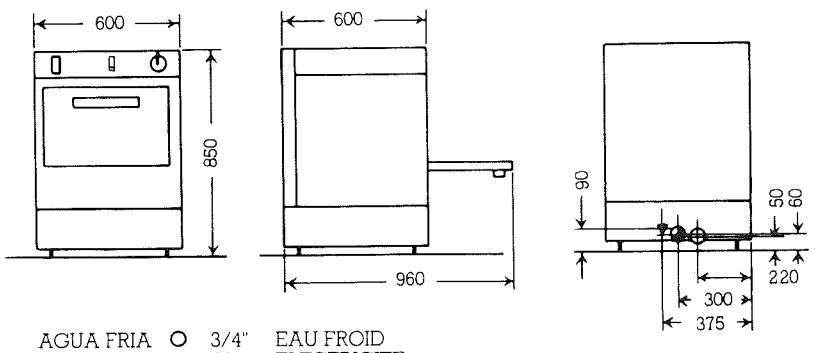

AGUA FRIA ○ 3/4" EAU FROID
ELECTRICIDAD ▼ 220 V. ELECTRICITE
DESAGÜE ◐ 2" VIDANGE

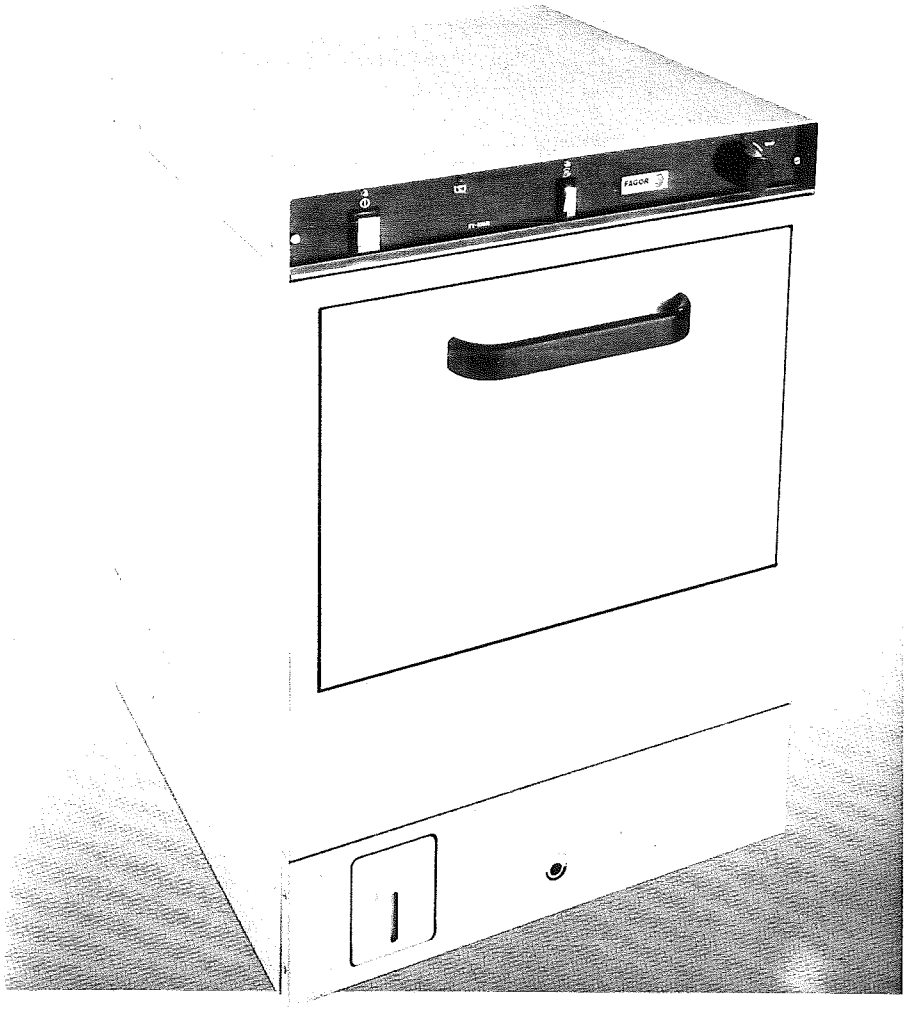

FI-650 R
Producción: 640 platos/h., Ø 270 mm.
Funcionamiento totalmente automático: llenado de la cuba, calentamiento, desarrollo del ciclo de lavado y aclarado.
Regulación termostática de la temperatura.
Dos programas de lavado diferentes, con aclarado en frío o con agua caliente.
Duración del ciclo de lavado: 240 segundos.
Las resistencias de la cuba de lavado y del sobrecalentador del agua de aclarado no comienzan a funcionar hasta que los niveles de agua, controlados por presostado, están convenientemente estabilizados.
Dosificador de producto de secado, incorporado en la máquina y regulable desde la parte frontal.
Depósito de reserva de producto de aclarado con visualizador de nivel.
Protección contra sobrecalentamientos.
Pies regulables para su nivelación.
Micro interruptor que corta el funcionamiento de la máquina en caso de apertura de la puerta durante el desarrollo del ciclo.

FI-650 R
Production: 640 assiettes/h., Ø270 mm.
Fonctionement totalement automatique: remplissage de la cuve, chauffage, déroulement du cycle de lavage et de rinçage.
Réglage thermostatique de la température.
Deux programmes de lavage différents, avec rinçage à froid ou à l'eau chaude.
Durée du cycle de lavage: 240 secondes.
Les résistances de la cuve de lavage et du surchauffeur de l'eau de rinçage ne commencent à fonctionner que lorsque l'eau atteint son niveau.
Doseur de produit de séchage, incorporé et réglable.
Réservoir de produit de séchage à niveau visible.
Sécurité de porte.
Protection contre les surchauffes.
Pieds réglables.

Accessoires fournis
1 panier de 500 × 500 mm, pour tasses et verres.
1 panier de 500 × 500 mm, pour assiettes.
3 paniers spéciaux à couverts, 140 × 240 × 135 mm.
Pour assurer un lavage de qualité, il est conseillé d'utiliser de l'eau adoucie.

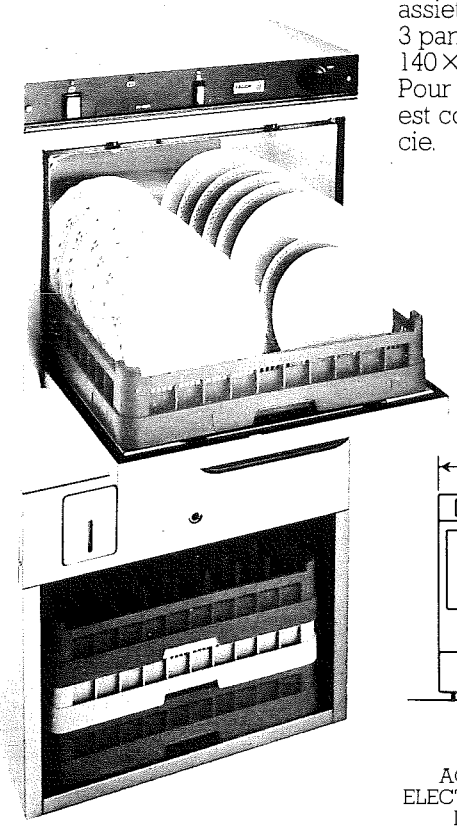

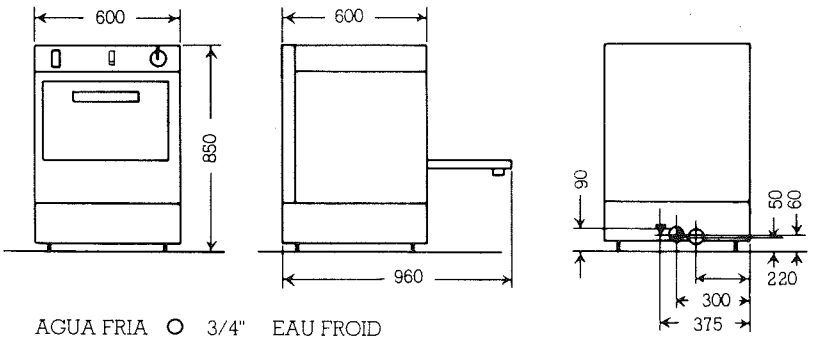

AGUA FRIA	O	3/4"	EAU FROID
ELECTRICIDAD	▼	220 V.	ELECTRICITE
DESAGÜE	◪	2"	VIDANGE

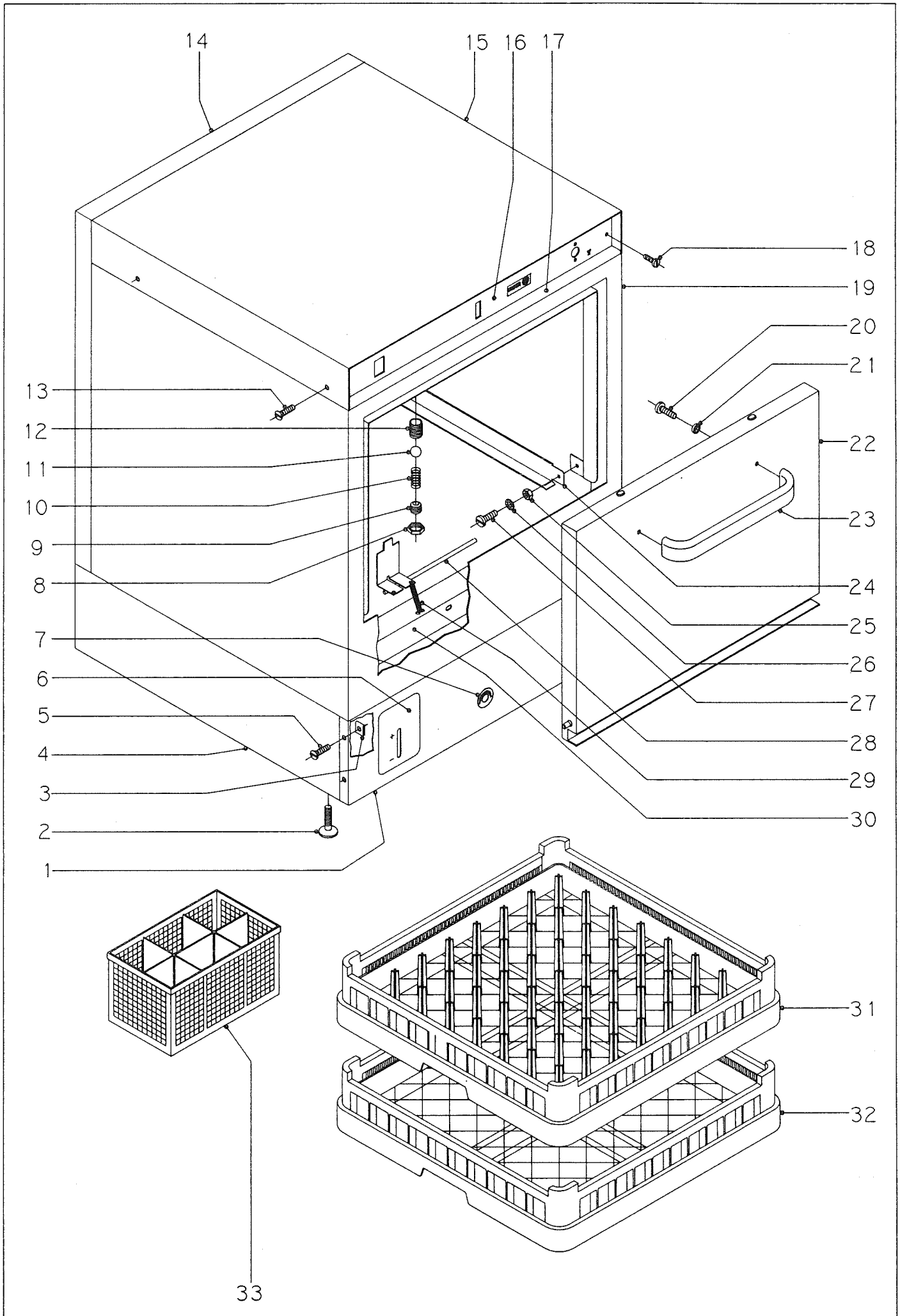

N plano	Firma	Fecha	Aparato	Lamina	
A-190		II-89	LAVAVAJILLAS 300R 650R	1	Fagor Industrial S.Coop. FAGOR Oñate

CONCEPTO: DESPIECE EXTERIORES
SUJET: MEUBLE
CONCEPT: CABINET

LAMINA N. 1 | VUE N. | ILUSTR.N.
HOJA N. 1 | PAGE N. 1 | PAGE N.
PLANO N. A-190 | PLAN | DRAWING N.

2

APARATO - APPAREIL - APPLIANCE: LAVAVAJILLAS LAVEVAISSELLES DISH-WASHER

MODELO Y CANTIDAD - MOD. ET QUANT. - MOD. & QUANT.

N.	COD.	DENOMINACION	DENOMINATION	DESCRIPTION	FI-300R	FI-650R	OBSERVACIONES
1	Z-652901	Panel frontal	Panneau	Panel	1	1	
2	Z-700151	Pata regulable	Pied	Foot	4	4	
3	Q-221012	Tuerca rapida M-5	Ecrou	Nut	6	6	
4	Z-650101	Armazon completo	Châsis	Complete frame	1	1	
5	Q-072033	Tornillo q.s.M-5x20	Vis	Bolt	4	4	
6	Z-642902	Puerta duquesa completa	Porte	Door	1	1	
7	Z-652917	Indicador adhesivo	Adhesif	Adesive	1	1	
8	Z-600603	Tuerca	Ecrou	Nut	4	4	
9	Z-600602	Tornillo regulador	Vis	Bolt	2	2	
10	Z-700603	Resorte	Resort	Spring	2	2	
11	Z-600604	Bola Ø 10	Bille	Ball	2	2	
12	Z-600601	Cuerpo bloqueo	Blocage	Locking	2	2	
13	Q-072033	Tornillo q.s.M-5x20	Vis	Bolt	4	4	
14	Z-652902	Cubierta posterior	Arrière	Rear cover	1	1	
15	Z-652916	Tapa	Dessous	Tap	1	1	
16	Z-652931	Embellecedor adhesivo FI-300R	Enjoliveur	Adhesive trim	1		
16	Z-662911	Embellecedor adhesivo FI-650R	Enjoliveur	Adhesive trim		1	
17	Z-652943	Frente	Front	Front	1	1	
18	Q-062031	Tornillo alomado M-5x10	Vis	Bolt	2	2	
19	Z-660301	Caja soldada	Corps	Casing	1	1	
20	Q-062041	Tornillo alomado M-6x10	Vis	Bolt	2	2	
21	Q-308002	Arandela dubo A-6	Rondelle	Washer	2	2	
22	Z-650521	Puerta soldada	Porte	Door	1	1	
23	Z-650531	Asa puerta	Poignée	Door handle	1	1	
24	Z-650317	Guía derecha cestillo	Guide droit	Rigth rail	1	1	
s/n	Z-650316	Guía izquierda cestillo	Guide gauche	Left rail	1	1	
25	Q-162030	Tuerca exagonal M-5	Ecrou	Nut	4	4	
26	Q-242030	Arandela abanico A-5	Rondelle	Washer	4	4	
27	Q-062031	Tornillo alomado M-5x10	Vis	Bolt	2	2	
28	Z-650325	Conjunto protector fugas	Protecteur	Sealed	1	1	

N.	COD.	CONCEPTO: DESPIECE EXTERIORES SUJET: MEUBLE CONCEPT: CABINET			LAMINA N. VUE N. 1 ILUSTR.N.	HOJA N. PAGE N. 2 PAGE N.	PLANO N. PLAN A-190 DRAWING N.	OBSERVACIONES 3
		APARATO - APPAREIL - APPLIANCE: LAVAVAJILLAS LAVEVAISSELLES DISH-WASHER			MODELO Y CANTIDAD - MOD. ET QUANT. - MOD. & QUANT.			
		DENOMINACION	DENOMINATION	DESCRIPTION	FI-300R	FI-650R		
29	Z-650328	Resorte	Resort	Spring	2	2		
30	Z-650314	Refuerzo	Renfort	Reinforcement	1	1		
31	Z-705302	Cestillo puas	Panier assietes	Spiked basket	1	1		
32	Z-705301	Cestillo base	Panier base	Basquet base	1	1		
33	Z-705303	Cestillo portacubiertos	Panier couverts	Cutlery basket	3	3		

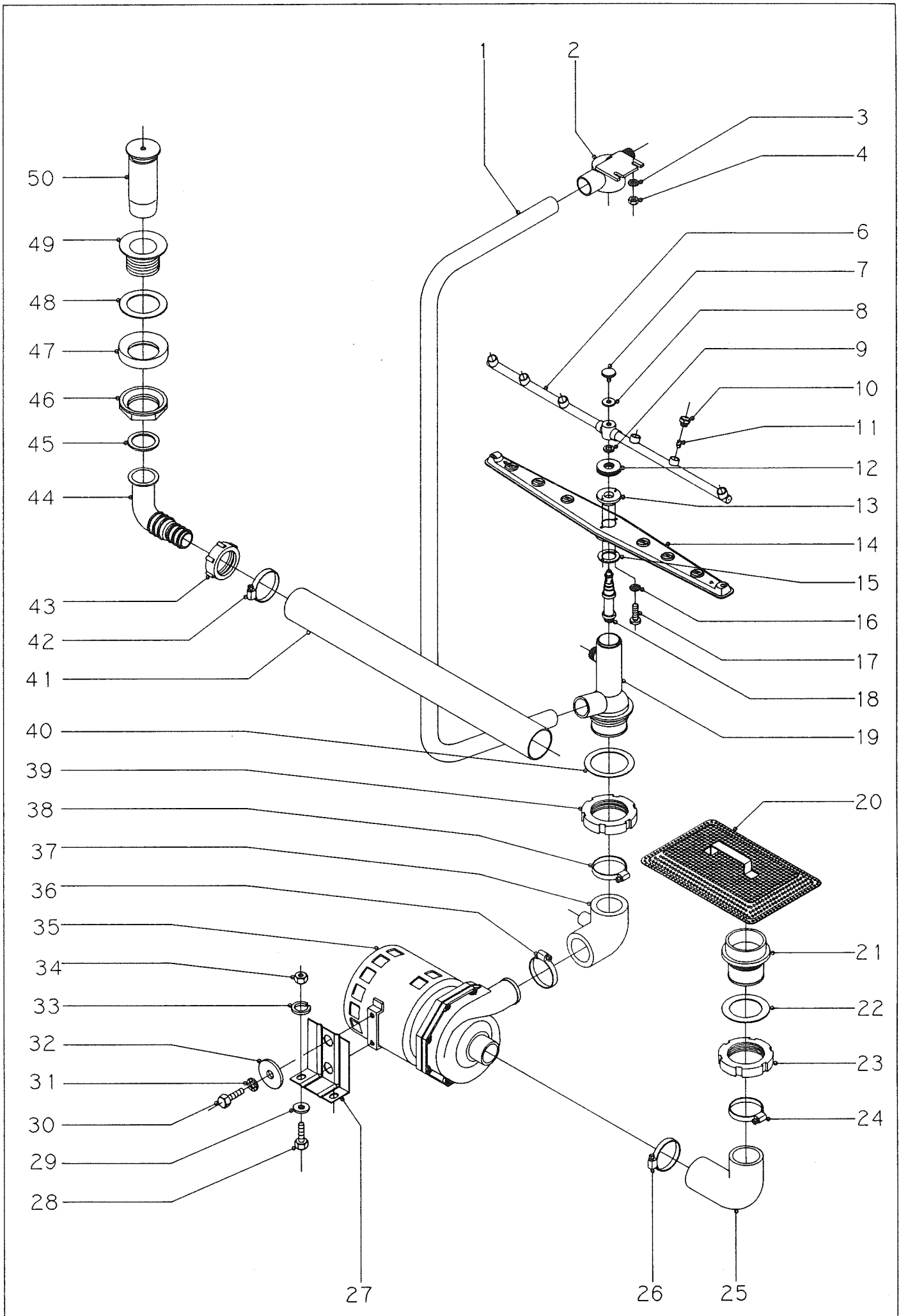

N plano	Firma	Fecha	Aparato	Lamina	
A-191		II-89	LAVAVAJILLAS 300R	2	Fagor Industrial S.Coop. FAGOR Oñate

CONCEPTO: DESPIECE PARTE FUNCIONAL HIDRAULICA
SUJET: LAVAGE ET TOURNURE
CONCEPT: HYDRAULIC SYSTEM PARTS

LAMINA N. 5
VUE N. 2
ILUSTR.N.

HOJA N.
PAGE N. 1
PAGE N.

PLANO N.
PLAN A-191
DRAWING N.

APARATO - APPAREIL - APPLIANCE: LAVAVAJILLAS LAVEVAISSELLES DISH-WASHER

N.	COD.	DENOMINACION	DENOMINATION	DESCRIPTION	MODELO Y CANTIDAD - MOD. ET QUANT. - MOD. & QUANT. FI-300R	FI-650R					OBSERVACIONES
1	Z-650706	Tronco de lavado	Conduit lavage	Wash pipe	1						
2	Z-650702	Soporte distribuidor superior	Support	Support	1						
3	Q-242030	Arandela abanico	Rondelle	Washer	2						
4	Q-162030	Tuerca M-5 inox	Ecrou	Nut	2						
6	Z-651921	Rama aclarado completa	Bras de rinçage	Rinse arm.	2						
7	Q-152016	Tornillo especial M-5x0,8	Vis	Bolt	2						
8	Q-308009	Arandela de teflon	Rondelle	Washer	2						
9	Q-308008	Arandela de teflón	Rondelle	Washer	2						
10	Z-651931	Tobera de aclarado	Gicleur rinçage	Rinse nozzle	12						
11	Z-651932	Rodete	Rodete	Rodete	12						
12	Q-222003	Tuerca especial	Ecrou	Nut	2						
13	Z-650704	Enganche distribuidor	Fixation	Impeller	2						
14	Z-650716	Distribuidor montado	Bras de lavage	Distributor	2						
15	Z-650711	Amarre enganche distribuidor	Attache	Attache	2						
16	Q-242010	Arandela abanico A-3	Rondelle	Washer	4						
17	Q-153112	Tornillo cilindrico M-3x6	Vis	Bolt	4						
18	Z-650703	Eje central	Axe	Axe	2						
19	Z-650701	Soporte distribuidor inferior	Support	Support	1						
20	Z-650901	Filtro aspiración bomba	Filtre	Intake	1						
21	Z-650911	Pasamuros de aspiración	DÖille	Pipe	1						
22	Q-307024	Arandela junta	Rondelle	Gasket	1						
23	Q-220001	Tuerca ranurada M-5x2,5	Ecrou	Nut	1						
24	Q-881324	Abrazadera 50+70	Bride	Endless crew clamp	1						
25	Z-650912	Codo de aspiración	Coude d'aspiration	Elbow tail pipe	1						
26	Q-881307	Abrazadera 40-60	Bride	Endless crew clamp	1						
27	Z-651001	Soporte motobomba	Support	Support	1						
28	Q-011352	Tornillo exagonal M-8x15	Vis	Bolt	2						
29	Q-231450	Arandela plana A-8	Rondelle	Washer	2						
30	Q-011141	Tornillo exagonal M-6x10	Vis	Bolt	2						
31	Q-242040	Arandela abanico A-6	Rondelle	Washer	2						

N.	COD.	CONCEPTO: DESPIECE PARTE FUNCIONAL HIDRAULICA SUJET: LAVAGE ET TOURNURE CONCEPT: HYDRAULIC SYSTEM PARTS			LAMINA N. VUE N. 2 ILUSTR.N.	HOJA N. PAGE N. 2 PAGE N.	PLANO N. PLAN A-191 DRAWING N.	6
		APARATO - APPAREIL - APPLIANCE: LAVAVAJILLAS LAVEVAISSELLES DISH-WASHER			MODELO Y CANTIDAD - MOD. ET QUANT. - MOD. & QUANT.			OBSERVACIONES
		DENOMINACION	DENOMINATION	DESCRIPTION	FI-300R	FI-650R		
32	Q-301404	Arandela Ø23xØ7x2	Rondelle	Washer	2			
33	Q-242050	Arandela abanico A-8	Rondelle	Washer	2			
34	Q-161450	Tuerca exagonal M-8	Ecrou	Nut	2			
35	Z-641001	Bomba de lavado	Electropompe	Motor-pump	1			
36	Q-881307	Abrazadera 40-60	Bride	Endless screw clamp	1			
37	Z-650913	Codo de impulsión	Coude sortie	Pipe	1			
38	Q-881324	Abrazadera 50-70	Bride	Endeless screw clamp	1			
39	Q-220001	Tuerca ranurada M-56x2,5	Ecrou	Nut	1			
40	Q-307024	Arandela junta	Rondelle	Washer	1			
41	Z-652111	Manguera desagüe	Tuyau	Drain hose	1			
42	Q-881306	Abrazadera 32-50	Bride	Endless screw clamp	1			
43	Z-602102	Tuerca	Ecrou	Nut	1			
44	Z-602101	Codo desagüe	Coude vidange	Drain pipe	1			
45	Q-307027	Junta	Joint	Ruber gasket	1			
46	Z-702101	Tuerca 1 1/2	Ecrou	Nut	1			
47	Q-307026	Junta especial	Joint	Gasket	1			
48	Q-307009	Arandela junta Ø70xØ48x1,5	Rondelle	Washer	1			
49	72-21-11	Valvula de desagüe	Bonde	Valve	1			
50	Z-652101	Aliviadero	Trop plein	Spillway	1			

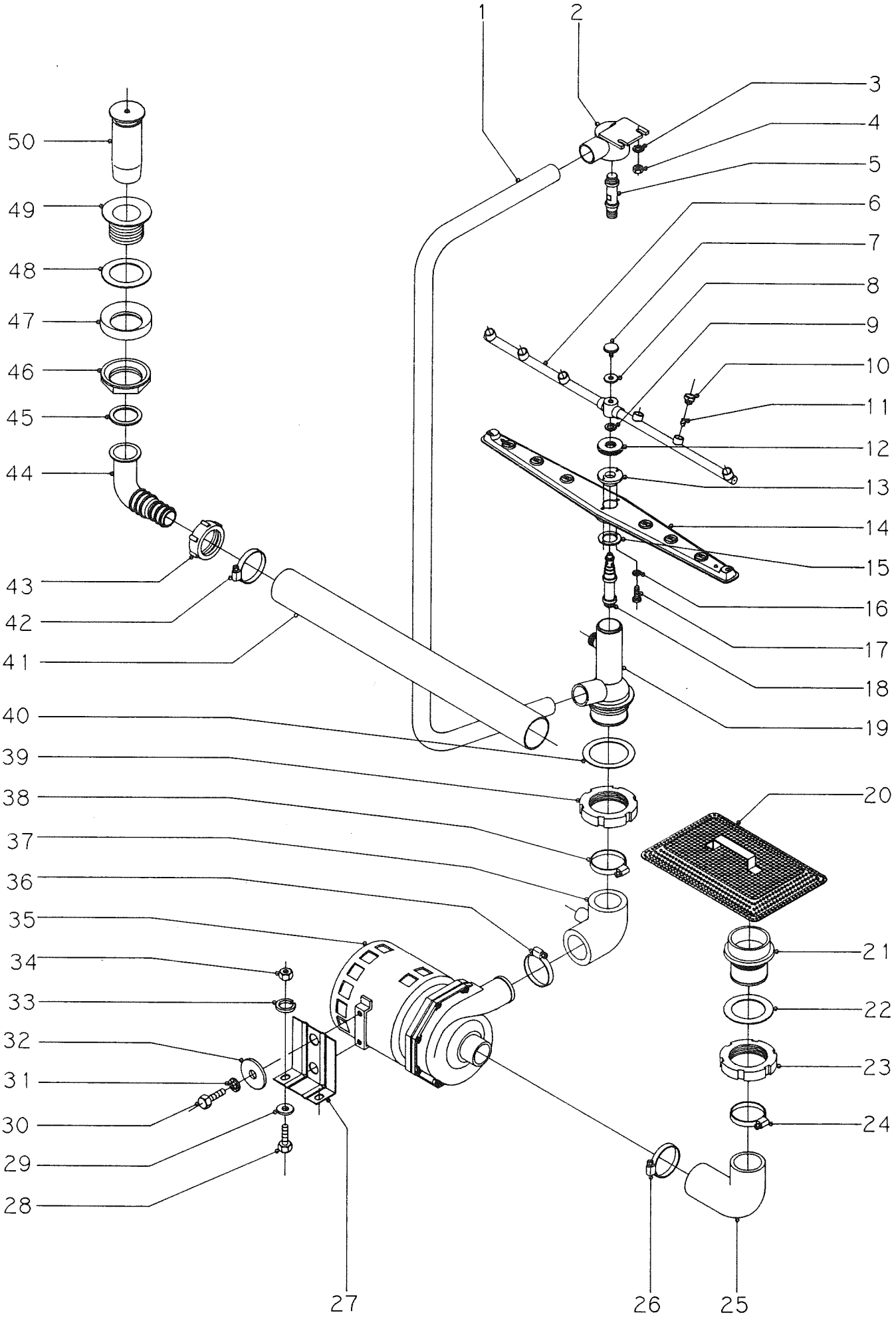

N plano	Firma	Fecha	Aparato	Lamina	
A-192		II-89	LAVAVAJILLAS 650R	3	Fagor Industrial S.Coop. FAGOR Oñate

CONCEPTO: DESPIECE PARTE FUNCIONAL HIDRAULICA
SUJET: LAVAGE ET TOURNURE
CONCEPT: HYDRAULIC SYSTEM PARTS

LAMINA N. 8
VUE N. 3
ILUSTR.N.

HOJA N. 1
PAGE N. 1
PAGE N.

PLANO N. A-192
PLAN
DRAWING N.

APARATO - APPAREIL - APPLIANCE: LAVAVAJILLAS LAVEVAISSELLES DISH-WASHER

N.	COD.	DENOMINACION	DENOMINATION	DESCRIPTION	MODELO Y CANTIDAD - MOD. ET QUANT. - MOD. & QUANT. FI-300R	FI-650R	OBSERVACIONES
1	Z-650706	Tronco de lavado	Conduit lavage	Wash pipe		1	
2	Z-660701	Soporte distribuidor superior	Support	Support		1	
3	Q-242030	Arandela abanico	Rondelle	Washer		2	
4	Q-162030	Tuerca M-5 inox	Ecrou	Nut		2	
5	Z-660702	Eje central	Axe central	Central axle		1	
6	Z-651921	Rama aclarado completa	Bras de rinçage	Rinse arm.		2	
7	Q-152016	Tornillo especial M-5x0,8	Vis	Bolt		2	
8	Q-308009	Arandela de teflon	Rondelle	Washer		2	
9	Q-308008	Arandela de teflón	Rondelle	Washer		2	
10	Z-651931	Tobera de aclarado	Gicleur rinçage	Rinse nozzle		12	
11	Z-651932	Rodete	Rodete	Rodete		12	
12	Q-222003	Tuerca especial	Ecrou	Nut		2	
13	Z-650704	Enganche distribuidor	Fixation	Impeller		2	
14	Z-650716	Distribuidor montado	Bras de lavage	Distributor		2	
15	Z-650711	Amarre enganche distribuidor	Attache	Attache		2	
16	Q-242010	Arandela abanico A-3	Rondelle	Washer		4	
17	Q-153112	Tornillo cilindrico M-3x6	Vis	Bolt		4	
18	Z-650703	Eje central	Axe	Axe		2	
19	Z-650701	Soporte distribuidor inferior	Support	Support		1	
20	Z-650901	Filtro aspiración bomba	Filtre	Intake		1	
21	Z-650911	Pasamuros de aspiración	Dôille	Pipe		1	
22	Q-307024	Arandela junta	Rondelle	Gasket		1	
23	Q-220001	Tuerca ranurada M-5x2,5	Ecrou	Nut		1	
24	Q-881324	Abrazadera 50+70	Bride	Endless crew clamp		1	
25	Z-650912	Codo de aspiración	Coude d'aspiration	Elbow tail pipe		1	
26	Q-881307	Abrazadera 40-60	Bride	Endless crew clamp		1	
27	Z-651001	Soporte motobomba	Support	Support		1	
28	Q-011352	Tornillo exagonal M-8x15	Vis	Bolt		2	
29	Q-231450	Arandela plana A-8	Rondelle	Washer		2	
30	Q-011141	Tornillo exagonal M-6x10	Vis	Bolt		2	

N.	COD.	CONCEPTO: DESPIECE PARTE FUNCIONAL HIDRAULICA SUJET: LAVAGE ET TOURNURE CONCEPT: HYDRAULIC SYSTEM PARTS			LAMINA N. VUE N. 3 ILUSTR.N.	HOJA N. PAGE N. 2 PAGE N.	PLANO N. PLAN A-192 DRAWING N.	9 OBSERVACIONES
		APARATO - APPAREIL - APPLIANCE: LAVAVAJILLAS LAVEVAISSELLES DISH-WASHER			MODELO Y CANTIDAD - MOD. ET QUANT. - MOD. & QUANT.			
		DENOMINACION	DENOMINATION	DESCRIPTION	FI-300R	FI-650R		
31	Q-242040	Arandela abanico A-6	Rondelle	Washer		2		
32	Q-301404	Arandela Ø23xØ7x2	Rondelle	Washer		2		
33	Q-242050	Arandela abanico A-8	Rondelle	Washer		2		
34	Q-161450	Tuerca exagonal M-8	Ecrou	Nut		2		
35	Z-641001	Bomba de lavado	Electropompe	Motor-pump		1		
36	Q-881307	Abrazadera 40-60	Bride	Endless screw clamp		1		
37	Z-650913	Codo de impulsión	Coude sortie	Pipe		1		
38	Q-881324	Abrazadera 50-70	Bride	Endeless screw clamp		1		
39	Q-220001	Tuerca ranurada M-56x2,5	Ecrou	Nut		1		
40	Q-307024	Arandela junta	Rondelle	Washer		1		
41	Z-652111	Manguera desagüe	Tuyau	Drain hose		1		
42	Q-881306	Abrazadera 32-50	Bride	Endless screw clamp		1		
43	Z-602102	Tuerca	Ecrou	Nut		1		
44	Z-602101	Codo desagüe	Coude vidange	Drain pipe		1		
45	Q-307027	Junta	Joint	Ruber gasket		1		
46	Z-702101	Tuerca 1 1/2	Ecrou	Nut		1		
47	Q-307026	Junta especial	Joint	Gasket		1		
48	Q-307009	Arandela junta Ø70xØ48x1,5	Rondelle	Washer		1		
49	72-21-11	Valvula de desagüe	Bonde	Valve		1		
50	Z-652101	Aliviadero	Trop plein	Spillway		1		

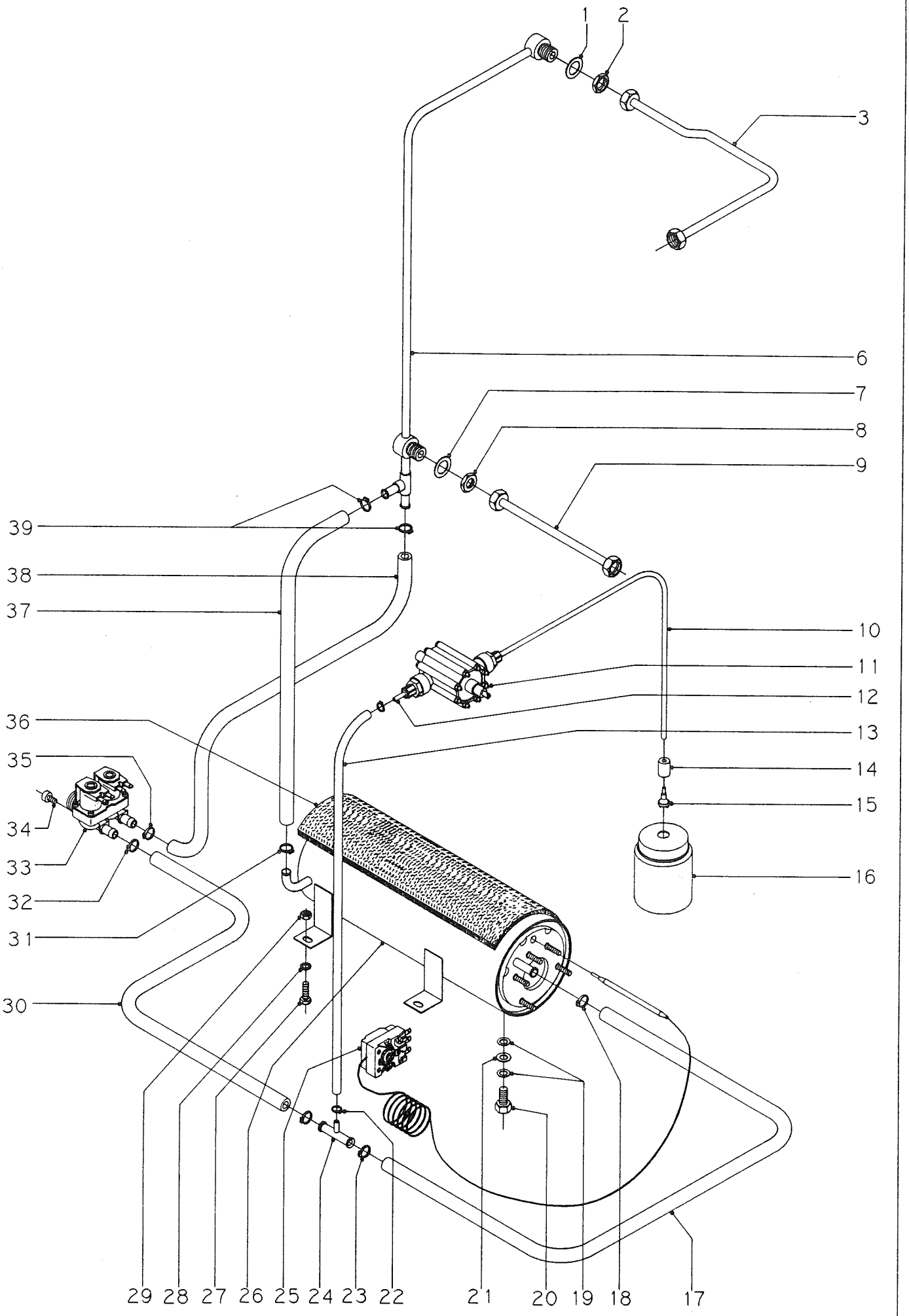

N plano	Firma	Fecha	Aparato	Lamina	
A-193		II-89	LAVAVAJILLAS 300R	4	Fagor Industrial S.Coop. FAGOR Oñate

CONCEPTO: DESPIECE PARTE FUNCIONAL ACLARADO
SUJET: RINçAGE
CONCEPT: RINSE SYSTEM PARTS

LAMINA N. 11
VUE N. 4
ILUSTR.N.

HOJA N.
PAGE N. 1
PAGE N.

PLANO N.
PLAN A-193
DRAWING N.

APARATO - APPAREIL - APPLIANCE: LAVAVAJILLAS LAVEVAISSELLES DISH-WASHER

MODELO Y CANTIDAD - MOD. ET QUANT. - MOD. & QUANT.

N.	COD.	DENOMINACION	DENOMINATION	DESCRIPTION	FI-300R	FI-650R	OBSERVACIONES
1	Q-307002	Junta	Joint	Joint	1		
2	Q-223011	Tuerca M-18x1,5	Ecrou	Nut	1		
3	Z-651944	Empalme superior aclarado	Conduit	Pipe	1		
6	Z-651941	Distribuidor completo	Distributeur	Distributor	1		
7	Q-307002	Junta	Joint	Joint	1		
8	Q-223011	Tuerca M-18x1,5	Ecrou	Nut	1		
9	Z-651911	Empalme inferior aclarado	Conduit	Pipe	1		
10	Z-651118	Conducto tensoactivo dosific.	Conduit	Pipe	1		
11	Z-701131	Dosificador tensoactivo	Dosseur	Doser	1		
12	Z-601132	Suplemento dosificador	Supplement	Suplement	1		
13	Z-651121	Tubo de goma Ø10,5xØ5x420	Tuyau	Pipe	1		
14	Z-701152	Peso filtro	Soude	Weight	1		
15	Z-601153	Filtro aspiración tensoactivo	Filtre	Filter	1		
16	Z-641106	Duquesa de plastico 250cc	Bidon	Container	1		
17	Z-651115	Tubo de goma Ø17xØ10x240	Tuyau	Pipe	1		
18	Q-881302	Abrazadera 12-20	Bride	Endless screw clamp	1		
19	Q-306021	Arandela junta Ø16xØ10x1	Rondelle	Washer	2		
20	Q-012063	Tornillo M-10x20	Vis	Bolt	1		
21	Q-232060	Arandela plana A-10	Rondelle	Washer	1		
22	Q-881308	Abrazadera 8-14	Bride	Endless screw clamp	2		
23	Q-881302	Abrazadera 12-20	Bride	Endless screw clamp	1		
24	Z-601131	Toma de presión dosificador	Prise pression	Proportioner press.int.	1		
25	Z-853022	Termostato calderín	Thermostat surchaufeur	Boiler thermostat	1		
26	Z-651702	Cuerpo calderín completo	Surchaufeur	Boiler	1		
27	Q-012053	Tornillo exagonal M-8x20	Vis	Bolt	3		
28	Q-262050	Arandela muelle A-8	Rondelle	Washer	3		
29	Q-162050	Tuerca exagonal M-8	Ecrou	Nut	3		
30	Z-651116	Tubo de goma Ø17xØ10x570	Tuyau	Pipe	1		
31	Q-881302	Abrazadera 12-20	Bride	Endless screw clamp	1		

x Z-601157

N.	COD.	CONCEPTO: DESPIECE PARTE FUNCIONAL ACLARADO SUJET: RINçAGE CONCEPT: RINSE SYSTEM PARTS			LAMINA N. VUE N. 4 ILUSTR.N.	HOJA N. PAGE N. 2 PAGE N.	PLANO N. PLAN A-193 DRAWING N.	12 OBSERVACIONES
		APARATO - APPAREIL - APPLIANCE: LAVAVAJILLAS LAVEVAISSELLES DISH-WASHER			MODELO Y CANTIDAD - MOD. ET QUANT. - MOD. & QUANT.			
		DENOMINACION	DENOMINATION	DESCRIPTION	FI-300R	FI-650R		
32	Q-881302	Abrazadera 12-20	Bride	Endless screw clamp	1			
33	P-255001	Electroválvula 1E=2s	Electrovanne	Electrovalve	1			
34	Q-062031	Tornillo alomado M-5x10	Vis	Bolt	2			
35	Q-881302	Abrazadera 12-20	Bride	Endless screw clamp	1			
36	Z-681701	Aislante 540x500x10	Isolant	Isolant	1			
37	Z-651114	Tubo de goma Ø17xØ10x535	Tuyau	Pipe	1			
38	X-651113	Tubo de goma Ø17xØ10x400	Tuyau	pipe	1			
39	Q-881302	Abrazadera 12-20	Bride	Endless screw clamp	2			

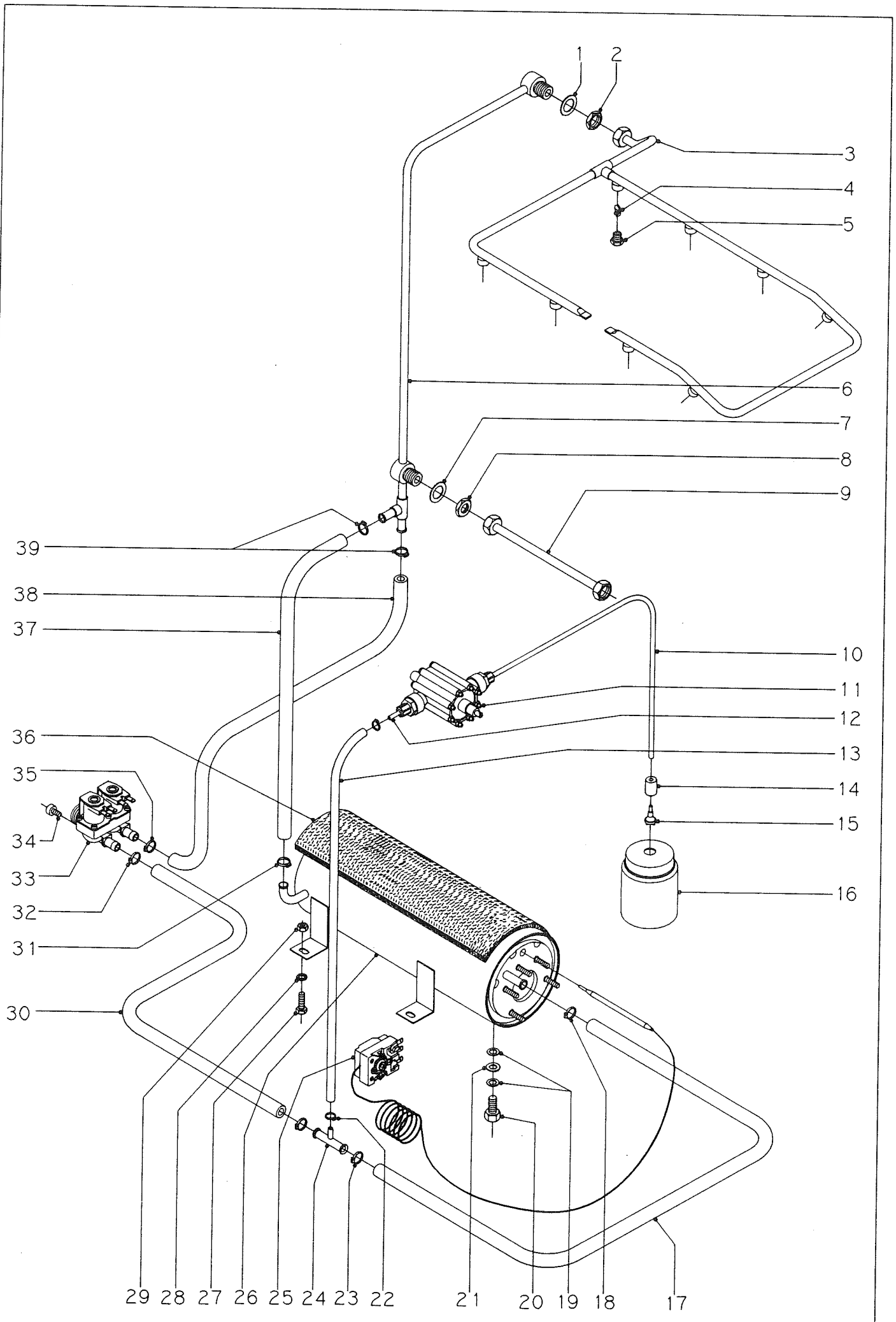

N plano	Firma	Fecha	Aparato	Lamina	
A-194		II-89	LAVAVAJILLAS 650R	5	Fagor Industrial S.Coop. FAGOR Oñate

N.	COD.	CONCEPTO: DESPIECE PARTE FUNCIONAL ACLARADO SUJET: RINçAGE CONCEPT: RINSE SYSTEM PARTS			LAMINA N. VUE N. 5 ILUSTR.N.	HOJA N. PAGE N. 1 PAGE N.	PLANO N. PLAN A-194 DRAWING N.				14 OBSERVACIONES
		APARATO - APPAREIL - APPLIANCE: LAVAVAJILLAS LAVEVAISSELLES DISH-WASHER			MODELO Y CANTIDAD - MOD. ET QUANT. - MOD. & QUANT.						
		DENOMINACION	DENOMINATION	DESCRIPTION	FI-300R	FI-650R					
1	Q-307002	Junta	Joint	Joint		1					
2	Q-223011	Tuerca M-18x1,5	Ecrou	Nut		1					
3	Z-661901	Rama superior aclarado	Conduit	Pipe		1					
4	Z-651932	Rodete	Rodete	Rodete		8					
5	Z-651931	Tobera de aclarado	Gicleur rinçage	Rinse nozzle		8					
6	Z-651941	Distribuidor completo	Distributeur	Distributor		1					
7	Q-307002	Junta	Joint	Joint		1					
8	Q-223011	Tuerca M-18x1,5	Ecrou	Nut		1					
9	Z-651911	Empalme inferior aclarado	Conduit	Pipe		1					
10	Z-651118	Conducto tensoactivo dosific.	Conduit	Pipe		1					
11	Z-701131	Dosificador tensoactivo	Dosseur	Doser		1					
12	Z-601132	Suplemento dosificador	Supplement	Suplement		1					
13	Z-651121	Tubo de goma Ø10,5xØ5x420	Tuyau	Pipe		1					
14	Z-701152	Peso filtro	Soude	Weight		1					
15	Z-601153	Filtro aspiración tensoactivo	Filtre	Filter		1					
16	Z-641106	Duquesa de plastico 250cc	Bidon	Container		1					
17	Z-651115	Tubo de goma Ø17xØ10x240	Tuyau	Pipe		1					
18	Q-881302	Abrazadera 12-20	Bride	Endless screw clamp		1					
19	Q-306021	Arandela junta Ø16xØ10x1	Rondelle	Washer		2					
20	Q-012063	Tornillo M-10x20	Vis	Bolt		1					
21	Q-232060	Arandela plana A-10	Rondelle	Washer		1					
22	Q-881308	Abrazadera 8-14	Bride	Endless screw clamp		2					
23	Q-881302	Abrazadera 12-20	Bride	Endless screw clamp		1					
24	Z-601131	Toma de presión dosificador	Prise pression	Proportioner press.int.		1					
25	Z-603016	Termostato calderín	Thermostat surchaufeur	Boiler thermostat		1					
26	Z-651702	Cuerpo calderín completo	Surchaufeur	Boiler		1					
27	Q-012053	Tornillo exagonal M-8x20	Vis	Bolt		3					
28	Q-262050	Arandela muelle A-8	Rondelle	Washer		3					
29	Q-162050	Tuerca exagonal M-8	Ecrou	Nut		3					
30	Z-651116	Tubo de goma Ø17xØ10x570	Tuyau	Pipe		1					

N.	COD.	CONCEPTO: DESPIECE PARTE FUNCIONAL ACLARADO SUJET: RINçAGE CONCEPT: RINSE SYSTEM PARTS			LAMINA N. VUE N. 5 ILUSTR.N.	HOJA N. PAGE N. 2 PAGE N.	PLANO N. PLAN A-194 DRAWING N.	15 OBSERVACIONES
		APARATO - APPAREIL - APPLIANCE: LAVAVAJILLAS LAVEVAISSELLES DISH-WASHER			MODELO Y CANTIDAD - MOD. ET QUANT. - MOD. & QUANT.			
		DENOMINACION	DENOMINATION	DESCRIPTION	FI-300R	FI-650R		
31	Q-881302	Abrazadera 12-20	Bride	Endless screw clamp		1		
32	Q-881302	Abrazadera 12-20	Bride	Endless screw clamp		1		
33	P-255001	Electroválvula 1E=2s	Electrovanne	Electrovalve		1		
34	Q-062031	Tornillo alomado M-5x10	Vis	Bolt		2		
35	Q-881302	Abrazadera 12-20	Bride	Endless screw clamp		1		
36	Z-681701	Aislante 540x500x10	Isolant	Isolant		1		
37	Z-651114	Tubo de goma Ø17xØ10x535	Tuyau	Pipe		1		
38	X-651113	Tubo de goma Ø17xØ10x400	Tuyau	pipe		1		
39	Q-881302	Abrazadera 12-20	Bride	Endless screw clamp		2		

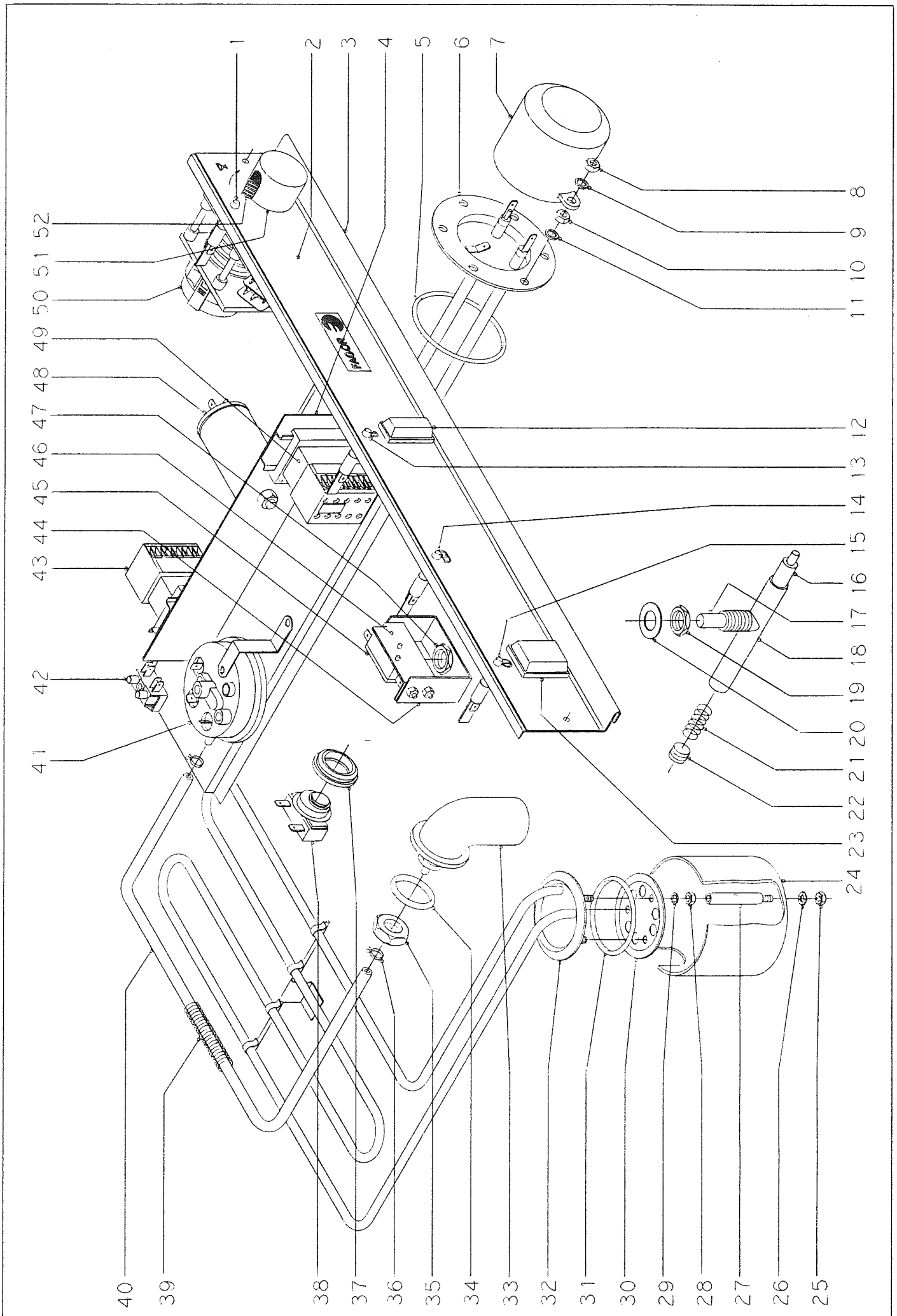

N plano	Firma	Fecha	Aparato	Lamina	
A-195		11-89	LAVAVAJILLAS 300R 650R	6	Fagor Industrial S.coop. FAGOR Oñate

N.	COD.	CONCEPTO: DESPIECE PARTE FUNCIONAL ELECTRICA SUJET: PARTIE ELECTRIQUE CONCEPT: ELECTRIC PARTS			LAMINA N. VUE N. 6 ILUSTR.N.	HOJA N. PAGE N. 1 PAGE N.	PLANO N. PLAN A-195 DRAWING N.	17
		APARATO - APPAREIL - APPLIANCE: LAVAVAJILLAS LAVEVAISSELLES DISH-WASHER			MODELO Y CANTIDAD - MOD. ET QUANT. - MOD. & QUANT.			OBSERVACIONES
		DENOMINACION	DENOMINATION	DESCRIPTION	FI-300R	FI-650R		
1	Z-853004	Piloto de ciclo (ambar)	Temoin de cycle	Cycle lamp	1	1		
2	Z-652931	Embellecedor adhesivo	Enjoliveur	Adhesive trim	1			
2	Z-662911	Embellecedor adhesivo	Enjoliveur	Adhesive trim		1		
3	Z-652943	Frente	Front	Front	1	1		
4	Z-652944	Soporte componentes completo	Support	Suport	1	1		
5	Q-307035	Junta tórica	Joint	Joint	1	1		
6	Z-651735	Resistencia calderín completa	Resistence surchaufeur	Boiler heating	1			
6	Z-661711	Resistencia calderín completa	Resistence surchaufeur	Boiler heating		1		
7	Z-651731	Caperuza resistencia calderín	Bouchon resistence	Protection	1	1		
8	Q-162040	Tuerca exagonal M-6	Ecrou	Nut	2	2		
9	Q-262040	Arandela muelle A-6	Rondelle	Washer	2	2		
10	Q-162040	Tuerca exagonal M-6	Ecrou	Nut	6	6		
11	Q-262040	Arandela muelle A-6	Rondelle	Washer	6	6		
12	Z-683062	Interruptor de aclarado	Interrupteur	Switch	1	1		
13	Z-853002	Piloto (transparente)	Temoin	ON/OFF lamp	1	1		
14	Z-853003	Piloto (verde)	Temoin	Lamp	1	1		
15	Z-853002	Piloto (transparente)	Temoin	Lamp	1	1		
16	Z-643013	Pulsador puerta	Poussoir	Door switch rod	1	1		
17	Z-653012	Pulsador micro	Poussoir	Latch	1	1		
18	Z-653010	Tubo guía completo	Tuyau	Pipe	1	1		
19	Q-223021	Tuerca	Ecrou	Nut	1	1		
20	Q-307002	Arandela junta goma	Rondelle	Washer	1	1		
21	Z-600605	Resorte	Ressort	Spring	1	1		
22	Z-643015	Tuerca tapa	Ecrou bouchon	Nut	1	1		
23	Z-853001	Interruptor general	Interrupteur	Switch	1	1		
24	Z-703641	Caperuza resistencia tanque	Chapeau	Hood	1	1		
25	Q-161330	Tuerca exagonal M-5	Ecrou	Nut	1	1		
26	Q-242030	Arandela abanico A-5	Rondelle	Washer	1	1		
27	Z-703642	Espárrago amarre caperuza	Fixation bouchon	Fixer screw	1	1		
28	Q-161330	Tuerca exagonal M-5	Ecrou	Nut	3	3		

N.	COD.	CONCEPTO: DESPIECE PARTE FUNCIONAL ELECTRICA SUJET: PARTIE ELECTRIQUE CONCEPT: ELECTRIC PARTS			LAMINA N. VUE N. 6 ILUSTR.N.	HOJA N. PAGE N. 2 PAGE N.	PLANO N. PLAN A-195 DRAWING N.	18
		APARATO - APPAREIL - APPLIANCE: LAVAVAJILLAS LAVEVAISSELLES DISH-WASHER			MODELO Y CANTIDAD - MOD. ET QUANT. - MOD. & QUANT.			OBSERVACIONES
		DENOMINACION	DENOMINATION	DESCRIPTION	FI-300R	FI-650R		
29	Q-231330	Arandela plana A-5	Rondelle	Washer	3	3		
30	Z-653615	Contrabrida completa	Contre-bride	Counter-flange	1	1		
31	Q-307020	Junta torica	Joint	O-ring seal	1	1		
32	Z-653610	Resistencia tanque completa	Resistence cuve	Tank heating element	1	1		
33	Z-763008	Camara presostato	Chambre pressostat	Pressure swith chamber	1	1		
34	Q-307000	Junta torica	Joint	O-ring seal	1	1		
35	Q-221401	Tuerca	Ecrou	Nut	1	1		
36	P-102154	Brida elastica p/ tubo	bride	Screw	2	2		
37	N-503017	Soporte termostato	Support	Support	1	1		
38	Z-653013	Termostato doble	Thermostat	Thermostat	1	1		
39	Z-703098	Resorte protección	Resort	Spring	1	1		
40	Z-653003	Conducción presostato a camara	Tuyau	Pipe	1	1		
41	Z-653034	Presostato simple	Pressostat	Pressure swith	1	1		
42	Z-603017	Regleta conexiones	Reglette	Terminal grid	1			
42	U-253004	Regleta conexiones	Reglette	Terminal grid		1		
43	X-703009	Contactor 220V.50Hz	Contacteur	Contactor	1	1		
44	Z-704206	"U" fijación	Fixation	Suppor fixation	1	1		
45	Z-703096	Microrruptor puerta	Microrrupteur	Microswitch	1	1		
46	Z-704207	Soporte microrruptor	Support	Support	1	1		
47	Q-223021	Tuerca	Ecrou	Nut	1	1		
48	V-3213	Condensador 10 mf	Condensateur	Condenser	1	1		
49	X-703009	Contactor 220V.50Hz.	Contacteur	Contactor		1		
50	Z-653031	Programador ciclo	Programateur	Programmer	1	1		
51	Z-603051	Boton de mando	Bouton commande	Control button	1	1		
52	Z-603052	Indicador	Indicateur	Indicator	1	1		

N.	COD.	CONCEPTO: VARIOS SUJET: DIVERS CONCEPT: MISCELLANEOUS			LAMINA N. VUE N. ILUSTR.N.	HOJA N. PAGE N. PAGE N.	PLANO N. PLAN DRAWING N.	19 OBSERVACIONES
		APARATO - APPAREIL - APPLIANCE: LAVAVAJILLAS LAVEVAISSELLES DISH-WASHER			MODELO Y CANTIDAD - MOD. ET QUANT. - MOD. & QUANT.			
		DENOMINACION	DENOMINATION	DESCRIPTION	FI-300R	FI-650R		
	P-306509	Manguera entrada aqua	Entrée déau	Pipe	1	1		
	Z-701132	Filtro junta	Filtre	Filter	1	1		
	Q-307031	Junta de goma	Joint	Gask	1	1		
	P-106503	Placa matricula	Plaque des caracteristiques	Feature plate	1	1		
	Z-656102	Folleto de instrucciones	Notice	Instruction blooklet	1	1		
	Z-659501	Peana completa	Socle	Complet sill	1	1		
	Q-012063	Tornillo exagonal M-10x20	Vis	Bolt	4	4		AMARRE DE PEANA A BASE
	Q-232060	Arandela plana A-10	Rondelle	Washer	4	4		AMARRE DE PEANA A BASE

N.	COD.	CONCEPTO: CAMBIOS PARA OBTENER LA VERSION 220V.60Hz. I SUJET: CHANGEMENT POUR TRANSFORMER A 220V.60Hz I CONCEPT: VERSION 220V.60Hz. I			LAMINA N. VUE N. 2 & 6 ILUSTR.N.	HOJA N. PAGE N. PAGE N.	PLANO N. PLAN DRAWING N.	20 OBSERVACIONES
		APARATO - APPAREIL - APPLIANCE: LAVAVAJILLAS LAVEVAISSELLES DISH-WASHER			MODELO Y CANTIDAD - MOD. ET QUANT. - MOD. & QUANT.			
		DENOMINACION	DENOMINATION	DESCRIPTION	FI-300R			
		PIEZAS A ELIMINAR	PIECES A ELIMINER	CANCELATION PARTS				
35	Z-641001	Bomba de lavado	Electropompe	Wash pump	1			LAMINA 2
	P-106503	Placa matricula	Plaque caracteristiques	Label card	1			
43	X-703009	Contactor 220V.50Hz	Contacteur	Contactor	1			LAMINA 6
		PIEZAS A INTRODUCIR	PIECES A INTRODUIRE	NEW PARTS TO INTRODUCE				
35	Z-647501	Bomba de lavado	Electropompe	Wash pump	1			LAMINA 2
	P-106503	Placa matricula-grabada-	Plaque caracteristiques	Label card	1			
43	X-707700	Contactor 220V.60Hz	Contacteur	Contactor	1			LAMINA 6

N.	COD.	CONCEPTO: CAMBIOS PARA OBTENER LA VERSION 220V.60Hz. III SUJET: CHANGEMENT POUR TRANSFORMER A 220V.60Hz III CONCEPT: VERSION 220V.60Hz. III			LAMINA N. VUE N. 3 & 6 ILUSTR.N.	HOJA N. PAGE N. PAGE N.	PLANO N. PLAN DRAWING N.	21 OBSERVACIONES
		APARATO - APPAREIL - APPLIANCE: LAVAVAJILLAS LAVEVAISSELLES DISH-WASHER			MODELO Y CANTIDAD - MOD. ET QUANT. - MOD. & QUANT.			
		DENOMINACION	DENOMINATION	DESCRIPTION		FI-650R		
		PIEZAS A ELIMINAR	PIECES A ELIMINER	CANCELATION PARTS				
32	Z-641001	Bomba de lavado	Electropompe	Wash pump		1		LAMINA 3
	P-106503	Placa matricula	Plaque caracteristiques	Label card		1		
42	X-703009	Contactor 220V.50Hz	Contacteur	Contactor		1		LAMINA 6
48	X-703009	Contactor 220V.50Hz	Contacteur	Contactor		1		LAMINA 6
		PIEZAS A INTRODUCIR	PIECES A INTRODUIRE	NEW PARTS TO INTRODUCE				
32	Z-647501	Bomba de lavado	Electropompe	Wash pump		1		LAMINA 3
	P-106503	Placa matricula-grabada-	Plaque caracteristiques	Label card		1		
42	X-707700	Contactor 220V.60Hz	Contacteur	Contactor		1		LAMINA 6
48	X-707700	Contactor 220V.60Hz	Contacteur	Contactor		1		LAMINA 6

N.	COD.	CONCEPTO: CAMBIOS PARA OBTENER LA VERSION 380V.60Hz. III SUJET: CHANGEMENT POUR TRANSFORMER A 380V.60Hz III CONCEPT: VERSION 380V.60Hz. III			LAMINA N. VUE N. 3 & 6 ILUSTR.N.	HOJA N. PAGE N. PAGE N.	PLANO N. PLAN DRAWING N.	22 OBSERVACIONES
		APARATO - APPAREIL - APPLIANCE: LAVAVAJILLAS LAVEVAISSELLES DISH-WASHER			MODELO Y CANTIDAD - MOD. ET QUANT. - MOD. & QUANT.			
		DENOMINACION	DENOMINATION	DESCRIPTION		FI-650R		
		PIEZAS A ELIMINAR	PIECES A ELIMINER	CANCELATION PARTS				
35	Z-641001	Bomba de lavado	Electropompe	Wash pump		1		LAMINA 3
43	X-703009	Contactor 220V.50Hz	Contacteur	Contactor		1		LAMINA 6
49	X-703009	Contactor 220V.50Hz	Contacteur	Contactor		1		LAMINA 6
		PIEZAS A INTRODUCIR	PIECES A INTRODUIRE	NEW PARTS TO INTRODUCE				
35	Z-647501	Bomba de lavado	Electropompe	Wash pump		1		LAMINA 3
43	X-707700	Contactor 220V.60Hz	Contacteur	Contactor		1		LAMINA 6
49	X-707700	Contactor 220V.60Hz	Contacteur	Contactor		1		LAMINA 6

N.	COD.	CONCEPTO: CAMBIOS PARA OBTENER LA VERSION 240V.50Hz. I SUJET: CHANGEMENT POUR TRANSFORMER A 240V.50Hz I CONCEPT: VERSION 240V.50Hz. I			LAMINA N. VUE N. 2,3,6 ILUSTR.N.	HOJA N. PAGE N. PAGE N.	PLANO N. PLAN DRAWING N.	23 OBSERVACIONES
		APARATO - APPAREIL - APPLIANCE: LAVAVAJILLAS LAVEVAISSELLES DISH-WASHER			MODELO Y CANTIDAD - MOD. ET QUANT. - MOD. & QUANT.			
		DENOMINACION	DENOMINATION	DESCRIPTION	FI-300R	FI-650R		
		PIEZAS A ELIMINAR	PIECES A ELIMINER	CANCELATION PARTS				
35	Z-641001	Bomba de lavado	Electropompe	Wash pump	1	1		LAMINA 2 y 3
6	Z-651735	Resistencia calderín completa	Resistence surchauffeur	Boiler heating	1			LAMINA 6
6	Z-661711	Resistencia calderin completa	Resistence surchaufeur	Boiler heating		1		LAMINA 6
32	Z-653610	Resistencia tanque completa	Resistence cuve	Tank heating	1	1		LAMINA 6
42	U-253004	Regleta (5 salidas)	Reglette	Terminal gride		1		LAMINA 6
43	X-703009	Contactor 220V.50Hz	Contacteur	Contactor		1		LAMINA 6
49	X-703009	Contactor 220V.50Hz	Contacteur	Contactor		1		LAMINA 6
		PIEZAS A INTRODUCIR	PIECES A INTRODUIRE	NEW PARTS TO INTRODUCE				
35	Z-853301	Bomba de lavado	Electropompe	Wash pump	1	1		LAMINA 2 y 3
6	Z-653307	Resistencia calderín	Resistence surchaufeur	Boiler heating	1			LAMINA 6
6	Z-663301	Resistencia calderín	Resistence surchaufeur	Boiler heating		1		LAMINA 6
32	Z-653303	Resistencia tanque completa	Resistence cuve	Tank heating	1	1		LAMINA 6
42	Z-683069	Borne fase	Conection fase	Phase conector		2		LAMINA 6
	Z-683070	Borne tierra	Conection terre	Earth connector		1		
	Z-683067	Tope	Limite	Limit		2		
	Z-663304	Tapa lateral	Couvercle lateral	Lateral cover		1		
	Z-652918	Guía contactor simple	Guide	Guide		1		
	Q-152024	Tornillo avellanado M-4x48	Vis	Bolt		2		
	Q-242020	Arandela abanico A-4	Rondelle	Washer		2		
	Q-162020	Tuerca exagonal M-4	Ecrou	Nut		2		
43	P-183409	Contactor 240V.50Hz	Contacteur	Contactor	1	1		LAMINA 6
49	X-703302	Contactor 240V.50Hz	Contacteur	Contactor		1		LAMINA 6

N.	COD.	CONCEPTO: CAMBIOS PARA OBTENER LA VERSION 415V.50Hz. III SUJET: CHANGEMENT POUR TRANSFORMER A 415V.50Hz III CONCEPT: VERSION 415V.50Hz. III			LAMINA N. VUE N. 3 & 6 ILUSTR.N.	HOJA N. PAGE N. PAGE N.	PLANO N. PLAN DRAWING N.	24 OBSERVACIONES
		APARATO - APPAREIL - APPLIANCE: LAVAVAJILLAS LAVEVAISSELLES DISH-WASHER			MODELO Y CANTIDAD - MOD. ET QUANT. - MOD. & QUANT.			
		DENOMINACION	DENOMINATION	DESCRIPTION		FI-650R		
		PIEZAS A ELIMINAR	PIECES A ELIMINER	CANCELATION PARTS				
35	Z-641001	Bomba de lavado	Electropompe	Wash pump		1		LAMINA 3
6	Z-661711	Resistencia calderin completa	Resistence surchaufeur	Boiler heating		1		LAMINA 6
32	Z-653610	Resistencia tanque completa	Resistence cuve	Tank heating		1		LAMINA 6
42	U-253004	Regleta (5 salidas)	Reglette	Terminal gride		1		LAMINA 6
43	X-703009	Contactor 220V.50Hz	Contacteur	Contactor		1		LAMINA 6
49	X-703009	Contactor 220V.50Hz	Contacteur	Contactor		1		LAMINA 6
		PIEZAS A INTRODUCIR	PIECES A INTRODUIRE	NEW PARTS TO INTRODUCE				
35	Z-853301	Bomba de lavado	Electropompe	Wash pump		1		LAMINA 3
6	Z-663301	Resistencia calderín	Resistence surchaufeur	Boiler heating		1		LAMINA 6
32	Z-653303	Resistencia tanque completa	Resistence cuve	Tank heating		1		LAMINA 6
43	X-703402	Contactor 240V.50Hz	Contacteur	Contactor		1		LAMINA 6
49	P-183409	Contactor 240V.50Hz	Contacteur	Contactor		1		LAMINA 6

N.	COD.	CONCEPTO: PIEZAS ESPECIFICAS PARA LA VERSION FRANCIA SUJET: PIECES SPETIAUX POUR LA VERSION FRANCE CONCEPT:			LAMINA N. VUE N. ILUSTR.N.	HOJA N. PAGE N. PAGE N.	PLANO N. PLAN DRAWING N.	25 OBSERVACIONES
		APARATO - APPAREIL - APPLIANCE: LAVAVAJILLAS LAVEVAISSELLES DISH-WASHER			MODELO Y CANTIDAD - MOD. ET QUANT. - MOD. & QUANT.			
		DENOMINACION	DENOMINATION	DESCRIPTION	FI-300R	FI-650R		
	Z-607605	Placa norma francesa	Plaque normalitation francaise		1	1		
	0-419002	Remache	Doûille		2	2		
	Z-657303	Embalaje de cartón	Embalage carton		1	1		

CONCEPTO: PIEZAS ESPECIFICAS PARA LA VERSION DINAMARCA
SUJET: PIECES SPETIAUX POUR LA VERSION DENAMARK
CONCEPT: SPETIAL PIECES FOR VERSION DENAMARK

LAMINA N. / VUE N. / ILUSTR.N.
HOJA N. / PAGE N. / PAGE N.
PLANO N. / PLAN / DRAWING N.

26

APARATO - APPAREIL - APPLIANCE: LAVAVAJILLAS LAVEVAISSELLES DISH-WASHER

MODELO Y CANTIDAD - MOD. ET QUANT. - MOD. & QUANT.

N.	COD.	DENOMINACION	DENOMINATION	DESCRIPTION	FI-300R						OBSERVACIONES
	N-023022	Rótulo adhesivo R,S,T,N	Adhesive	Steacker label	1						
	Z-603017	Regleta conexiones	Reglette	Terminal grid	1						
	Q-021423	Tornillo cilindrico M--4x20	Vis	Bolt	1						
	Q-242020	Arandela abanico A-4	Rondelle	Washer	1						
	Q-161320	Tuerca exagonal M-4	Ecrou	Nut	1						
	Z-608105	Cable manguera 3x1,5+N+T	Cable	Wiring cable	1						
	Z-658102	Cableado trifasico	Cablée triphase	Threephase wire	1						
	P-306507	Indicador de tensión 380V	Indicateur de tension	Indicator	1						
	P-106503	Placa matricula	Plaque de caracteristiques	Caracteristics plate	1						

N.	COD.	CONCEPTO: PIEZAS ESPECIFICAS PARA LA VERSION "GASYLE" SUJET: PIECES SPETIAUX POUR LA VERSION "GASYLE" CONCEPT: SPETIAL PIECES FOR VERSION "GASYLE"			LAMINA N. VUE N. ILUSTR.N.	HOJA N. PAGE N. PAGE N.	PLANO N. PLAN DRAWING N.	27
		APARATO - APPAREIL - APPLIANCE: LAVAVAJILLAS LAVEVAISSELLES DISH-WASHER			MODELO Y CANTIDAD - MOD. ET QUANT. - MOD. & QUANT.			OBSERVACIONES
		DENOMINACION	DENOMINATION	DESCRIPTION	FI-300R			
	Z-657302	Asa puerta	Poignée		1			
	Q-242040	Arandela abanico A-6	Rondelle		2			
	Q-162040	Tuerca exagonal M-6	Ecrou		2			
	Z-657311	Frente completo			1			
	Z-657301	Embellecedor adhesivo "Gasyle"	Enjoliveur		1			
	Z-607304	Botón de mando completo	Bouton commande		1			
	R-251502	Interruptor con lampara	Interrupteur		1			
	Z-653001	Interruptor de aclarado	Interrupteur		1			
	Z-653002	Piloto de señalización	Temoin		1			
	Z-653021	Instalación electrica	Instalation electrique		1			
	Z-607303	Escudo adhesivo "Gasyle"	Ecusson		1			
	Z-607605	Placa norma francesa	Plaque normalitution francaise		1			
	Q-419002	Remache	Doûille		2			
	Z-657202	Folleto de instrucciones	Notice		1			
	Z-657303	Embalaje de cartón	Embalage en carton		1			
	P-106503	Placa de caracteristicas	Plaque de caracteristiques		1			

N.	COD.	CONCEPTO: PIEZAS ESPECIFICAS PARA LA VERSION "STTIPEER" SUJET: PIECES SPETIAUX POUR LA VERSION "STTIPEER" CONCEPT: SPETIAL PIECES FOR VERSION "STTIPEER"			LAMINA N. VUE N. ILUSTR.N.	HOJA N. PAGE N. PAGE N.	PLANO N. PLAN DRAWING N.	28
		APARATO - APPAREIL - APPLIANCE: LAVAVAJILLAS LAVEVAISSELLES DISH-WASHER			MODELO Y CANTIDAD - MOD. ET QUANT. - MOD. & QUANT.			OBSERVACIONES
		DENOMINACION	DENOMINATION	DESCRIPTION	FI-300R			
	Z-657302	Asa puerta	Poignée		1			
	Q-242040	Arandela abanico A-6	Rondelle		2			
	Q-162040	Tuerca exagonal M-6	Ecrou		2			
	Z-657311	Frente completo	Front		1			
	Z-657301	Embellecedor adhesivo	Enjoliveur		1			
	Z-607304	Botón de mando completo	Bouton commande		1			
	R-251502	Interruptor con lampara	Interrupteur		1			
	Z-653001	Interruptor de aclarado	Interrupteur		1			
	Z-653002	Piloto de señalización	Temoin		1			
	Z-653021	Instalación electrica	Instalation electrique		1			
	Z-607403	Escudo adhesivo "Sttipeer"	Ecusson		1			
	Z-607404	Folleto instrucc."Sttipeer"	Notice "Sttipeer"		1			
	Z-657303	Embalaje de cartón	Embalage en carton		1			
	P-106503	Placa de caracteristicas	Plaque de caracteristiques		1			

N.	COD.	CONCEPTO: PIEZAS ESPECIFICAS PARA LA VERSION "SANMAC" SUJET: PIECES SPETIAUX POUR LA VERSION "SANMAC" CONCEPT: SPETIAL PIECES FOR VERSION "SANMAC"			LAMINA N. VUE N. ILUSTR.N.	HOJA N. PAGE N. PAGE N.	PLANO N. PLAN DRAWING N.	29
		APARATO - APPAREIL - APPLIANCE: LAVAVAJILLAS LAVEVAISSELLES DISH-WASHER			MODELO Y CANTIDAD - MOD. ET QUANT. - MOD. & QUANT.			OBSERVACIONES
		DENOMINACION	DENOMINATION	DESCRIPTION	FI-300R	FI-650R		
	Z-642914	Casquillo amarre programador	Supplement		2	2		
	Q-041325	Tornillo avellanado M-4x30	Vis		2	2		
	Z-657302	Asa puerta	Poignée		1	1		
	Q-242040	Arandela abanico A-6	Rondelle		2	2		
	Q-162040	Tuerca exagonal M-6	Ecrou		2	2		
	Z-657311	Frente completo	Front		1	1		
	Z-657701	Embellecedor adhesivo "SANMAC"	Enjoliveur		1	-		
	Z-667701	Embellecedor adhesivo "SANMAC"	Enjoliveur		-	1		
	Z-706140	Botón de mando completo	Bouton commande		1	1		
	R-251502	Interruptor con lampara	Interrupteur		1	1		
	Z-653001	Interruptor de aclarado	Interrupteur		1	1		
	Z-653002	Piloto de señalización	Temoin		1	1		
	Z-653021	Instalación electrica	Instalation electrique		1			
	Z-663011	Instalación electrica	Instalation electrique			1		
	Z-617703	Escudo adhesivo "SANMAC"	Ecusson		1	1		
	Z-607605	Placa norma francesa	Plaque normalitation française		1	1		
	Z-657703	Folleto de instrucciones	Notice "SANMAC"		1	1		
	Q-419002	Remache	Doûille		2	2		
	Z-657303	Embalaje de cartón	Embalage en carton		1	1		
	Z-607707	Placa de caracteristicas	Plaque de caracteristiques		1	1		

N.	COD.	CONCEPTO: PIEZAS ESPECIFICAS PARA LA VERSION "CACEVA" SUJET: PIECES SPETIAUX POUR LA VERSION "CACEVA" CONCEPT: SPETIAL PIECES FOR VERSION "CACEVA"			LAMINA N. VUE N. ILUSTR.N.	HOJA N. PAGE N. PAGE N.	PLANO N. PLAN DRAWING N.	30 OBSERVACIONES
		APARATO - APPAREIL - APPLIANCE: LAVAVAJILLAS LAVEVAISSELLES DISH-WASHER			MODELO Y CANTIDAD - MOD. ET QUANT. - MOD. & QUANT.			
		DENOMINACION	DENOMINATION	DESCRIPTION	FI-300R			
	Z-657302	Asa puerta	Poignée		1			
	0-242040	Arandela abanico A-6	Rondelle		2			
	0-162040	Tuerca exagonal M-6	Ecrou		2			
	Z-657311	Frente completo	Front		1			
	Z-658201	Embellecedor adhesivo	Enjoliveur		1			
	Z-608203	Botón de mando completo	Bouton commande		1			
	R-251502	Interruptor con lampara	Interrupteur		1			
	Z-653001	Interruptor de aclarado	Interrupteur		1			
	Z-653002	Piloto de señalización	Temoin		1			
	Z-653021	Instalación electrica	Instalation electrique		1			
	Z-608202	Escudo adhesivo "CACEVA"	Ecusson		1			
	Z-657202	Folleto instrucc.	Notice		1			
	Z-657303	Embalaje de cartón	Embalage en carton		1			
	P-106503	Placa de caracteristicas	Plaque de caracteristiques		1			

N.	COD.	CONCEPTO: PIEZAS ESPECIFICAS PARA LA VERSION "FRIGER" SUJET: PIECES SPETIAUX POUR LA VERSION "FRIGER" CONCEPT: SPETIAL PIECES FOR VERSION "FRIGER"			LAMINA N. VUE N. ILUSTR.N.	HOJA N. PAGE N. PAGE N.	PLANO N. PLAN DRAWING N.	31
		APARATO - APPAREIL - APPLIANCE: LAVAVAJILLAS LAVEVAISSELLES DISH-WASHER			MODELO Y CANTIDAD - MOD. ET QUANT. - MOD. & QUANT.			OBSERVACIONES
		DENOMINACION	DENOMINATION	DESCRIPTION	FI-300R			
	Z-657302	Asa puerta	Poignée		1			
	Q-242040	Arandela abanico A-6	Rondelle		2			
	Q-162040	Tuerca exagonal M-6	Ecrou		2			
	Z-642914	Casquillo amarre programador	Baque fixation		2			
	Q-041325	Tornillo avellanado M-4x30	Vis		2			
	Z-657311	Frente completo	Front		1			
	Z-658301	Embellecedor adhesivo	Enjoliveur		1			
	Z-706140	Botón de mando completo	Bouton commande		1			
	R-251502	Interruptor con lampara	Interrupteur		1			
	Z-653001	Interruptor de aclarado	Interrupteur		1			
	Z-653002	Piloto de señalización	Temoin		1			
	Z-653021	Instalación electrica	Instalation electrique		1			
	Z-657202	Folleto instrucc.	Notice		1			
	Z-657303	Embalaje de cartón	Embalage en carton		1			
	P-106503	Placa de caracteristicas	Plaque de caracteristiques		1			

N.	COD.	CONCEPTO: PIEZAS ESPECIFICAS PARA LA VERSION "GAGGIA" SUJET: PIECES SPETIAUX POUR LA VERSION "GAGGIA" CONCEPT: SPETIAL PIECES FOR VERSION "GAGGIA"			LAMINA N. VUE N. ILUSTR.N.	HOJA N. PAGE N. 1 PAGE N.	PLANO N. PLAN DRAWING N.	32 OBSERVACIONES
		APARATO - APPAREIL - APPLIANCE: LAVAVAJILLAS LAVEVAISSELLES DISH-WASHER			MODELO Y CANTIDAD - MOD. ET QUANT. - MOD. & QUANT.			
		DENOMINACION	DENOMINATION	DESCRIPTION	GX-14 FI-300R			
	Z-658402	Asa puerta			1			
	Q-242040	Arandela abanico A-6			2			
	Q-162040	Tuerca exagonal M-6			2			
	Z-658403	Panel frontal			1			
	Z-658401	Escudo GAGGIA			1			
	Q-221023	Sujeccion escudo			2			
	Z-658404	Frente completo			1			
	Q-162030	Tuerca exagonal M-5			2			
	Q-242030	Arandela abanico A-5			2			
	Z-608408	C.centralita pulsador rojo			1			
	Z-608403	Adhesivo interruptores			1			
	Z-603027	Teclado -2 teclas-			1			
	Z-608409	Escuadra teclado			1			
	Q-032021	Tornillo cilindrico M-4x10			2			
	Q-162020	Tuerca exagonal M-4			2			
	Q-232020	Arandela plana A-4			2			
	Z-608410	Casquillo amarre teclado			4			
	Q-012042	Tornillo exagonal M-6x15			4			
	Z-608411	Suplemento mandos			7			
	Q-151320	Tornillo redondo M-4x6			14			
	Z-608412	Mando piloto rojo montado			1			
	Z-608416	Mando piloto verde montado			1			
	Z-608418	Mando piloto ambar montado			1			
	Z-151320	Tornillo redondo M-4x6			6			
	Z-608420	Caratula remporizador			1			
	Z-608410	Casquillo amarre teclado			2			
	Q-012042	Tornillo exagonal M-6x15			2			
	Z-608402	Adhesivo programador			1			
	Q-032021	Tornillo cilindrico M-4x10			2			
	Q-242020	Arandela abanico A-4			2			

N.	COD.	CONCEPTO: PIEZAS ESPECIFICAS PARA LA VERSION "GAGGIA" SUJET: CONCEPT:			LAMINA N. VUE N. ILUSTR.N.	HOJA N. PAGE N. 2 PAGE N.	PLANO N. PLAN DRAWING N.	33
		APARATO - APPAREIL - APPLIANCE: LAVAVAJILLAS LAVEVAISSELLES DISH-WASHER			MODELO Y CANTIDAD - MOD. ET QUANT. - MOD. & QUANT.			OBSERVACIONES
		DENOMINACION	DENOMINATION	DESCRIPTION	GX-14 FI-300R			
	Z-706140	Botón de mando			1			
	Z-653021	Instalación electrica			1			
	Z-608422	Empalme pilotos			4			
	Z-658408	Empalme interruptor piloto			2			
	P-106503	Placa matricula			1			
	Z-658409	Folleto de instrucciones			1			
	Z-608424	Tarjeta de garantía y control			1			
	Z-657303	Embalaje de cartón			1			

N.	COD.	CONCEPTO: PIEZAS ESPECIFICAS PARA LA VERSION "AZKOYEN" SUJET: PIECES SPETIAUX POUR LA VERSION "AZKOYEN" CONCEPT: SPETIAL PIECES FOR VERSION "AZCOYEN"			LAMINA N. VUE N. ILUSTR.N.	HOJA N. PAGE N. PAGE N.	PLANO N. PLAN DRAWING N.	34 OBSERVACIONES
		APARATO - APPAREIL - APPLIANCE: LAVAVAJILLAS LAVEVAISSELLES DISH-WASHER			MODELO Y CANTIDAD - MOD. ET QUANT. - MOD. & QUANT.			
		DENOMINACION	DENOMINATION	DESCRIPTION	16 FI-300R			
	Z-658601	Puerta completa			1			
	Z-658602	Asa puerta			1			
	Z-658603	Adhesivo puerta			1			
	Z-658604	Adhesivo panel			1			
	Z-658605	Embellecedor adhesivo			1			
	Z-658606	Botón de mando completo			1			
	Z-888609	Adhesivo "AZKOYEN"			2			
	Z-658608	Folleto instrucc."AZKOYEN"			1			
	Z-888608	Etigueta matricula			1			
	Z-657303	Embalaje de cartón			1			

N.	COD.	CONCEPTO: PIEZAS ESPECIFICAS PARA LA VERSION "ESWOOD" SUJET: PIECES SPETIAUX POUR LA VERSION "ESWOOD" CONCEPT: SPETIAL PIECES FOR VERSION "ESWOOD"			LAMINA N. VUE N. ILUSTR.N.	HOJA N. PAGE N. 1 PAGE N.	PLANO N. PLAN DRAWING N.	35
		APARATO - APPAREIL - APPLIANCE: LAVAVAJILLAS LAVEVAISSELLES DISH-WASHER			MODELO Y CANTIDAD - MOD. ET QUANT. - MOD. & QUANT.			OBSERVACIONES
		DENOMINACION	DENOMINATION	DESCRIPTION	FI-300R			
	Z-658501	Embellecedor adhesivo		Adhesive trim	1			
	Z-653307	Resistencia calderín cmpleta		Boiler heating	1			
	Z-653303	Resistencia tanque completa		Tank heating	1			
	P-183409	Contactor -240V.50Hz.		Contactor	1			
	Z-853301	Bomba de lavado		Washer pump	1			
	Z-628505	Bomba de desagüe		Draining pump	1			
	Z-658502	Soporte bomba de desagüe		Support	1			
	Q-221304	Remache alojado en soporte		Rivet	2			
	Q-242030	Arandela abanico A-5		Washer	2			
	Q-062031	Tornillo alomado M-5X10		Bolt	2			
	Q-242040	Arandela abanico A-6		Washer	2			
	Q-011141	Tornillo exagonal M-6X10		Bolt	2			
	Z-628507	Conducto desagüe		Pipe	1			
	Z-628508	Codo desagüe		Drining pipe	1			
	Z-628509	Abrazadera elastica		Clamp	1			
	Z-821218	Microrruptor		Microswitch	1			
	Z-658503	Presostato doble		Pressure switch	1			
	Z-628510	Codo aspiración desagüe		Aspiration pipe	1			
	Q-881306	Abrazadera 32-50		Endless screw clamp	1			
	Z-628512	Manguito		Pipe	1			
	Z-683027	Relé auxiliar		Relay	1			
	Z-628513	Cableado bomba desagüe		Wire	1			
	Q-033112	Tornillo cilindrico M-3X15		Bolt	2			
	Q-242010	Arandela abanico A-3		Washer	2			
	Q-161410	Tuerca exagonal M-3		Nut	2			
	X-703303	Indicador tensión 240V		Indicator	1			
	Z-657303	Embalaje de cartón		Carton package	1			
	P-106503	Placa matrícula		Caracteristics plate	1			
	X-763020	Brida cremallera		Clamp	3			

N.	COD.	CONCEPTO: PIEZAS ESPECIFICAS PARA LA VERSION "IBERNA" SUJET: PIECES SPECIAUX POUR LA VERSION "IBERNA" CONCEPT: SPETIAL PIECES FOR VERSION "IBERNA"			LAMINA N. VUE N. ILUSTR.N.	HOJA N. PAGE N. 1 PAGE N.	PLANO N. PLAN DRAWING N.	36
		APARATO - APPAREIL - APPLIANCE: LAVAVAJILLAS LAVEVAISSELLES DISH-WASHER			MODELO Y CANTIDAD - MOD. ET QUANT. - MOD. & QUANT.			OBSERVACIONES
		DENOMINACION	DENOMINATION	DESCRIPTION	FI-300R			
	Z-658701	Embellecedor adhesivo			1			
	Z-658702	Asa puerta			1			
	Z-608703	Botón de mando compl.			1			
	Z-608704	Indicador			1			
	P-106503	Placa matrícula			1			
	Z-658703	Folleto de instrucciones			1			
	Z-657303	Embalaje cartón			1			
	Z-608706	Tarjeta de garantía y control			1			

RELACION DE PIEZAS RECOMENDADAS

LAVAVAJILLAS FI-300 R y FI-650 R

REFERENCIA	DENOMINACION
Z-655314	CESTILLO PORTACUBIERTOS
Z-650531	ASA DE PUERTA
Z-650521	PUERTA SOLDADA
Z-651931	TOBERA DE ACLARADO
Z-651932	RODETE
Z-650716	DISTRIBUIDOR DE LAVADO
Z-651921	RAMA DE ACLARADO
Z-641001	BOMBA DE LAVADO
V-1138	JUNTA Y RETEN DE BOMBA
V-1492	TURBINA
V-1432	JUNTA DE TAPA
Z-652101	REBOSADERO
Z-650901	FILTRO DE ASPIRACION
Z-651123	DOSIFICADOR
P-255001	ELECTROVALVULA DOBLE
Z-853022	TERMOSTATO DE CALDERIN
Z-601157	"T" DE TOMA DE PRESION
Z-653031	PROGRAMADOR DE CICLO
Z-653034	PRESOSTATO SIMPLE
V-3213	CONDENSADOR
Z-703096	MICRORRUPTOR
Z-653013	TERMOSTATO DE TANQUE
Z-661711	RESISTENCIA DE CALDERIN FI-650 R
Z-651735	RESISTENCIA DE CALDERIN FI-300 R
Z-653610	RESISTENCIA DE TANQUE