MODULAR
MOD.94 PG-100DS - 94 PG-100IS
MOD.94 PG-100DAS - 94 PG-100IAS
ED. 01-08
TAV. 2531220.00

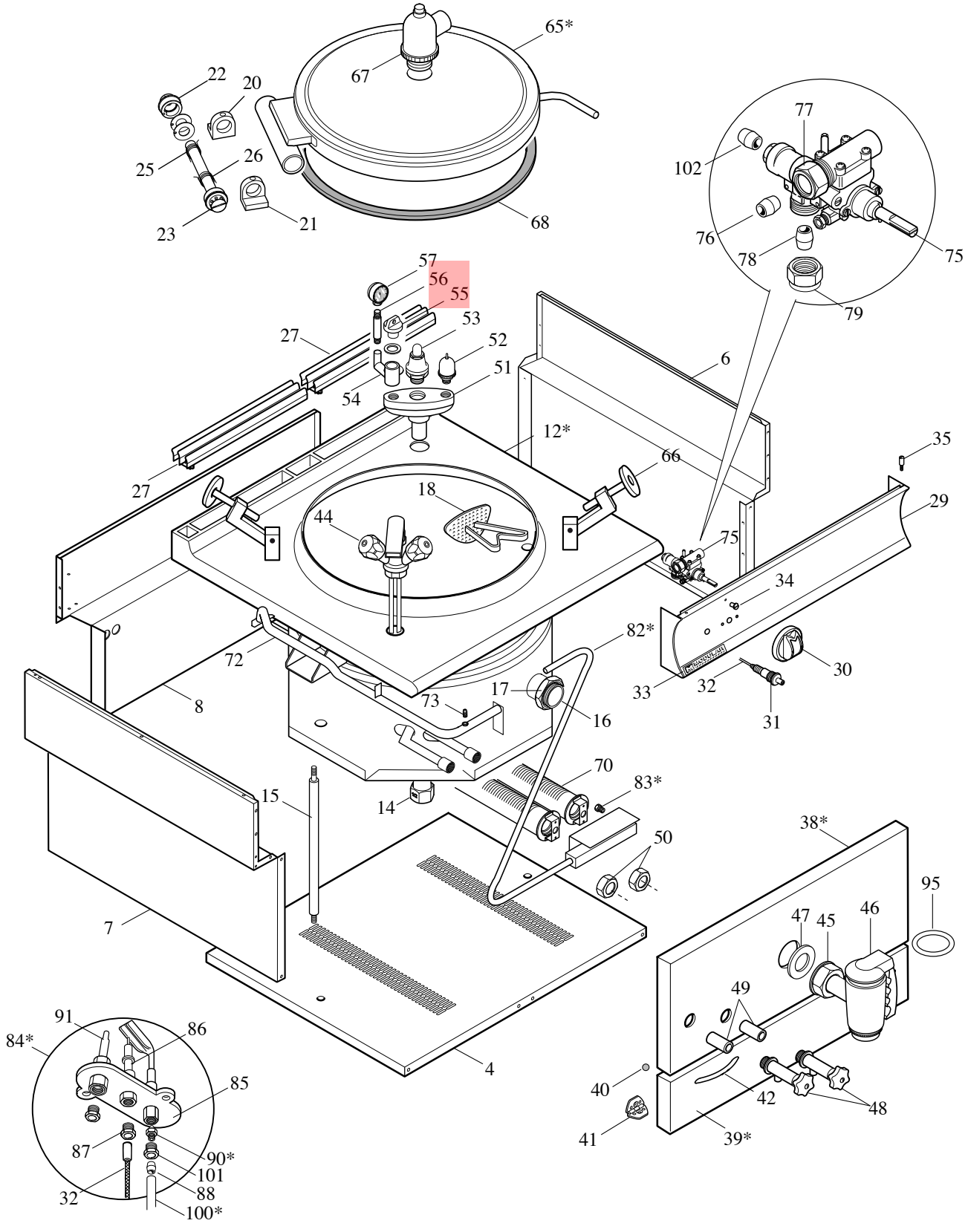

MODULAR

LISTA RICAMBI

code 2531221.00

PENTOLE GAS A SBALZO

ED. 01-08

MOD.94 PG-100 DS 94PG-100 IS
MOD.94 PG 100-DAS 94 PG94-100 IAS

POS.	CODICE	RIF. MODIFICHE	DESCRIZIONE	PREZZO
4	922.832.00		Fondo 94 pentole sbalzo	
6	921.772.00		Fiano destro sbalzo	
7	921.807.00		Fianco sinistro sbalzo	
8	921.79.00		Schienale sbalzo 94	
12*	911.756.00		Ass.pentola 94 PG-100 D	
12*	911.937.00		Ass.pentola 94 PG-100 DA	
12*	911.807.00		Ass.pentola 94 PG-100 I	
12*	911.936.00		Ass.pentola 94 PG-100 IA	
14	0776.01222.0		Callotta a dado 1/2” G	
16	931.067.00		Manicotto 2” G scarico pentole	
17	0771.20075.0		Controdado piano 2” G	
18	911.933.00		Ass. filtro scarico pentole	
20	982.005.00		Staffa cerniera D. 60 con fermo	
21	982.006.00		Staffa cerniera D. 60	
22	941.016.00		Perno arresto rotazione manigliona	
23	941.030.15		Perno cerniera D.60 con esagono	
25	260.015.00		Molla dx cerniera coperchio	
26	260.016.00		Molla sx cerniera coperchio	
27	911.742.00		Ass. griglia camino	
29	911.805.00		Ass. cruscotto 94 PG	
30	912.065.00		Ass. manopola grigia D. 80 GAS con pilota	
31	672.006.00		Acenditore piezo	
32	666.002.00		Cavo accensione L=1400	
33	250.389.00		Marchio	
34	682.003.00		Placchetta per indice	
35	941.076.00		Perno fissagio cruscotto	
38*	921.929.00		Frontale superiore 94 PG 100 DS	
38*	921.930.00		Frontale superiore 94 PG -100 IS	
39*	911.926.00		Ass. pannello ispezione 94 PG 100 sbalzo	
40	984.002.00		Grano a sfera M8 inox	
41	951.023.00		Cerniera in plastica PA 66	
42	931.075.00		Maniglia cassetto fry top	
44	678.045.00		Ass. rubinetto miscelatore monoforo D. 48	
45	0771.20075.0		Controdado piano 2” G	
46	678.051.00		Rubinetto 2” G con dado girevole	
47	0838.60462.0		Guarnizione 60x50x2	
48	678.031.00		Rubinetto di livello 1/2” G	
49	631.038.00		Manicotto FF 1/2” G	
50	672.026.00		Controdado 1/2” G	
51	678.048.00		Polmone gruppo sicurezza 1” 1/4 G	
52	678.023.00		Valvola depressione 3/4” G	

MODULAR

LISTA RICAMBI

code 2531221.00

PENTOLE GAS A SBALZO

ED. 01-08

MOD.94 PG-100 DS 94PG-100 IS
MOD.94 PG 100-DAS 94 PG94-100 IAS

POS.	CODICE	RIF. MODIFICHE	DESCRIZIONE	PREZZO
53	679.049.00		Valvola sicurezza 1” 1/4 G	
54	678.027.00		Polmoncino biforato 1/2” G	
55	678.054.00		Tappo da 3/4” G	
56	678.025.00		Sifone porta manometro 3/8”	
57	678.030.00		Manometro 0-1 bar	
65*	911.822.00		Ass. coperchio pentole	
65*	911.938.00		Ass. coperchio pentole autoclave	
66	678.053.00		Tirante 145 chiusura coperchio	
67	678.052.00		Valvola sicurezza coperchio autoclave	
68	952.000.00		Guarnizione tenuta coperchio 100/150 A	
70	672.072.15		Bruciatire D. 51xL=430	
72	975.188.00		Rampa entrata gas pentole	
73	641.012.00		Vire x presa pressione	
75	672.032.00		Rubinetto gas in sicurezza SC PEL 21S	
76	673.027.00		Bicono D. 16 Pintossi 0960	
77	673.028.00		Dado x bicono D. 16 Pintossi 0907-3	
78	673.029.00		Bicono D. 20 Pintossi 0961	
79	673.030.00		Dado x bicono D. 20 Pintossi 0907-4	
82*	975.187.15		Tubo portaugelli PG 100 D - DS	
82*	975.210.15		Tubo portaugelli PG 100 I - IS	
83*	674.095.00		Ugello lungo D. 260 metano	
83*	674.076.00		Ugello lungo D. 175 GPL	
84*	672.013.00		Ass. pilota Target Sit metano	
84*	672.017.00		Ass. pilota Target Sit GPL	
85	674.014.00		Pilota target 2 fiamme	
86	672.015.00		Candela tonda M4 L=59	
87	673.014.00		Raccordo fissaggio candela 0974037	
88	673.003.00		Bicono D. 4 Target 0957009	
90*	674.000.00		Ugello Target 36 metano	
90*	674.001.00		Ugello Target 19 GPL	
91	672.083.00		Termocopia target M9x1 L=850	
95	0835.53534.1		Anello di tenuta GB 6212 Viton	
100*	975.243.00		Tubo pilota PG 100-I	
100*	975.245.00		Tubo pilota PG 100-I	
101	673.013.00		Raccordo bicono D.4 m10x1	
102	673.004.00		Bicono pilota D. 4	

MODULAR

LISTA RICAMBI

code 2531221.00

PENTOLE GAS A SBALZO

ED. 01-08

MOD.94 PG-100 DS 94PG-100 IS
MOD.94 PG 100-DAS 94 PG94-100 IAS

POS.	CODICE	RIF. MODIFICHE	DESCRIZIONE	PREZZO