DELICE

I ELENCO RICAMBI

GB SPARE PARTS LIST

F LISTE DES PIECES DE RECHANGE

D ERSATZTEILLISTE

E DESCRIPCION PIEZAS DE REPUESTO

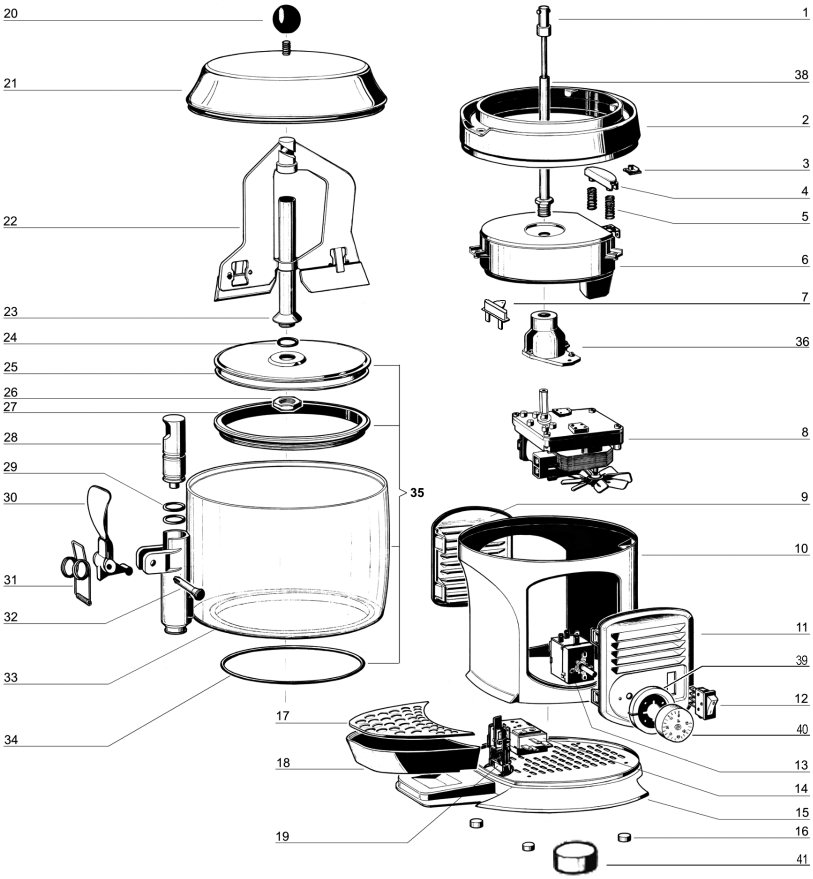

1	**33800-09800**	Albero di trascinamento	Driving shaft	Arbre de trainement	Antriebswelle	Eje transmisión
2	**22800-26408**	Supporto piastra riscaldante	Heating plate holder	Support plaque chauffante	Halter für Heizplatte	Soporte para plancha calentadora
2	**22800-26427**	Supporto piastra riscaldante oro	Golden heating plate holde	Support doré plaque chauffante	Goldfarbig halter für Heiz-platte	Soporte para plancha calentadora oro
3	**10554-44000**	Clip M4	M4 Clip	Clip M4	Klip M4	Clip M4
4	**22800-26415**	Blocchetto portabulbo	Thermostat bulb holder	Support boule du thermostat	Halter für Thermostateinheit	Guia-sensor termóstato
5	**22800-26420**	Molla per blocchetto porta-bulbo	Spring for bulb holder	Ressort pour support boule	Feder für Halterung	Muelle para guia-sensor termóstato
6	**33800-09700**	Piastra riscaldante 230V50Hz	Heating plate	Plaque chauffante	Heizung- Platte	Plancha calentadora
6	**33800-09701**	Piastra riscaldante 115V60Hz	Heating plate	Plaque chauffante	Heizung- Platte	Plancha calentadora
7	**22800-26426**	Termostato di sicurezza	Limit switch	Thermolimiteur	Sicherung	Fusible de seguridad

8	**22092-00012**	Motoriduttore 220/230V 50 Hz	Complete gear motor	Motoréducteur complet	Motoruntersetzung	Motorreductor completo
8	**22092-00014**	Motoriduttore 115V 60 Hz	Complete gear motor	Motoréducteur complet	Motoruntersetzung	Motorreductor completo
8	**22092-00015**	Motoriduttore 240V 50 Hz	Complete gear motor	Motoréducteur complet	Motoruntersetzung	Motorreductor completo
9	**22800-26403**	Pannello laterale	Side panel	Panneau latéral	Seitenteil	Panel lateral
9	**22800-26433**	Pannello laterale oro	Golden side panel	Panneau latéral doré	Goldfarbig seitenteil	Panel lateral oro
9	**22800-26438**	Pannello laterale -"argento"	Side panel -"silver"	Panneau latéral -"argent"	Silberfarbig Seitenteil	Panel lateral -"plata"
10	**22800-26401**	Corpo macchina	Machine body	Carrosserie	Korpus	Cuerpo maquina
10	**22800-26431**	Corpo macchina oro	Golden machine body	Carrosserie doré	Goldfarbig korpus	Cuerpo maquina oro
10	**22800-26436**	Corpo macchina -"argento"	Machine body -"silver"	Carrosserie -"argent"	Silberfarbig Korpus	Cuerpo maquina -"plata"
11	**22800-26402**	Pannello laterale per comandi	Side panel for controls	Panneau latéral pour contrôles	Seitenteil mit Bedieneinheit	Panel lateral completo de mandos
11	**22800-26432**	Pannello laterale per comandi oro	Golden side panel for controls	Panneau latéral pour contrôles doré	Goldfarbig seitenteil mit Bedieneinheit	Panel lateral completo de mandos oro
11	**22800-26437**	Pannello laterale per comandi -"argento"	Side panel for controls -"silver"	Panneau latéral pour contrôles -"argent"	Silberfarbig Seitenteil mit Bedieneinheit	Panel lateral completo de mandos -"plata"
12	**22800-24301**	Interruttore	Switch	Interrupteur	Wegeschalter	Interruptor
13	**22037-00000**	Termostato 0-90°C	0-90°C thermostat	Thermostat 0-90°C	Thermostat 0-90°C	Termóstato 0-90°C
14	**22037-00001**	Termostato 0-120°C	0-120°C thermostat	Thermostat 0-120°C	Thermostat 0-120°C	Termóstato 0-120°C
15	**22800-26400**	Basamento	Base	Base	Grundplatte	Base
15	**22800-26430**	Basamento oro	Golden base	Base doré	Goldfarbige grundplatte	Base oro
15	**22800-26435**	Basamento -"argento"	Base -"silver"	Base -"argent"	Silberfarbige Grundplatte	Base -"plata"
16	**22800-26417**	Piedino in gomma	Rubber leg	Petit pied	Justifüße	Piede de goma
17	**22800-26406**	Griglia cassetto	Drip tray cover	Couvercle tiroir égouttoir	Tropfgitter	Rejilla cajón recoge-gotas
17	**22800-26428**	Griglia cassetto oro	Golden drip tray cover	Couvercle tiroir égouttoir doré	Goldfarbig tropfgitter	Rejilla cajón recoge-gotas oro
18	**22800-26404**	Cassetto	Drip tray	Tiroir égouttoir	Tropfensammelschub	Bandeja goteo
18	**22800-26434**	Cassetto oro	Golden drip tray	Tiroir égouttoir doré	Golfarbig tropfensammelschub	Bandeja goteo oro
18	**22800-26439**	Cassetto -"argento"	Drip tray -"silver"	Tiroir égouttoir -"argent"	Silberfarbig Tropfensammelschub	Bandeja goteo -"plata"
19	**22800-10802**	Passabloccacavo + cavo	Cable clamp	Borne	Anschlußklemme m. Kabeleinführung	Pasacable
20	**22800-26416**	Pomello per coperchio	Cover knob	Pommeau du couvercle	Deckelgriff	Pomo para tapa
21	**22800-26409**	Coperchio	Bowl cover	Couvercle du réservoir	Deckel	Tapa contenedor
21	**22800-26429**	Coperchio oro	Golden bowl cover	Couvercle du réservoir doré	Goldfarbig deckel	Tapa contenedor oro
22	**22800-26414**	Mescolatore	Mixer	Mélangeur	Rührwerk	Mezclador
23	**22800-26412**	Albero contenitore	Bowl shaft	Arbre du réservoir	Zentralwelle	Arbol del contenedor
24	**22800-26419**	OR albero centrale	Bowl shaft O-ring	OR de l'arbre du réservoir	O-ring für Zentralwelle	OR para àrbol central
25	**22800-26407**	Fondo contenitore	Bowl bottom plate	Fond du réservoir	Behältergrundplatte	Fondo del contenedor
26	**10533-03005**	Dado albero centrale	Central shaft nut	Ecru arbre du réservoir	Zentralspindel	Dado para eje central
27	**22800-26410**	Guarnizione	Bowl gasket	Joint du réservoir	Behälterdichtung	Junta contenedor
28	**22800-14801**	Pistone per rubinetto	Faucet piston	Piston du robinet	Kolben für Hahn	Pistón del grifo
29	**22800-15100**	OR per rubinetto	Faucet piston O-ring	Joint OR du robinet	O-ring für Piston	Junta OR del grifo
30	**22700-01800**	Leva rubinetto rossa	Red faucet handle	Levier de débit rouge	Zapfhebel	Palanca grifo rossa
30	**22700-01801**	Leva rubinetto nera	Black Faucet handle	Levier de débit noir	Zapfhebel	Palanca grifo
31	**22800-26424**	Molla rubinetto	Faucet spring	Ressort du robinet	VentilFeder	Muelle del grifo
32	**22800-22100**	Perno rosso per leva	Red faucet handle pin	Pivot rouge pour levier de débit	Fixierstift (grün)	Pivote rojo de la palanca
32	**22800-22160**	Perno nero per leva	Black faucet handle pin	Pivot noir pour levier de débit	Fixierstift (scharwz)	Pivote negro de la palanca grifo
33	**22800-26405**	Contenitore trasparente	Bowl	Réservoir	Behälter	Contenedor
34	**22800-26418**	OR per contenitore	Bowl O-ring	OR du réservoir	O-ring für behälter	OR del contenedor
35	**33800-09901**	Contenitore completo di fondo	Bowl assembly	Réservoir complet avec fond	Behälter mit Boden aus Edelstahl	Contenedor completo
36	**22001-00001**	Flangia motoriduttore	Gear motor flange	Bride pour motoréducteur	Antriebsflansch	Brida para motorreductor
38	**22800-26413**	Albero centrale	Central shaft	Arbre central	Zentralwelle	Eje central
39	**22800-26466**	Ghiera	Tap ring	Mancon	Hahnenzwinge	Fijador
40	**22800-26458**	Manopola termostato 0-90 °C	Thermostat knob 0-90 °C	Pommeau du thermostat 0-90°C	Thermostat knob 0-90 °C	Pomo para termostato 0-90°C
40	**22800-26456**	Manopola termostato 32-194 F	Thermostat knob 32-194F	Pommeau du thermostat	Thermostat knob 32-194F	Pomo para termostato
41	**22800-26459**	Manopola termostato 0-120 °C	Thermostat knob 0-120 °C	Pommeau du thermostat	Thermostat knob 0-120 °C	Pomo para termostato
41	**22800-26457**	Manopola termostato 32-248 F	Thermostat knob 32-248 F	Pommeau du thermostat	Thermostat knob 32-248 F	Pomo para termostato

SCHEMA ELETTRICO / WIRING DIAGRAM / SCHEMA ELECTRIQUE / SCHALTSCHEMA / ESQUEMA ELECTRICO

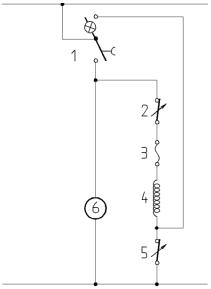

1	Interruttore	Switch	Interrupteur	Dreiwegeschalter	Interruptor
2	Termostato 0-120°C	0-120°C Thermostat	Thermostat 0-120°C	Thermostat 0-120°C	Termóstato 0-120°C
3	Termolimitatore 152°C	Limit switch 152°C	Thermolimiteur 152°C	Sicherung 152°C	Fusibile de seguridad
4	Resistenza	Resistance	Resistance	Heizung	Resistencia
5	Termostato 0-90°C	0-90°C Thermostat	Thermostat 0-90°C	Thermostat 0-90°C	Termóstato 0-90°C
6	Motoriduttore agitatore	Gear motor	Motoréducteur	Motoruntersetzung	Motoreductor