MODULAR

MOD. 90/80 BRGM

ED. 01-07
TAV. 253.211.01

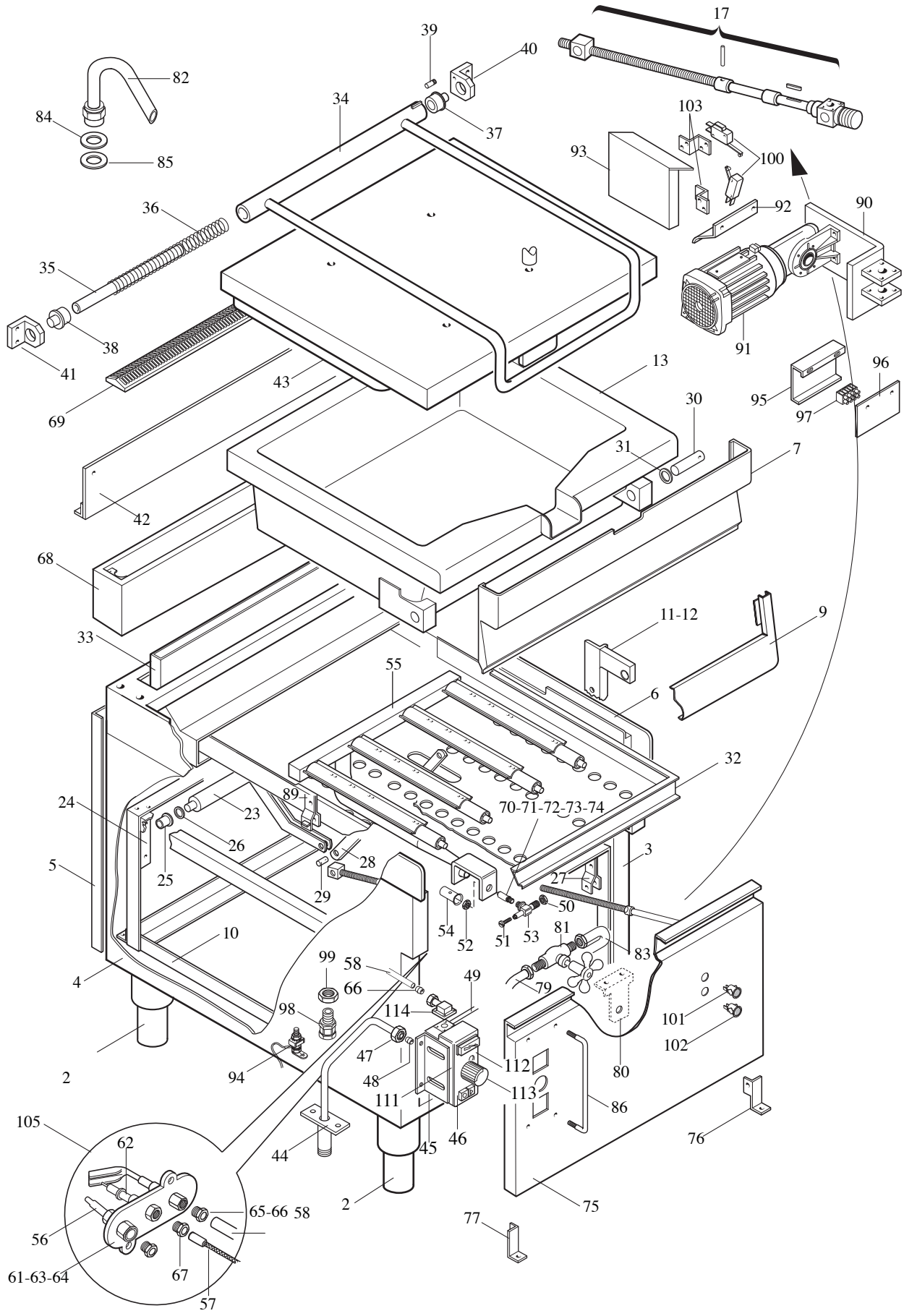

MODULAR

LISTA RICAMBI

cod. 253.212.01

BRASIERA RIBALTABILE GAS O MOTORIZZATA

ED. 01-07

MOD. 90/80 BRGM

POS.	CODICE	RIF. MODIFICHE	DENOMINAZIONE	PREZZO
2	912.033.00		Piede 2" vite M10 centrale	
3	921.084.13		Fianco Dx mobile 90	
4	921.085.13		Fianco Sx mobile 90	
5	921.086.00		Schiena mobile 90/80	
6	9111021.00	sost. il 911.072.00 dal01/07/07	Ass. piano 90/80 BR	
7	9111036.00	sost. il 911.104.00 dal01/07/07	Ass. modanatura vasca 90/80 BR	
9	921.719.00	sost. il 921.121.00 dal01/07/07	Cruscotto 90/80 BR	
10	911.078.00		Ass. telaio 90/80 BR	
11	911.080.00		Ass. montante ant. Dx vasca BR90	
12	911.081.00		Ass. montante ant. Sx vasca BR90	
13	911.074.00		Ass. vasca 90/80 BRG	
17	911.083.00		Ass.gruppo vite 90/80 BRM	
23	911.084.00		Ass. albero con leve 90/80 BR	
24	911.087.00		Ass. supporto albero con leve	
25	941.011.00		Bronzina per supporto albero	
26	941.012.00		Rondella di compensazione D36x20,5x2	
27	935.007.00		Attacco gruppo vite S.F. BR90	
28	935.008.00		Braccio manovella BR90	
29	941.013.00		Perno per braccio manovella	
30	641.060.00		Perno rotazione vasca BR70	
31	641.061.00		Rondella di scorrimento D.30x18x2-ott.	
32	911.089.00		Ass. camera di combustione 90/80 BRG	
33	911.091.00		Ass. camino camera comb. 90/80 BRG	
34	911.094.00		Ass. maniglione coperchio 90/80 BR	
35	631.066.00		Tubo interno per molla cerniera	
36	260.010.00		Molla per cerniera coperchio	
37	641.072.00		Perno cerniera Dx coperchio	
38	641.073.00		Perno cerniera Sx coperchio	
39	641.074.00		Perno di arresto rotazione maniglione	
40	641.075.00		Staffa cerniera Dx coperchio	
41	641.076.00		Staffa cerniera Sx coperchio	
42	911.118.00		Ass. rinforzo cerniera cop. BR 90/80	
43	911.114.00		Ass. coperchio 90/80 BR	
44	975.049.00		Ass. collettore entr. gas BRG 90	
45	923.017.00		Supporto valvola BRG 90	
46	671.029.00		Ass. valvola Minisit+piezo-340°C	
47	673.018.00		Raccordo per bicono D12¸3/8"-0958025	
48	673.006.00		Bicono D.12	
49	975.051.00		Tubo collettore valv.-bruc. 90/80 BRG	
50	673.009.00		Dado per bicono D.12 "Pintossi 0907"	
51	641.078.00		Vite M5 presa di pressione (Portaugello)	

MODULAR

LISTA RICAMBI

cod. 253.212.01

BRASIERA RIBALTABILE GAS O MOTORIZZATA

ED. 01-07

MOD. 90/80 BRGM

POS.	CODICE	RIF. MODIFICHE	DENOMINAZIONE	PREZZO
52	673.024.00		Dado M14x1	
53	673.022.00		Portaugello per tubo D.12	
54	672.021.00		Boccola regolazione aria	
55	972.004.00		Ass. bruciatore brasiera 90/80 BRG	
56	672.001.00		Termocoppia M9x1 Target-L.600	
57	666.051.00		Cavo per accensione (piezo)-L.500	
58	975.053.00		Collegamento pilota 90/80 BRG	
59*	673.013.00		Raccordo per bicono D.4-M10	
60	673.004.00		Bicono D.4	
61*	672.014.00		Corpo pilota Target 2 fiamme	
62*	672.015.00		Candela M4 Target nuovo	
63*	674.000.00		Ugello Target 36 Metano	
64*	674.001.00		Ugello Target 19-GPL	
65*	673.003.00		Bicono D.4 Target	
66*	673.013.00		Raccordo per bicono D.4	
67*	673.014.00		Raccordo fiss. candela	
68	911.095.00		Ass. alzatina post. 90/80 BR	
69	9211091.00	sost.il 911.018.00 dal 01/07/07	Griglia alzatina 90/80	
70	674.077.00		Ugello lungo D.180-G30/50 mbar	
71	674.083.00		Ugello lungo D.210-G30/29 mbar	
72	674.157.00		Ugello lungo D.320-G20/20 mbar	
73	674.159.00		Ugello lungo D.330-G25/25 mbar	
74	674.163.00		Ugello lungo D.350-G25/20 mbar	
75	921.112.13		Pannello frontale inf. 90/80 BRM	
76	623.107.00		Cerniera Dx per porta 35 arm.	
77	623.108.00		Cerniera Sx per porta 35 arm.	
79	911.121.00		Ass. raccordo entr. H20-rubin. BR 90	
80	922.113.00		Supp. rubin. arresto BR 90	
81	678.010.14		Rubin. arresto M-M da 1/2"	
82	678.008.00		Tubo entrata H_2O "622" Condor	
83	911.122.00		Ass. tubo alim. H_2O - BR 90	
84	0838.20122.0		Guarnizione D. 20x12x2	
85	0836.30213.0		Guarnizione D.30x21x2	
86	683.039.00		Protezione comandi BR70A	
89	911.178.00		Ass. attacco gruppo vite S.F. BRM 90	
90	911.176.00		Ass. staffa supporto motoriduttore	
91	664.010.00		Motoriduttore tipo 1M56 B14+RMI28D	
92	923.043.00		Protezione motoriduttore BRM 90	
93	922.182.00		Staffa supporto microinterruttori	
94	611.320.00		Montaggio viti di terra gen. equip.	
95	623.007.00		Supporto per morsettiera	

MODULAR

LISTA RICAMBI

cod. 253.212.01

BRASIERA RIBALTABILE GAS O MOTORIZZATA

ED. 01-07

MOD. 90/80 BRGM

POS.	CODICE	RIF. MODIFICHE	DENOMINAZIONE	PREZZO
96	923.044.00		Protezione morsettiera BRM 90	
97	663.018.00		Morsettiera PA 44 a 4 poli	
98	663.027.00		Pressacavo V-TEC PC16-Art.VTEC16 CARP.	
99	663.017.00		Controdado P416	
100	661.052.00		Microinterruttore "MATSUSHITA 00926 N"	
101	661.056.00		Pulsante Breter giallo	
102	661.057.00		Pulsante Breter azzurro	
103	623.261.00		Supporto microinterruttore BRM	
* 105	672.142.00		Ass. pilota TARGET SIT completo metano	
* 105	672.017.00		Ass. pilota TARGET SIT completo GPL	
106	923.053.00		Supporto filtri antidisturbo	
107	464.067.00		Filtro rete (FC 701YZ)	
111	671.033.00		Valvola minisit s/rp 340°BR	
112	671.028.00		Coperchio con piezzo	
113	671.006.00		Manopola mini nera	
114	671.007.00		Raccordo OR GJ 3/8"	