DESPIECE TECNICO

Marmitas
Marmites
Boiling Pans
Kochkessel
Pentole

GAMA 900

Modelos:

MPG9-10 BM
MPG9-15 BM
MPG9-10 BM S
MPG9-15 BM S

Mayo 2006 May

FAGOR

Fagor Industrial

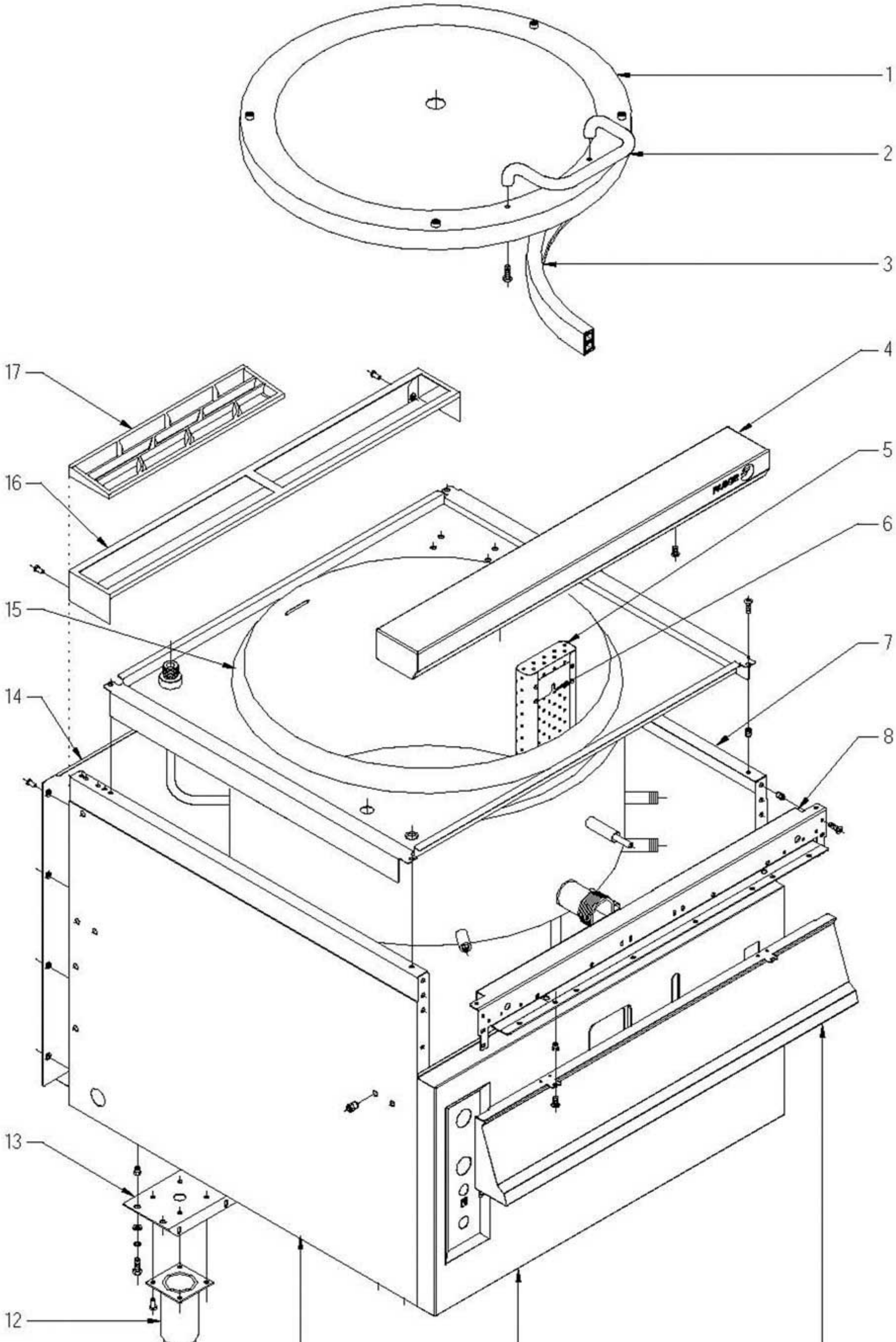

Nplano	Firma	Fecha	Aparato		Lamina	
C-1706		2006-05	MUEBLE MARMITAS MPG9-10 Y 15 BM		1	Fagor Industrial S.Coop. Onate

MOD.	MARMITAS GAMA 900		ZONA	MUEBLE							PLANO	C-1706
ITEM	CODIGO	DENOMINACION	TEXTO	MPG9-10 BM	MPG9-15 BM	MPG9-10 BM S	MPG9-15 BM S					NOTAS
1	S056137000	TAPA COMPLETA		1	1	1	1					
	Q152004000	TORNILLO APLAST. M5x13 A304		4	4	4	4					
	Q221342000	REMACHE EXAGONAL M5		2	2	2	2					
2	S036123000	ASA DE TAPA		1	1	1	1					
	Q012053000	TORNILLO EXAGONAL M8x20 A304		2	2	2	2					
	Q302027000	ARANDELA 25x8,4x2		2	2	2	2					
3	S056109000	JUNTA TAPA		1	1	1	1					
4	S105401000	ANTERIOR DE MESA 1M		1	1	_	_					
	Q152004000	TORNILLO APLAST. M5x13 A304		2	2	_	_					
	Q302022000	ARANDELA 16x6x1,2 A304		2	2	_	_					
5	S016101000	FILTRO DE CUBA		1	1	1	1					
6	S036117000	SOPORTE FILTRO		2	2	2	2					
	Q412000000	REMACHE TUBULAR 4x8		8	8	8	8					
7	X162811000	PANEL LATERAL DERECHO G9-00		1	1	_	_					
7	X192805000	PANEL LATERAL DERECH.G9-00S		_	_	1	_					
7	S372812000	PANEL LATERAL DERECH.G9-00S		_	_	_	1					
	Q221343000	REMACHE EXAGONAL M6		4	4	_	_					
	Q221342000	REMACHE EXAGONAL M5		1	1	1	1					
	Q221342000	REMACHE EXAGONAL M5		3	3	3	3					
	Q221342000	REMACHE EXAGONAL M5		1	1	1	1					
	Q221343000	REMACHE EXAGONAL M6		7	7	_	_					
	Q221345000	REMACHE EXAGONAL M10		_	_	1	1					
	Q162030000	TUERCA EXAGONAL M5		_	_	2	2					
8	U022601000	ESCUADRA INTE.AMARRE ANT.1M		1	1	1	1					
	Q221342000	REMACHE EXAGONAL M5		3	3	3	3					
	Q152004000	TORNILLO APLAST. M5x13 A304		6	6	6	6					
	Q221342000	REMACHE EXAGONAL M5		2	2	2	2					
9	S222804000	PORTAMANDOS COMPLETO		1	1	1	1					
	Q152004000	TORNILLO APLAST. M5x13 A304		2	2	2	2					

MOD.	MARMITAS GAMA 900	ZONA	MUEBLE	PLANO	C-1706

ITEM	CODIGO	DENOMINACION	TEXTO	MPG9-10 BM	MPG9-15 BM	MPG9-10 BM S	MPG9-15 BM S					NOTAS
10	S142801000	PANEL FRONTAL MG9-10 BM		1	_	_	_					
10	S222802000	PANEL FRONTAL MG9-15 BM		_	1	_	1					
10	S142802000	PANEL FRONTAL MG9-10 BM S		_	_	1	_					
	Q012042000	TORNILLO EXAGONAL M6x15		2	2	2	2					
	Q302022000	ARANDELA 16x6x1,2 A304		2	2	2	2					
11	X162810000	PANEL LATERAL IZDO. G9-00		1	1	_	_					
11	X192803000	PANEL LATERAL IZDO. G9-00		_	_	1	_					
11	S372810000	PANEL LATERAL IZDO. G9-00		_	_	_	1					
	Q221343000	REMACHE EXAGONAL M6		4	4	_	_					
	Q221342000	REMACHE EXAGONAL M5		1	1	1	1					
	Q221342000	REMACHE EXAGONAL M5		3	3	3	3					
	Q221342000	REMACHE EXAGONAL M5		1	1	1	1					
	Q221343000	REMACHE EXAGONAL M6		7	7	_	_					
	Q221345000	REMACHE EXAGONAL M10		_	_	1	1					
	Q162030000	TUERCA EXAGONAL M5		_	_	2	2					
12	X260151000	PATA REGULABLE		4	4	_	_					
	Q411304000	REMACHE AVIBULB Ø4,8		16	16	_	_					
13	S032631000	LISTON SOPORTE PATAS 1M		2	2	_	_					
	Q012042000	TORNILLO EXAGONAL M6x15		8	8	_	_					
	Q302022000	ARANDELA 16x6x1,2 A304		8	8	_	_					
	Q232040000	ARANDELA A6		8	8	_	_					
14	U562853000	PANEL POSTERIOR 1M G9-00		1	1	_	_					
14	X242817000	PANEL POSTERIOR 1M G9-10 S		_	_	1	_					
14	S372816000	PANEL POSTERIOR 1M G9-15 S		_	_	_	1					
	Q419005000	REMACHE 4x8 ALMG3 / ALUMINIO		8	8	8	8					
15	S146110000	CUBA COMPLETA MPG9-10 BM		1	_	1	_					
15	S226104000	CUBA COMPLETA MPG9-15 BM		_	1	_	1					
16	R205428000	SOPORTE EMBELLECEDOR 1M		1	1	1	1					
17	R205425000	EMBELLECEDOR ESMALTE		2	2	2	2					

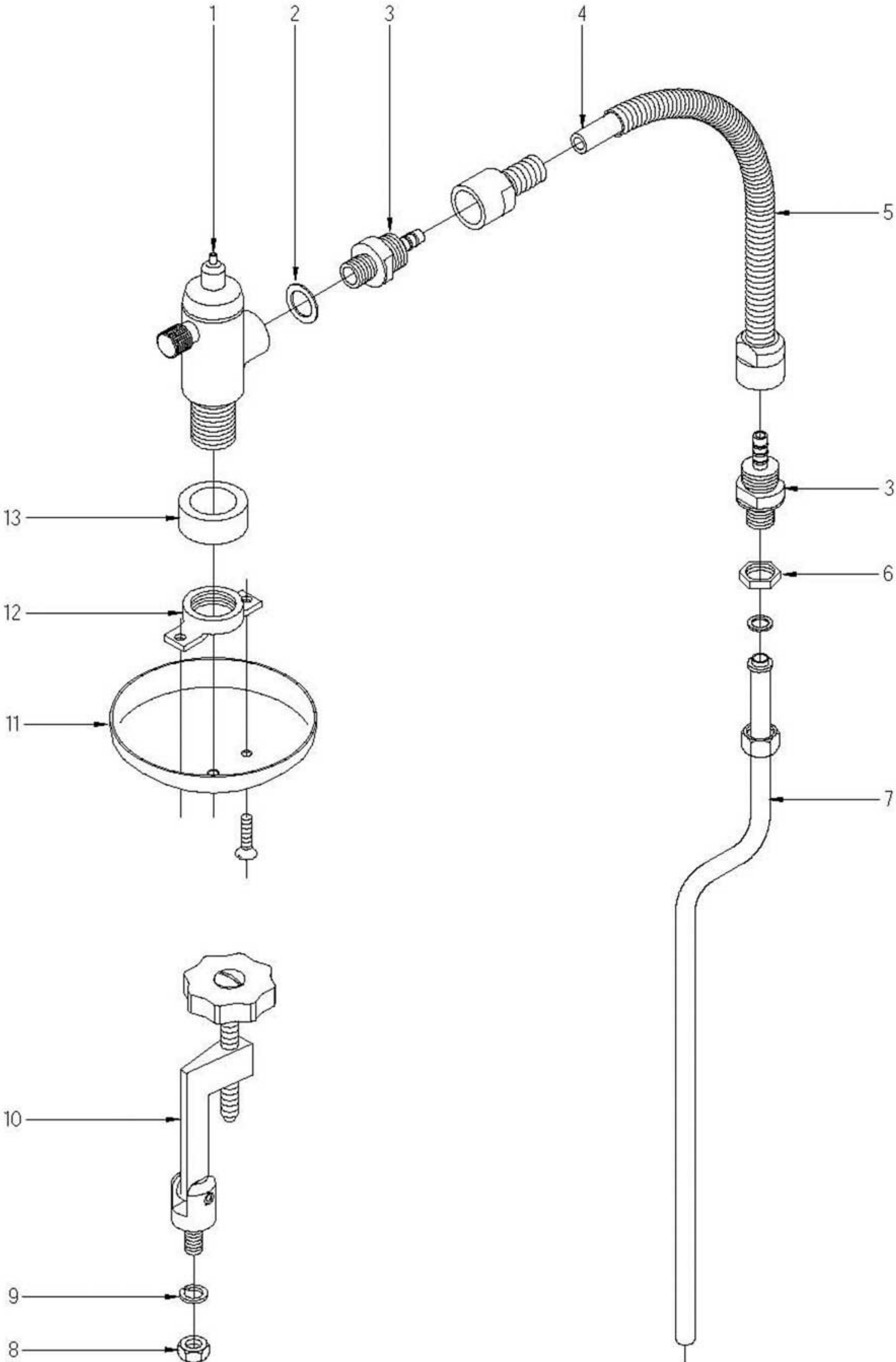

Nplano	Firma	Fecha	Aparato	Lamina	
C-1707		2006-05	TIRANTES Y VALVULAS SOBREPRESION MARMITAS MPG9-10 Y 15 BM	2	Fagor Industrial S.Coop. Onate

MOD.	MARMITAS GAMA 900	ZONA	TIRANTES Y VALVULA SOBREPRESION	PLANO	C-1707

ITEM	CODIGO	DENOMINACION	TEXTO	MPG9-10 BM	MPG9-15 BM	MPG9-10 BM S	MPG9-15 BM S					NOTAS
1	S102101000	VALVULA SEGURIDAD CUBA		1	1	1	1					
	S102105000	TENSOR DE MANETAS 09033		1	1	1	1					
	S102112000	REGULAD. SALIDA ESPUMA 09032		1	1	1	1					
2	Q306038000	ARANDELA JUNTA Ø31x21x1,5		1	1	1	1					
3	S102122000	MANGÜITO UNION VALVULA TUBO		2	2	2	2					
4	3676900000	TUBO GOMA NEGRA Ø17x10x500		1	1	1	1					
5	S052102000	TUBO FLEXIBLE COMPL. MPG9-		1	1	1	1					
6	Q221302000	TUERCA EXAGONAL 1/2G		1	1	1	1					
7	S135000000	SALIDA DE ESPUMA		1	1	1	1					
	Q306024000	JUNTA Ø18x12,5x1,5		1	1	1	1					
	Q223010000	TUERCA 1/2 GAS		1	1	1	1					
8	Q162070000	TUERCA EXGONAL M12		4	4	4	4					
9	Q261570000	ARANDELA MUELLE A12		4	4	4	4					
10	S052101000	TIRANTE 02101130		4	4	4	4					
11	S102116000	CUBIERTA VALVULA MPG9-		1	1	1	1					
	Q152024000	TORNILLO AVELLAN. M4x8 A304		2	2	2	2					
12	S102115000	TUERCA DE CUBIERTA		1	1	1	1					
13	S102114000	CASQUILLO SUPLEMENTO		1	1	1	1					

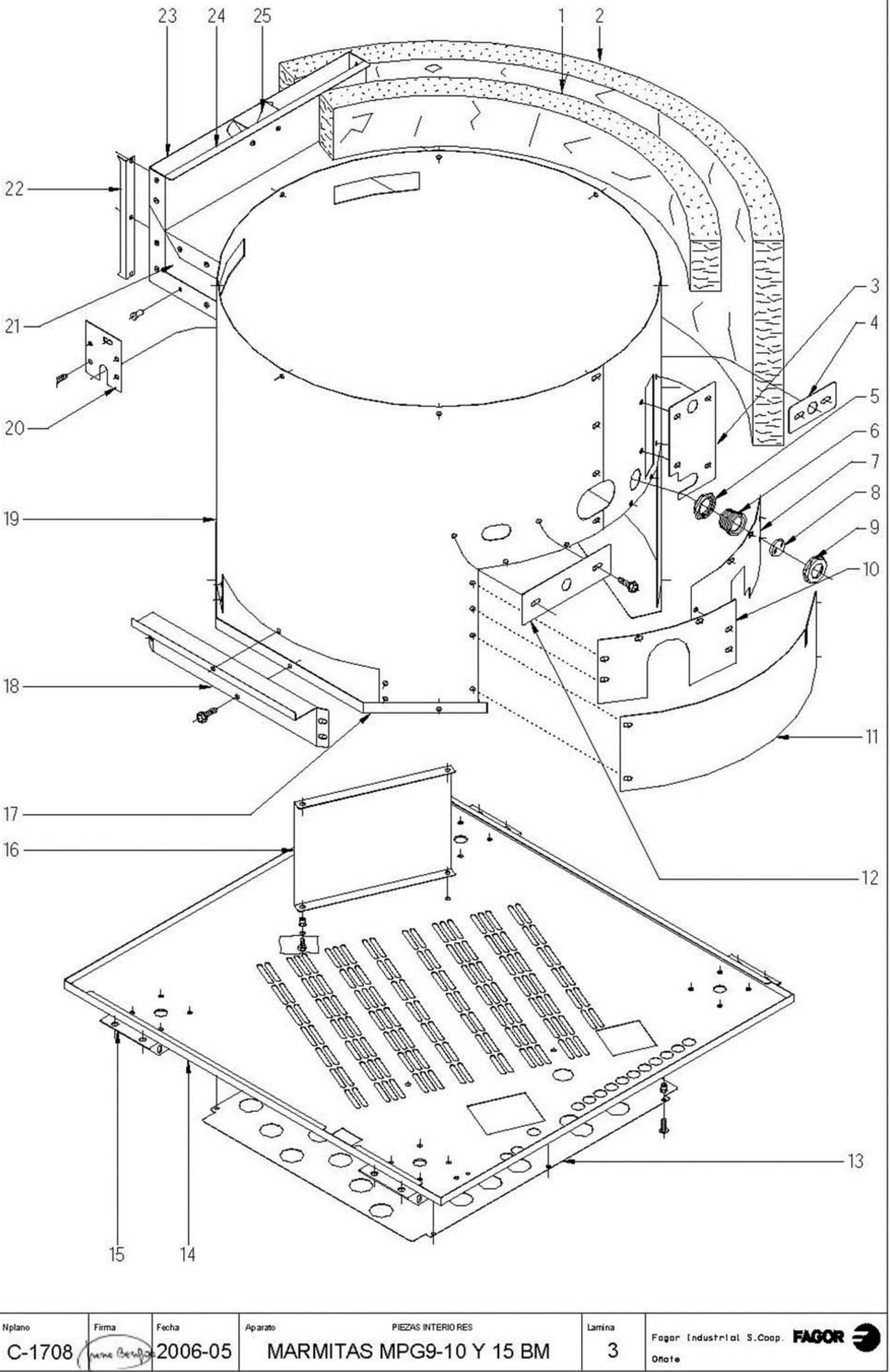

Nplano	Firma	Fecha	Aparato		Lamina	
C-1708		2006-05	PIEZAS INTERIORES MARMITAS MPG9-10 Y 15 BM		3	Fagor Industrial S.Coop. Oñate

MOD.	MARMITAS GAMA 900	ZONA	PIEZAS INTERIORES	PLANO	C-1708

ITEM	CODIGO	DENOMINACION	TEXTO	MPG9-10 BM	MPG9-15 BM	MPG9-10 BM S	MPG9-15 BM S					NOTAS
1	S116403000	AISLANTE 1300x100x25		2	2	2	2					
2	R092622000	AISLANTE 1370x650x20		2	2	2	2					
3	S042653000	TAPA VISUALIZADOR MG9- BM		1	1	1	1					
	Q151323000	TORNILLO BROCA 4,8x16		4	4	4	4					
4	S142602000	TAPA MANGÜITO MG9-10 BM		1	_	1	_					
4	S042652000	TAPA MANGÜITO MG9-15 BM		_	1	_	1					
	Q151323000	TORNILLO BROCA 4,8x16		4	4	4	4					
5	Q223014000	CONTRATUERCA 1 LATON		1	1	1	1					
6	9294500000	PORTAMIRILLA LATON		1	1	1	1					
7	S022647000	TAPA INFER. DERECHO MG9-10BM		1	1	1	_					
7	S042656000	TAPA INFERIOR DERECHO		_	_	_	1					
	Q151323000	TORNILLO BROCA 4,8x16		4	4	4	4					
8	9294600000	MIRILLA CRISTAL		1	1	1	1					
9	9294400000	TUERCA CIERRE		1	1	1	1					
10	S042655000	TAPA INFERIOR IZQUIERDO		1	1	1	1					
	Q151323000	TORNILLO BROCA 4,8x16		4	4	4	4					
	Q151323000	TORNILLO BROCA 4,8x16		2	2	2	2					
11	S022648000	TAPA INFERIOR MG9-10 BM		1	_	_	_					
	Q151323000	TORNILLO BROCA 4,8x16		5	_	_	_					
12	S042644000	TAPA		1	1	1	1					
	Q151323000	TORNILLO BROCA 4,8x16		2	2	2	2					
13	S272610000	PROTECCION SUELO		_	1	_	_					
	Q221342000	REMACHE EXAGONAL M5		_	6	_	_					
	Q152004000	TORNILLO APLAST. M5x13 A304		_	6	_	_					

MOD.	MARMITAS GAMA 900	ZONA	PIEZAS INTERIORES	PLANO	C-1708

ITEM	CODIGO	DENOMINACION	TEXTO	MPG9-10 BM	MPG9-15 BM	MPG9-10 BM S	MPG9-15 BM S					NOTAS
14	S272606000	BASE INFERIOR		1	1	_	_					
14	S062811000	BASE INFERIOR MG9-10 BM S		_	_	1	_					
14	S372818000	BASE INFERIOR MG9-15 BM S		_	_	_	1					
	Q221343000	REMACHE EXAGONAL M6		2	2	2	2					
	Q162030000	TUERCA EXAGONAL M5		_	_	4	4					
	Q221345000	REMACHE EXAGONAL M10		_	_	2	2					
	Q151356000	TORNILLO EXAGONAL M10x110		_	_	2	2					
	Q232060000	ARANDELA A10		_	_	2	2					
15	S032631000	LISTON SOPORTE PATAS 1M		2	2	_	_					
	Q012042000	TORNILLO EXAGONAL M6x15		8	8	_	_					
	Q302022000	ARANDELA 16x6x1,2 A304		8	8	_	_					
	Q232040000	ARANDELA A6		8	8	_	_					
16	S022616000	SOPORTE QUEMADOR		2	_	_	_					
16	S072605000	SOPORTE QUEMADOR		_	_	2	_					
	Q012031000	TORNILLO EXAGONAL M5x10 A304		4	_	4	_					
	Q221342000	REMACHE EXAGONAL M5		4	_	4	_					
	Q221342000	REMACHE EXAGONAL M5		4	_	4	_					
17	S042651000	CIERRE ENVOLVENTE MG9-10 BM		1	1	1	1					
18	S272609000	CIERRE LATERAL ENVOLVENTE		2	2	_	2					
18	S072607000	CIERRE LATERAL ENVOLVENTE		_	_	2	_					
	Q151323000	TORNILLO BROCA 4,8x16		12	12	12	12					
19	S142601000	ENVOLVENTE MG9-10 BM		1	_	_	_					
19	S042649000	ENVOLVENTE MG9-15 BM		_	1	_	1					
19	S142603000	ENVOLVENTE MG9-10 BM S		_	_	1	_					
	Q151323000	TORNILLO BROCA 4,8x16		8	8	8	8					
	Q151323000	TORNILLO BROCA 4,8x16		7	7	7	7					
	Q151323000	TORNILLO BROCA 4,8x16		4	4	4	4					
20	S042654000	TAPA SALIDA VALVULA		1	1	1	1					
	Q151323000	TORNILLO BROCA 4,8x16		5	5	5	5					

MOD.	MARMITAS GAMA 900	ZONA	PIEZAS INTERIORES	PLANO	C-1708

ITEM	CODIGO	DENOMINACION	TEXTO	MPG9-10 BM	MPG9-15 BM	MPG9-10 BM S	MPG9-15 BM S					NOTAS
21	S042631000	AMARRE CHIMENEA LATERAL		2	2	2	2					
	Q419005000	REMACHE 4x8 ALMG3 / ALUMINIO		12	12	12	12					
	Q151323000	TORNILLO BROCA 4,8x16		4	4	4	4					
22	X162657000	DISTANCIADOR DE CHIMENEA		2	2	2	2					
	Q419005000	REMACHE 4x8 ALMG3 / ALUMINIO		4	4	4	4					
S/Nº	S032645000	AISLANTE CALOR		1	1	1	1					
	Q221342000	REMACHE EXAGONAL M5		2	2	2	2					
	Q012031000	TORNILLO EXAGONAL M5x10 A304		2	2	2	2					
23	S042628000	POSTERIOR DE CHIMENEA		1	1	1	1					
24	S042629000	ANTERIOR DE CHIMENEA		1	1	1	1					
	Q419005000	REMACHE 4x8 ALMG3 / ALUMINIO		4	4	4	4					
25	S035400000	PROTECTOR DE CHIMENEA		1	1	1	1					
	Q419005000	REMACHE 4x8 ALMG3 / ALUMINIO		4	4	4	4					

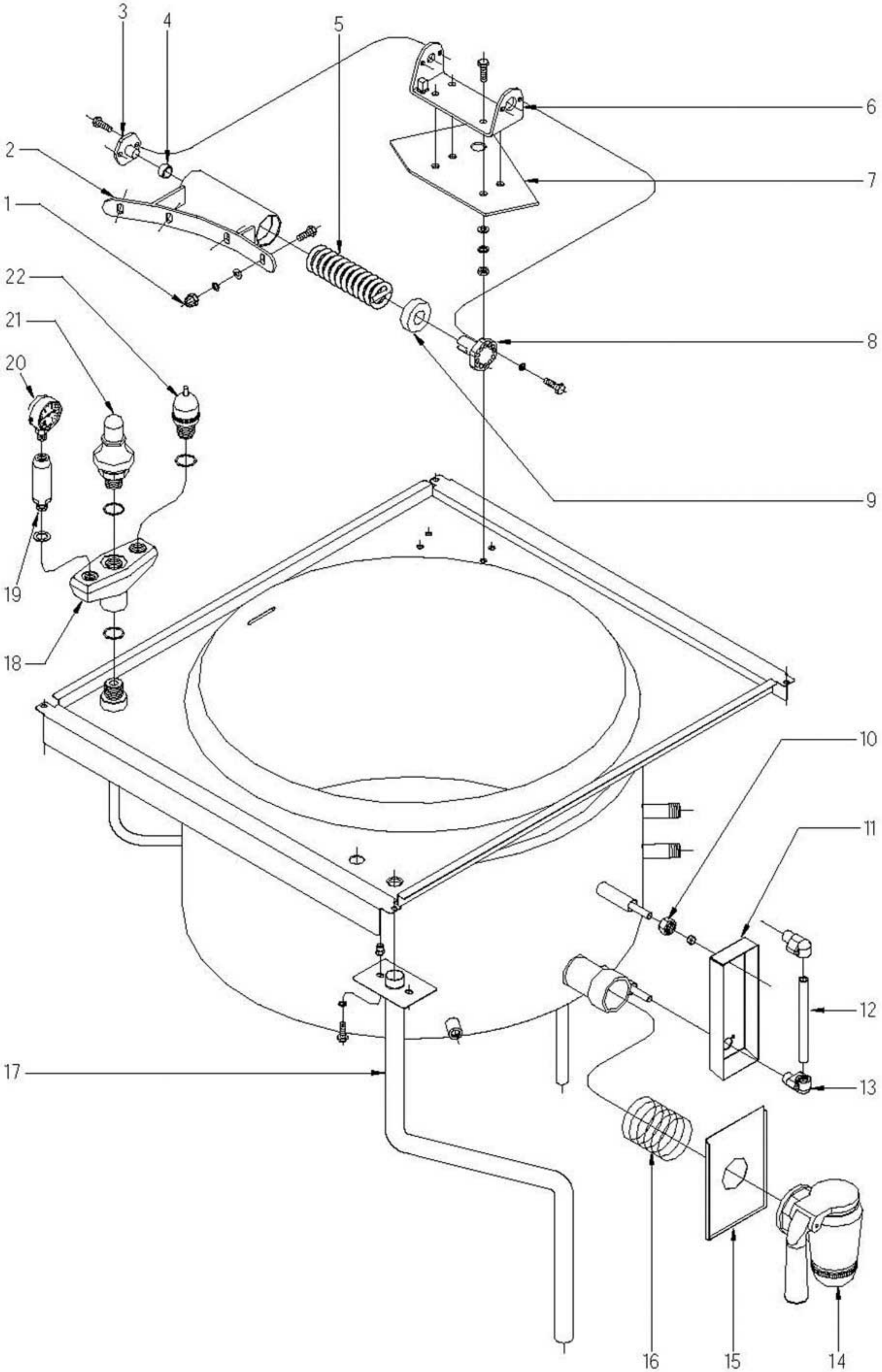

Nplano	Firma	Fecha	Aparato	Lamina	
C-1709		2006-05	DESAGÜES, VALVULAS, BISAGRAS ETC. MARMITAS MPG9-10 Y 15 BM	4	Fagor Industrial S.Coop. Onate

MOD.	MARMITAS GAMA 900	ZONA	DESAGÜES, BISAGRA, VALVULAS Y VISUALIZADOR	PLANO	C-1709

ITEM	CODIGO	DENOMINACION	TEXTO	MPG9-10 BM	MPG9-15 BM	MPG9-10 BM S	MPG9-15 BM S					NOTAS
1	Q212051000	TUERCA SOMBRERO M8		4	4	4	4					
2	S036143000	BISAGRA COMPLETA		1	1	1	1					
	Q012053000	TORNILLO EXAGONAL M8x20 A304		4	4	4	4					
	Q232050000	ARANDELA A8		4	4	4	4					
	Q262050000	ARANDELA GROW. A8 A304		4	4	4	4					
3	S116119000	GIRO DE ASA		1	1	1	1					
	Q012041000	TORNILLO EXAGONAL M6x10 A304		2	2	2	2					
4	S116126000	COJINETE CILINDRICO		1	1	1	1					
5	S136108000	RESORTE TAPA 07004		1	1	1	1					
6	S036131000	SOPORTE BISAGRA COMPLETA		1	1	1	1					
7	S026102000	REFUERZO BISAGRA MARMITAS		1	1	1	1					
	Q012055000	TORNILLO EXAGONAL M8x30 A304		4	4	4	4					
	Q162050000	TUERCA EXAGONAL M8x1 INOX		4	4	4	4					
	Q232050000	ARANDELA A8		4	4	4	4					
	Q262050000	ARANDELA GROW. A8 A304		4	4	4	4					
	Q300060000	ARANDELA 18x10x2		4	4	4	4					
8	S116120000	TENSOR MUELLE		1	1	1	1					
	Q012042000	TORNILLO EXAGONAL M6x15		2	2	2	2					
	Q262040000	ARANDELA GROW. A6 A304		2	2	2	2					
9	S116118000	CASQUILLO		1	1	1	1					
10	S082101000	TUERCA 3/8		2	2	2	2					
	U265008000	BICONO Ø10		2	2	2	2					
11	S042647000	PROTECCION VISUALIZADOR		1	1	1	1					
	Q032021000	TORNILLO ALOMADO M4x10		4	4	4	4					
12	S042102000	TUBO NIVEL SERIGRAFIADO		1	1	1	1					
	Q307069000	JUNTA TORICA 17,26x12,36x2,5		2	2	2	2					

MOD.	MARMITAS GAMA 900	ZONA	DESAGÜES, BISAGRA, VALVULAS Y VISUALIZADOR	PLANO	C-1709

ITEM	CODIGO	DENOMINACION	TEXTO	MPG9-10 BM	MPG9-15 BM	MPG9-10 BM S	MPG9-15 BM S					NOTAS
13	S042101000	RACORD VISOR NIVEL		2	2	2	2					
14	S042107000	GRIFO VACIADO 2"		1	1	1	1					
15	S112803000	CUBIERTA GRIFO		1	1	1	1					
16	S112105000	MUELLE SOP. CUB. 07003		1	1	1	1					
17	S036119000	TUBO DE VACIADO COMPLETO		1	1		1					
17	S065004000	TUBO DE VACIADO COMPLETO S				1						
	Q012032000	TORNILLO EXAGONAL M5x15 A304		2	2	2	2					
	Q262030000	ARANDELA GROW. A5 A304		2	2	2	2					
	Q012063000	TORNILLO EXAGON. M10x20 A304		1	1	1	1					
	Q304003000	ARANDELA PLANA 10,5x16x2		1	1	1	1					
18	S022100000	SOPORTE 3 SALIDAS 22805062		1	1	1	1					
	Q306063000	ARANDELA Ø34x26,7x1,5		1	1	1	1					
19	S022102000	PORTAMANOMETRO 2210617		1	1	1	1					
	Q306066000	ARANDELA Ø23,9x16,6x3		1	1	1	1					
20	9220815000	MANOMETRO 36303601		1	1	1	1					
21	S022101000	VALVULA SEGURIDAD 01508004		1	1	1	1					
	Q306063000	ARANDELA Ø34x26,7x1,5		1	1	1	1					
22	S022103000	VALVULA PRESION 01509004		1	1	1	1					
	Q306064000	ARANDELA Ø29,8x24,8x1,5		1	1	1	1					

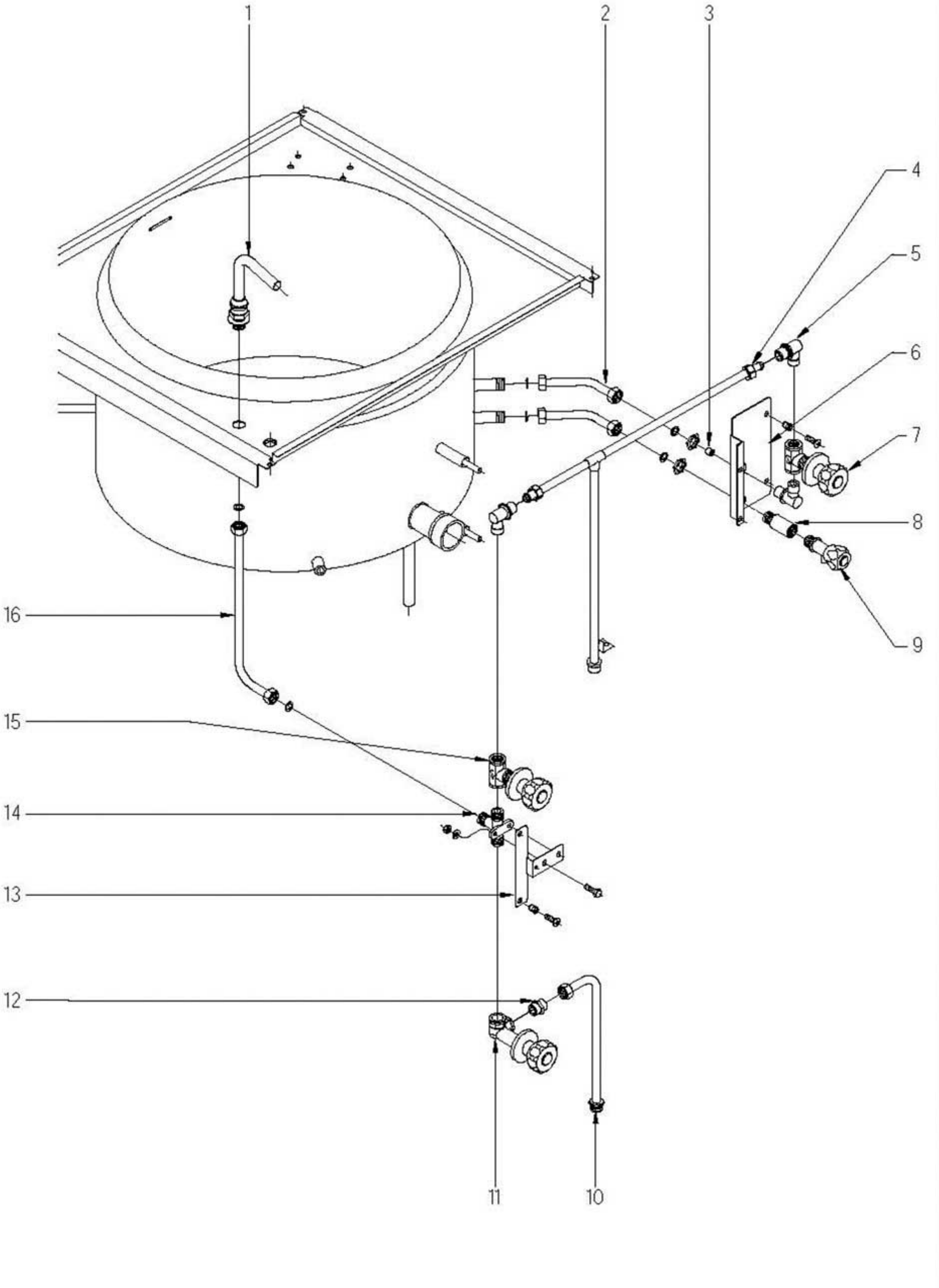

Nplano	Firma	Fecha	Aparato	Lamina	
C-1710		2006-05	TOMAS DE AGUA MARMITAS MPG9-10 Y 15 BM	5	Fagor Industrial S.Coop. Onate

MOD.	MARMITAS GAMA 900	ZONA	TOMAS DE AGUA	PLANO	C-1710

ITEM	CODIGO	DENOMINACION	TEXTO	MPG9-10 BM	MPG9-15 BM	MPG9-10 BM S	MPG9-15 BM S					NOTAS
1	S052100000	TUBO DE LLENADO 01102113		1	1	1	1					
2	S025006000	CONDUCCION PURGA COMPL. INF.		2	_	2	_					
2	S045004000	CONDUCTO A NIVEL COMPLETO		_	2	_	2					
	Q306057000	ARANDELA 18x12,5x1,5		4	4	4	4					
3	S225012000	REGULADOR DE LLENADO		1	1	1	1					
4	S145010000	CONDUCCION SUPERIOR COMPL.		1	1	_	_					
4	S145012000	CONDUCCION ENTRADA CAMARA		_	_	1	_					
4	S225003000	CONDUCCION ENTRADA CAMARA		_	_	_	1					
	Q221343000	REMACHE EXAGONAL M6		1	1	1	1					
	Q012042000	TORNILLO EXAGON. M6x15		1	1	1	1					
	Q302022000	ARANDELA 16x6x1,2 A304		1	1	1	1					
5	S115013000	CODO LATON		3	3	3	3					
6	S092601000	SOP. GRIFO LLENADO - VACIADO		1	1	1	1					
	Q152004000	TORNILLO APLAST. M5x13 A304		2	2	2	2					
	Q221342000	REMACHE EXAGONAL M5		2	2	2	2					
7	S102111000	CUER.LLAVE PASO AT.CUADRADO		1	1	1	1					
	S012102000	EMBELLECEDOR		1	1	1	1					
	S102110000	MANILLA PLASTICO AGUA CALIEN.		1	1	1	1					
8	S045006000	CASQUILLO GRIFO NIVEL		1	1	1	1					
9	S102124000	GRIFO DE NIVEL C/MANILLA NEG.		1	1	1	1					
10	S105020000	CONDUCCION ENTRADA INFERIOR		1	1	_	_					
10	S145015000	CONDUCCION INFERIOR COMPL.		_	_	1	_					
10	S225017000	CONDUCCION INFERIOR COMPL.		_	_	_	1					
	Q221343000	REMACHE EXAGONAL M6		1	1	1	1					
	Q012042000	TORNILLO EXAGON. M6x15		1	1	1	1					
	Q302022000	ARANDELA 16x6x1,2 A304		1	1	1	1					
	Q306057000	ARANDELA 18x12,5x1,5		3	3	3	3					
11	S102113000	CUER.LLAVE PASO 90ºAT.CUADR.		1	1	1	1					
	S012102000	EMBELLECEDOR		1	1	1	1					
	S102109000	MANILLA PLASTICO AGUA FRIA		1	1	1	1					

MOD.	MARMITAS GAMA 900	ZONA	TOMAS DE AGUA	PLANO	C-1710

ITEM	CODIGO	DENOMINACION	TEXTO	MPG9-10 BM	MPG9-15 BM	MPG9-10 BM S	MPG9-15 BM S					NOTAS
12	S205023000	MANGUITO DOBLE 1/2		1	1	1	1					
	Q221302000	TUERCA EXAGONAL 1/2G		1	1	1	1					
13	S162614000	SOPORTE GRIFOS DE AGUA		1	1	1	1					
	Q221342000	REMACHE EXAGONAL M5		2	2	2	2					
	Q152004000	TORNILLO APLAST. M5x13 A304		2	2	2	2					
14	S205022000	RACORD UNION GRIFOS		1	1	1	1					
	Q012042000	TORNILLO EXAGON. M6x15		2	2	2	2					
	Q162040000	TUERCA EXAGONAL M6		2	2	2	2					
15	S102111000	CUER.LLAVE PASO AT.CUADRADO		1	1	1	1					
	S012102000	EMBELLECEDOR		1	1	1	1					
	S102110000	MANILLA PLASTICO AGUA CALIEN.		1	1	1	1					
16	S185004000	CONDUCTO TUBO DE LLENADO		1	1	1	1					
	Q306057000	ARANDELA Ø18x12,5x1,5		2	2	2	2					

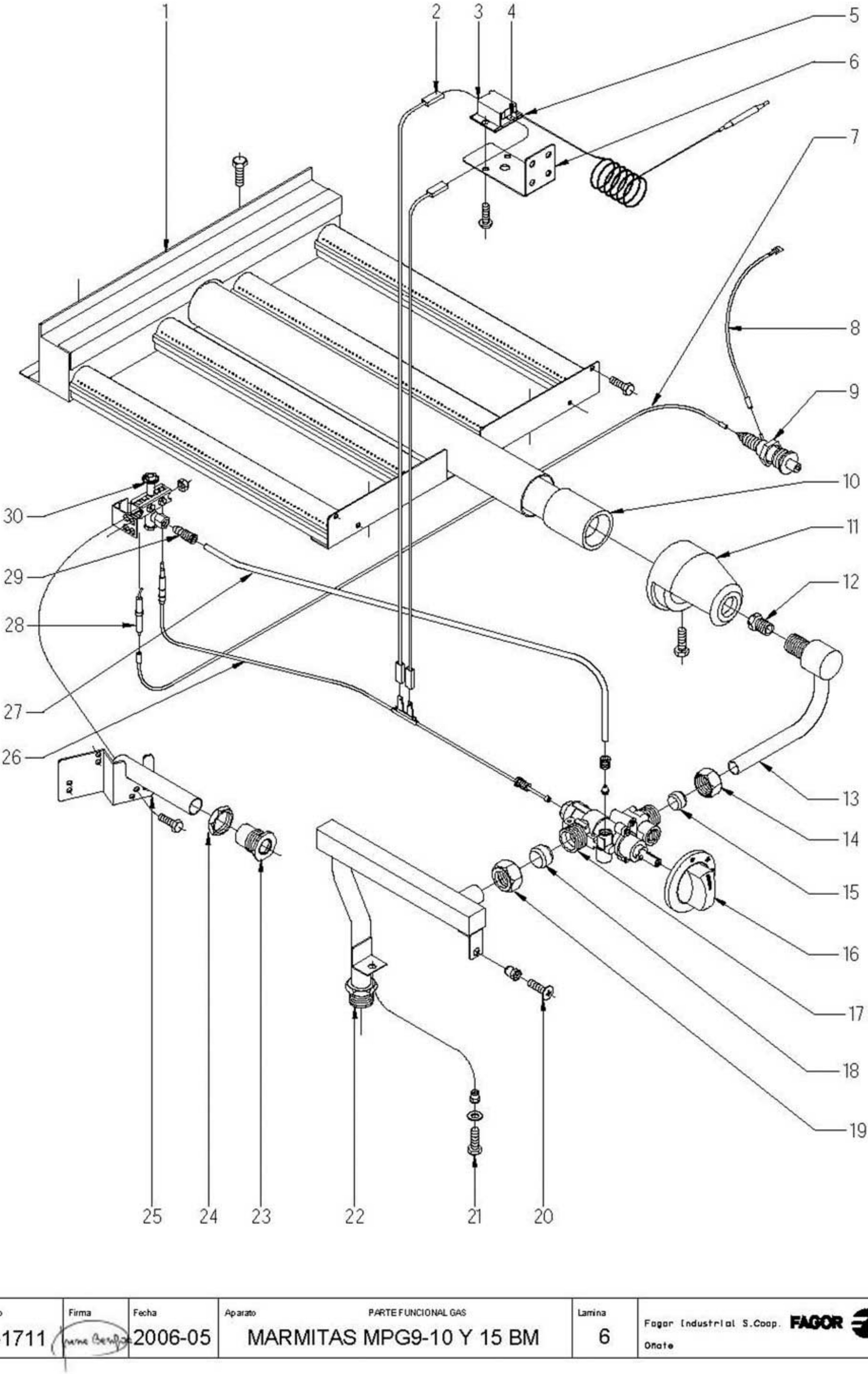

Nplano	Firma	Fecha	Aparato		Lamina	
C-1711		2006-05	PARTE FUNCIONAL GAS MARMITAS MPG9-10 Y 15 BM		6	Fagor Industrial S.Coop. Onate

MOD.	MARMITAS GAMA 900	ZONA	PARTE FUNCIONAL GAS	PLANO	C-1711

ITEM	CODIGO	DENOMINACION	TEXTO	MPG9-10 BM	MPG9-15 BM	MPG9-10 BM S	MPG9-15 BM S					NOTAS
1	S275705000	QUEMADOR COMP. MARMITAS		1	1	1	1					
	Q012031000	TORNILLO EXAGONAL M5x10 A304		4	4	4	4					
2	S223002000	CABLEADO LIMITADOR		1	1	1	1					
3	X353007000	SOPORTE TERMOSTATO SEGUR.		1	1	1	1					
	Q221341000	REMACHE EXAGONAL M4		2	2	2	2					
	Q012021000	TORNILLO EXAGONAL M4x10 A304		2	2	2	2					
4	X033001000	TERMOSTATO DE SEGURIDAD		1	1	1	1					
5	X353015000	PLACA AISLANTE		1	1	1	1					
6	S042648000	SOPORTE LIMITADOR		1	1	1	1					
	Q221342000	REMACHE EXAGONAL M5		2	2	2	2					
	Q152004000	TORNILLO APLAST. M5x13 A304		2	2	2	2					
7	U323030000	CABLE BUJIA		1	1	1	1					
8	U333003000	CABLE MASA ENCENDEDOR		1	1	1	1					
	Q523000000	TERMINAL LENGÜETA 6,35 (SIMP.)		1	1	1	1					
	Q151301000	PHILIPS 8x5/8		1	1	1	1					
9	S113034000	PIEZO ELECTRICO		1	1	1	1					
10	S135733000	VENTURI MECANIZADO		1	1	1	1					
11	O628100000	CAMARA DE MEZCLA		1	1	1	1					
	Q012043000	TORNILLO EXAGON. M6x20 A304		1	1	1	1					
12	S012400000	TOBERA Ø 2,20 BUT-PROPANO		1	_	1	_					
12	S032400000	TOBERA Ø 2,45 BUT-PROPANO		_	1	_	1					
12	S012401000	TOBERA Ø 3,10 GAS NATURAL		1	_	1	_					
12	S114401000	TOBERA Ø 3,65 GAS NATURAL		_	1	_	1					
12	S012402000	TOBERA Ø 5,90 GAS VILLA		1	_	1	_					
12	S032401000	TOBERA Ø 6,90 GAS VILLA		_	1	_	1					
13	S025010000	CONDUCCION A QUEMADOR COM.		1	_	1	_					
13	S045025000	CONDUCCION A QUEMADOR COM.		_	1	_	1					
	Q221302000	TUERCA EXAGONAL 1/2G		1	1	1	1					
14	S312105000	TUERCA FIJAC.COND.QUEMADOR		1	1	1	1					
15	S312106000	BICONO Ø16		1	1	1	1					
16	S102103000	BOTON DE MANDO COM.MARMITA		1	1	1	1					

MOD.	MARMITAS GAMA 900	ZONA	PARTE FUNCIONAL GAS	PLANO	C-1711

ITEM	CODIGO	DENOMINACION	TEXTO	MPG9-10 BM	MPG9-15 BM	MPG9-10 BM S	MPG9-15 BM S					NOTAS
17	S312101000	GRIFO SC. PEL-23S.V D.1,4		1	1	1	1					
18	S312104000	BICONO Ø20		1	1	1	1					
19	S312103000	TUERCA FIJACC. COND. GENERAL		1	1	1	1					
20	Q152004000	TORNILLO APLAST. M5x13 A304		1	1	1	1					
	Q221342000	REMACHE EXAGONAL M5		1	1	1	1					
21	Q012042000	TORNILLO EXAGONAL M6x15		1	1	1	1					
	Q302022000	ARANDELA 16x6x1,2 A304		1	1	1	1					
	Q221343000	REMACHE EXAGONAL M6		1	1	1	1					
22	S105018000	CONDUCCION GRAL.COMPLETA		1	1	_	_					
22	S105024000	CONDUCCION GR.COMP.MG9-10S		_	_	1	_					
22	S225002000	CONDUCCION GR.COMP.MG9-15S		_	_	_	1					
23	S105002000	EMBELLECEDOR TUBO ENCENDI.		1	1	1	1					
24	Q221324000	TUERCA 3/4 GAS		1	1	1	1					
25	S042658000	TUBO ENCENDIDO COMPLETO		1	1	1	1					
	Q012031000	TORNILLO EXAGONAL M5x10 A304		2	2	2	2					
26	S042106000	TERMOPAR MARMITA BAÑO MARIA		1	1	1	1					
27	S015012000	TUBO PILOTO MARMITA 100L		1	_	1	_					
27	S045031000	TUBO PILOTO MARMITA 150L		_	1	_	1					
	X205028000	BICONO Ø 6		1	1	1	1					
	S312107000	MANGUITO TUBO PILOTO		1	1	1	1					
28	X012101000	BUJIA 915.037		1	1	1	1					
29	U134323000	RACORD BICONO Ø 6 958.031		1	1	1	1					
30	R202100000	CONJUNTO SOPORTE PILOTO		1	1	1	1					
	U442138000	INYECTOR Ø 0,25 (BUTANO-PROP)		1	1	1	1					
	U442137000	INYECTOR Ø 0,4 (GAS NATURAL)		1	1	1	1					
	U442138000	INYECTOR Ø 0,25 (GAS VILLA)		1	1	1	1					REGULAR
	Q012041000	TORNILLO EXAGON. M6x10 A304		2	2	2	2					
	Q162040000	TUERCA EXAGONAL M6		2	2	2	2					

MOD.	MARMITAS GAMA 900	ZONA	VARIOS	PLANO	

ITEM	CODIGO	DENOMINACION	TEXTO	MPG9-10 BM	MPG9-15 BM	MPG9-10 BM S	MPG9-15 BM S					NOTAS
	S206501000	FOLLETO DE INSTRUCCIONES		1	1	1	1					

MOD.	MARMITAS GAMA 900		ZONA	PIEZAS ESPECIFICAS PARA LOS DISTINTOS GASES								PLANO	
ITEM	CODIGO	DENOMINACION	TEXTO	MPG9-10 BM	MPG9-15 BM	MPG9-10 BM S	MPG9-15 BM S						NOTAS
		BUTANO - PROPANO											
12	S012400000	TOBERA Ø 2,20		1	_	1	_						
12	S032400000	TOBERA Ø 2,45		_	1	_	1						
30	U442138000	INYECTOR Ø 0,25		1	1	1	1						
S/N	U136501000	INDICADOR BUTANO - PROPANO		1	1	1	1						
		GAS NATURAL											
12	S012401000	TOBERA Ø 3,10		1	_	1	_						
12	S114401000	TOBERA Ø 3,65		_	1	_	1						
30	U442137000	INYECTOR PILOTO Ø 0,4		1	1	1	1						
S/N	U134402000	INDICADOR GAS NATURAL		1	1	1	1						
		GAS VILLA											
12	S012402000	TOBERA Ø 5,90		1	_	1	_						
12	S032401000	TOBERA Ø 6,90		_	1	_	1						
30	U442138000	INYECTOR PILOTO Ø 0,25		1	1	1	1						REGULAR
S/N	U134310000	INDICADOR GAS VILLA		1	1	1	1						